Guide d'utilisation

Samsung Multifunction **MultiXpress**

X322x/ X328x series
K325x/ K330x series

Nous vous remercions d’avoir acheté un produit Samsung.

Ce guide fournit des informations concernant l'installation, le fonctionnement et le dépannage, sous différents systèmes d'exploitation.

1er site Français spécialiste en photocopieur et solution bureautique
Location - Achat - Leasing - Entretien - Maintenance

COUVERTURE NATIONALE | RÉSERVÉ AUX PROS | SERVICE 100% GRATUIT | SIMPLE ET RAPIDE

Ce modèle de photocopieur vous intéresse ?
Vous souhaitez obtenir plus d'information ?

Entrez en relation avec un distributeur agréé dans votre département

RÉALISEZ UNE DEMANDE DE DEVIS
Gratuit et sans engagement

1. Introduction

Principaux avantages 7
Fonctionnalités par modèle 10
Informations utiles à connaître 13
A propos de ce mode d’emploi 14
Informations en matière de sécurité 15
Description de l’appareil 21
Vue d’ensemble du panneau de commande 24
Branchement d'un câble réseau 26
Mise en marche de l’appareil 27
Comprendre les voyants 29
Écran d'affichage et bouton utile 32
Présentation du clavier contextuel 37

2. Installation des logiciels

Installation du pilote 39
Réinstallation du pilote 43

3. Utilisation d'un appareil connecté au réseau

Environnement réseau 47
Accès à la configuration réseau 48
Paramètres réseau (TCP/IP) 49
Création d’une adresse IP 51
Installation du pilote sur le réseau 56
Configuration du réseau sans fil (en option) 65

4. Supports et bacs

Chargement des originaux 81
Sélection du support d’impression 84
Chargement de papier dans le bac 86
Impression sur supports spéciaux 96
Paramètres bacs 101

5. Impression

Fonctions des pilotes d’impression 105
Impression de base 106

Ouverture des préférences d’impression 108
Utilisation des fonctions d’impression spéciales 119
Utilisation de l’Utilitaire d’impression directe 128
Modification des réglages d’impression par défaut 130
Paramétrer votre appareil comme appareil par défaut 132
Impression dans un fichier (PRN) 133
Impression sous Mac 134
Impression Linux 136
Impression Unix 138

6. Copie

Présentation de l’écran Copie 141
Copie de base 144
Copie rapide 147
Copie de cartes d’identité 148
Utilisation des fonctions de copie spéciales 155
Utilisation des paramètres d'un programme 162

7. Numérisation

Présentation des méthodes de numérisation 165
Numérisation et envoi par e-mail 166
Numérisation et envoi via SMB/FTP 174
Numérisation et envoi vers votre ordinateur 181
Numérisation et envoi vers USB/dossier partagé 183
Modification des paramètres des fonctions de numérisation 186
Utilisation des paramètres de programmes 191
Numérisation avec un logiciel compatible TWAIN 192
Numérisation avec Samsung Easy Document Creator 193
Numérisation sous Mac 194
Numérisation sous Linux 195

8. Télécopie (en option)

Préparation à l’envoi de télécopie 197
Envoi d'une télécopie à partir de votre

ordinateur 198
Compréhension de l’écran Fax 200
Envoi d’une télécopie 202
Réception d’une télécopie 210
Configuration des paramètres de document 213
Impression d’un rapport de télécopie 216
Utilisation des paramètres de programmes 217

9. Configuration d’un carnet d’adresses

Configuration d’un carnet d’adresses à l’aide du panneau de commande 220
Création d'un carnet d'adresses depuis le SyncThru™ Web Service 225

10. Utilisation de l'appareil via un périphérique mobile

Utilisation de la fonction NFC (option) 235
Applications mobiles compatibles 247
Mopria™ 249
AirPrint 251
Samsung Cloud Print 253
PrinterOn 256
Google Cloud Print™ 259

11. Utilisation d'un dossier partagé, d'un document enregistré et d'un USB

Présentation de l'écran Dossier partagé 263
Utilisation du dossier partagé 264
Présentation de l'écran Documents enregistrés 266
Enregistrement de documents dans Documents enregistrés 267
Présentation de l’écran USB 268
À propos des périphériques à mémoire flash USB 269
Impression depuis un périphérique de stockage USB 271
Numérisation vers un dispositif de mémoire USB 273

12. Présentation des menus et fonctions avancées

Présentation des menus 276
Configuration de l'appareil 281

13. Outils utiles

Accéder aux outils de gestion 309
SyncThru™ Web Service 310
Easy Capture Manager 317
Samsung AnyWeb Print 318
Easy Eco Driver 319
Utilisation de Samsung Easy Document Creator 320
Utilisation du Centre d'impression Samsung 321
Utilisation de Samsung Easy Printer Manager 325
Utilisation de Etat de l’imprimante Samsung 328
Utilisation de Samsung Printer Experience 330

14. Entretien

Commande de consommables et d’accessoires 338
Consommables disponibles 339
Accessoires disponibles 340
Pièces de rechange disponibles 342
Stockage de la cartouche de toner 343
Redistribution du toner 345
Remplacement de la cartouche de toner 348
Remplacement de l’unité d’imagerie 351
Remplacement du récupérateur de toner usagé 355
Installation d’accessoires 358
Vérification de la durée de vie des consommables 361
Nettoyage de l’appareil 362
Conseils pour le stockage de l’appareil, des consommables et du papier 380
Conseils pour le déplacement de l’appareil 381

15. Dépannage

Astuces pour éviter les bourrages papier 383
Résolution des bourrages papier 384
Signification des messages d’erreur 414
Problèmes d’alimentation papier 430
Problèmes d'alimentation et de connexion des câbles 431
Résolution d’autres problèmes 433

16. Annexe

Caractéristiques techniques 454
Informations légales 464
Copyright 479

1. Introduction

Les principaux composants de l’appareil sont indiqués dans l’illustration ci-dessous :

Ce chapitre contient les sections suivantes :

- **Principaux avantages** 7
- **Fonctionnalités par modèle** 10
- **Informations utiles à connaître** 13
- **A propos de ce mode d’emploi** 14
- **Informations en matière de sécurité** 15
- **Description de l’appareil** 21
- **Vue d’ensemble du panneau de commande** 24
- **Mise en marche de l’appareil** 27
- **Comprendre les voyants** 29
- **Écran d'affichage et bouton utile** 32
- **Présentation du clavier contextuel** 37

Principaux avantages

Respectueux de l'environnement

- Pour économiser du toner et du papier, cet appareil prend en charge la fonction Éco (voir « Onglet Éco » à la page 115).
- Pour économiser du papier, vous pouvez imprimer plusieurs pages sur une seule feuille (voir « Impression de plusieurs pages sur une seule feuille » à la page 119).
- Afin d’économiser le papier, vous pouvez imprimer sur les deux faces de chaque feuille (voir « Impression recto verso » à la page 121).
- Pour économiser l'énergie, cet appareil économise l’électricité en réduisant considérablement la consommation électrique lorsqu’il n’est pas utilisé.
- Nous recommandons l'utilisation de papier recyclé pour l'économie d'énergie.

Impression en haute résolution rapide

- Vous pouvez imprimer avec une résolution allant jusqu'à 1 200 x 1 200 points par pouce, à vitesse réduite.
- Impression rapide, à la demande.
  - X322x series
    - Pour impression sur une seule face, jusqu'à 22 pages par minute (A4 ou Letter).
  - X328x series
    - Pour impression sur une seule face, jusqu'à 28 pages par minute (A4 ou Letter).
- Impression rapide, à la demande.
  - K325x series
    - Pour impression sur une seule face, jusqu'à 25 pages par minute (A4 ou Letter).
  - K330x series
    - Pour impression sur une seule face, jusqu'à 30 pages par minute (A4 ou Letter).

Principaux avantages

Facilité

- Vous pouvez à tout moment imprimer à partir de votre smartphone ou de votre ordinateur à l'aide d'applications Samsung Cloud Print (voir « Samsung Cloud Print » à la page 253).
- Vous pouvez à tout moment effectuer une impression à partir de votre smartphone ou de votre ordinateur à l'aide d'applications prenant en charge Google Cloud Print™ (voir « Google Cloud Print™ » à la page 259).
- Easy Capture Manager vous permet de modifier et d'imprimer facilement ce que vous avez capturé à l'aide de la touche Imp écr du clavier (voir « Easy Capture Manager » à la page 317).
- Samsung Easy Printer Manager et Etat de l’imprimante sont des programmes qui surveillent et vous informent du statut de l'appareil, et qui vous permettent de personnaliser les paramètres de l'appareil (voir « Utilisation de Etat de l’imprimante Samsung » à la page 328 ou « Utilisation de Samsung Easy Printer Manager » à la page 325).
- Samsung Easy Document Creator est une application permettant aux utilisateurs de numériser, de compiler et de sauvegarder des documents dans plusieurs formats, y compris le format .epub. Ces documents peuvent être partagés sur des sites de réseaux sociaux ou par télécopie (voir « Utilisation de Samsung Easy Document Creator » à la page 320).
- AnyWeb Print vous aide à effectuer une capture d’écran, à prévisualiser, supprimer et imprimer l’écran de Windows Internet Explorer plus facilement que lorsque vous utilisez le programme habituel (voir « Samsung AnyWeb Print » à la page 318).
- Le programme Mise à jour intelligente vous permet de rechercher la dernière version des logiciels et de les installer au cours de la procédure d'installation du pilote d'impression. Cette fonctionnalité n’est disponible que sous Windows.
- Si vous avez accès à Internet, vous pouvez obtenir l’aide, le support, les pilotes de l’appareil, les manuels ou les informations de commande nécessaires sur le site Web Samsung, www.samsung.com > rechercher votre produit > Assistance ou Téléchargements.

Une large gamme de fonctions et le support des applications

- Prend en charge différentes tailles de papier (voir « Spécifications des supports d’impression » à la page 456).
- Impression de filigranes : Vous pouvez personnaliser vos documents avec des termes tels que « **Confidential** » (voir « Impression de filigranes » à la page 123).
- Vous pouvez effectuer des impressions sur divers systèmes d'exploitations (voir « Configuration requise » à la page 460).
- Votre appareil est équipé d’une interface USB et/ou d’une interface réseau.

Principaux avantages

Prise en charge des applications XOA

L'appareil prend en charge les applications personnalisées XOA.

- Pour les applications personnalisées XOA, veuillez contacter votre fournisseur d'applications personnalisées XOA.

Fonctionnalités par modèle

Certains composants et fonctions en option peuvent être indisponibles en fonction du modèle ou du pays.

Système d'exploitation

Système d'exploitation	Couleur	Mono
	X322x/ X328x series	K325x/ K330x series
Windows	●	●
Mac	●	●
Linux	●	●
Unix	●	●

(● : pris en charge, vide : non pris en charge)

Logiciel

Vous pouvez installer le pilote d'impression et le logiciel lorsque vous insérez le CD du logiciel dans votre lecteur de CD-ROM. Sous Windows, sélectionnez le pilote d'impression dans la fenêtre **Sélectionnez les logiciels et utilitaires à installer.**.

Logiciel	Couleur	Mono
	X322x/ X328x series	K325x/ K330x series
Pilote d'impression SPL		
Pilote d’impression PCL	●	●
Pilote d'impression PS[a]	●	●
Pilote d’impression XPS [a]	●	●

Fonctionnalités par modèle

Logiciel		Couleur	Mono
		X322x/ X328x series	K325x/ K330x series
Utilitaire d'impression directe[a]		●	●
Samsung Easy Printer Manager	**Paramètres Numériser vers PC**	●	●
	Paramètres Fax vers PC	○	○
	Paramètres avancés	●	●
Centre d'impression Samsung		●	●
Etat de l'imprimante Samsung		●	●
Samsung Easy Document Creator		●	●
Easy Capture Manager		●	●
SyncThru™ Web Service		●	●
SyncThru Admin Web Service		●	●
Samsung Eco Driver Pack[b]		●	●
Samsung Stylish Driver Pack[c]		●	●
Fax	**Samsung Network PC Fax**	○	○
Numérisation	**Pilote de numérisation**	●	●

a. Téléchargez le logiciel sur le site Internet de Samsung, puis installez-le : (http://www.samsung.com > rechercher votre produit > Assistance ou Téléchargements). Avant l'installation, vérifiez que le système d'exploitation de votre ordinateur prend an charge le logiciel.

b. Pour pouvoir utiliser les fonctions Easy Eco Driver, le **Eco Driver Pack** doit être installé.

c. Le pilote de l'imprimante comprend une interface utilisateur optimisée pour les écrans tactiles. Pour utiliser cette UI, cliquez sur **Centre d'impression Samsung** > **Options du périphérique** , puis sélectionnez **Interface utilisateur élégante** (voir « Utilisation du Centre d'impression Samsung » à la page 321).

(●: pris en charge, ○: En option, vierge : non pris en charge)

Fonctionnalités par modèle

Fonctionnalités diverses

spéciales		X322x series	X328x series	K325x series	K330x series
USB 2.0 haut débit		●	●	●	●
Interface mémoire USB		●	●	●	●
Carte LAN filaire Ethernet 10/100/1000 Base TX		●	●	●	●
Interface réseau LAN sans fil 802.11b/g/n[a]		○	○	○	○
NFC (Communication à proximité du champ)		○	○	○	○
Google Cloud Print™		●	●	●	●
Samsung Cloud Print		●	●	●	●
AirPrint		●	●	●	●
Mopria		●	●	●	●
Impression économique		●	●	●	●
Impression recto verso		●	●	●	●
Chargeur de documents	Chargeur-inverseur automatique de documents (RADF)	●	●	●	●
Support		○	○	○	○
Chargeur à double cassette		○	○	○	○
Finisseur			○		○
Périphérique de stockage de masse (disque dur)		●	●	○	○
Module fax		○	○	○	○
FDI		○	○	○	○

a. Les cartes réseau sans fil ne sont pas disponibles dans tous les pays. Dans certains pays, seules les normes 802.11 b/g s'appliquent. Contactez votre distributeur Samsung local ou le revendeur chez qui vous avez acheté votre appareil.

(●: pris en charge, ○: En option, vierge : non pris en charge)

Informations utiles à connaître

L’appareil n’imprime pas.

- Ouvrez la liste des impressions en attente et supprimez le document de la liste (voir « Annulation d’une impression » à la page 107).
- Désinstallez le pilote et réinstallez-le (voir « Installation du pilote » à la page 39).
- Réglez votre appareil comme imprimante par défaut pour Windows (voir « Paramétrer votre appareil comme appareil par défaut » à la page 132).

Où puis-je acheter des accessoires ou des fournitures?

- La cartouche de toner incluse dans l'imprimante/le produit tout en un acheté n'est pas disponible à la vente et sa compatibilité avec une autre imprimante n'est pas garantie.
- Renseignez-vous auprès d'un distributeur Samsung ou de votre détaillant.
- Rendez-vous sur www.samsung.com/supplies. Sélectionnez votre pays/région pour afficher les informations sur la réparation du produit.

Le voyant d'état clignote ou reste constamment allumé.

- Mettez l’appareil hors tension, puis sous tension.
- Verifiez la signification des indications du voyant dans ce manuel et résolvez le problème en conséquence (voir « Comprendre les voyants » à la page 29).

Un bourrage papier s’est produit.

- Ouvrez et fermez le capot (voir « Vue avant 1 » à la page 21).
- Consultez les instructions de ce manuel pour retirer un papier coincé et résolvez le problème en conséquence (voir « Résolution des bourrages papier » à la page 384).

Les impressions sont floues.

- Le niveau de toner peut être faible ou mal réparti. Secouez la cartouche de toner (voir « Redistribution du toner » à la page 345).
- Essayez une résolution d'impression différente (voir « Ouverture des préférences d’impression » à la page 108).
- Remplacez la cartouche de toner (voir « Remplacement de la cartouche de toner » à la page 348).

Où puis-je télécharger le pilote de l'appareil ?

- Vous pouvez obtenir l’aide, le support, les pilotes de l’appareil, les manuels ou les informations de commande nécessaires sur le site Web Samsung, www.samsung.com > rechercher votre produit > Assistance ou Téléchargements.

A propos de ce mode d’emploi

Le présent mode d’emploi vous offre une description succincte du fonctionnement de l’appareil, ainsi que des explications détaillées sur chaque étape de son utilisation.

- Ne jetez pas ce manuel, conservez-le pour consultation ultérieure.
- Lisez les informations de sécurité avant d’utiliser l’appareil.
- Si vous rencontrez un problème d’utilisation de l’appareil, reportez-vous au chapitre de dépannage.
- Les termes utilisés dans ce mode d’emploi sont expliqués dans le chapitre du glossaire.
- Toutes les illustrations de ce mode d’emploi peuvent être différentes de votre appareil en fonction de ses options ou du modèle que vous avez acheté.
- Les captures d'écran/certains menus de ce guide de l'utilisateur peuvent différer de votre appareil en fonction de la version du microprogramme/pilote de l'appareil.
- Les procédures de ce guide de l’utilisateur sont principalement basées sur Windows 7.

Conventions

Certains termes sont utilisés de manière interchangeable dans ce mode d’emploi, comme ci-dessous:

- Document est synonyme d’original.
- Papier est synonyme de support ou de support d’impression.
- Appareil signifie une imprimante ou une imprimante multifonctions.

Icônes générales

Icône	Texte	Description
	Avertissement	Utilisé pour mettre en garde les utilisateurs sur les possibilités de lésions corporelles.
	Mise en garde	Informe les utilisateurs des risques éventuels de dommages mécaniques ou de dysfonctionnements de l’imprimante.
	Remarque	Donne des informations supplémentaires ou des spécifications détaillées des fonctions et fonctionnalités de l’appareil.

Informations en matière de sécurité

Ces avertissements et précautions sont inclus afin d'éviter des blessures pour vous et d'autres personnes, ainsi que pour éviter des dommages potentiels à votre appareil. Veillez à lire et à comprendre toutes ces instructions avant d'utiliser l'appareil. Une fois que vous avez lu cette section, conservez-la pour pouvoir vous y reporter par la suite.

Symboles de sécurité importants

Explication de l'ensemble des icônes et des signes utilisés dans ce chapitre

	Avertissement	Situations dangereuses ou à risques pouvant entraîner des blessures graves ou la mort.
	Mise en garde	Situations dangereuses ou à risques pouvant entraîner des blessures légères ou des dommages matériels.
	Ne pas essayer.	

Environnement d'exploitation

Avertissement

	Ne pas utiliser si le câble d'alimentation électrique est endommagé ou si la prise électrique n'est pas reliée à la terre. Risque de décharge électrique ou d'incendie.
	Ne rien poser sur l'appareil (eau, objets métalliques, objets lourds, bougies, cigarettes allumées, etc.). Risque de décharge électrique ou d'incendie.
	• Si l'appareil surchauffe, libère de la fumée, émet des bruits étranges, ou produit une odeur bizarre: coupez immédiatement l'interrupteur d'alimentation et débranchez l'appareil. • L'utilisateur doit pouvoir accéder à la prise en cas d'urgences nécessitant de l'utilisateur qu'il débranche la prise. Risque de décharge électrique ou d'incendie.
	Ne pliez pas le câble d'alimentation électrique et ne placez pas d'objets lourds dessus. Le fait de marcher sur le câble d'alimentation électrique ou de l'écraser avec un objet lourd peut occasionner une décharge électrique ou un incendie.

Informations en matière de sécurité

	Ne retirez pas la fiche en tirant sur le câble; ne manipulez pas la prise avec des mains mouillées. Risque de décharge électrique ou d'incendie.

Mise en garde

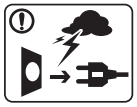	Pendant un orage ou pendant une période de non-fonctionnement, retirez la fiche d'alimentation de la prise de courant. Risque de décharge électrique ou d'incendie.
	Faites attention, la zone de sortie papier est chaude. Vous pouvez vous brûler.
	Si on a laissé tomber l'appareil, ou si le boîtier semble endommagé, débranchez toutes les connexions de l'appareil et demandez une assistance auprès du personnel de service qualifié. Dans le cas contraire, il y a un risque de décharge électrique ou d'incendie.
	Si l'appareil ne fonctionne pas correctement après avoir suivi ces instructions, débranchez toutes les connexions de l'appareil et demandez une assistance auprès du personnel de service qualifié. Dans le cas contraire, il y a un risque de décharge électrique ou d'incendie.

	Si la fiche n'entre pas facilement dans la prise, ne forcez pas pour l'insérer. Appelez un électricien pour changer la prise de courant, sous peine de décharge électrique possible.
	Ne laissez aucun animal domestique mordre les cordons d'alimentation, de téléphone et d'interface PC. Risque de décharge électrique ou d'incendie et/ou de blessure pour votre animal domestique.

Méthode d'utilisation

Mise en garde

	Ne tirez pas avec force sur la feuille durant l'impression. Vous risquez d'endommager l'appareil.
	Faites attention de ne pas mettre la main entre l'appareil et le bac d'alimentation papier. Vous pourriez vous blesser.

	Faites attention lorsque vous remplacez du papier ou que vous retirez du papier coincé. Les bords d'une feuille neuve sont tranchants et peuvent provoquer des coupures douloureuses.
	Lors de l'impression de grandes quantités, la partie inférieure de la zone de sortie papier peut devenir chaude. Ne laissez pas des enfants y toucher. Vous pouvez vous brûler.
	Lorsque vous retirez du papier coincé, évitez d'utiliser des objets métalliques pointus. Cela pourrait endommager l'appareil.
	Ne laissez pas le papier s'empiler sur le réceptacle de sortie. Cela pourrait endommager l'appareil.
	N'obstruez pas l'orifice de ventilation et n'y poussez pas d'objets. La température des composants risquerait d'augmenter et pourrait provoquer des dommages ou un incendie.
	L'utilisation de fonctions, ou la configuration ou l'exécution de procédures autres que celles indiquées dans ce manuel risque d'entraîner une exposition à des radiations potentiellement dangereuses.
	Le dispositif d'alimentation de cet appareil est son câble d'alimentation électrique. Pour couper l'alimentation, retirez le câble d'alimentation électrique de la prise électrique.

Installation/déplacement

Avertissement

	Ne placez pas l'appareil dans un endroit poussiéreux, humide ou sujet à des fuites d'eau. Risque de décharge électrique ou d'incendie.
	Placez l'appareil dans un environnement conforme en matière de température de fonctionnement et de spécifications d'humidité. N'utilisez pas l'appareil en dessous de la température de gel ou s'il a été récemment déplacé d'un endroit dont la température est inférieure au gel. Ceci peut endommager l'appareil. Utilisez l'appareil uniquement lorsque sa température interne correspond à la température de fonctionnement et selon les spécifications d'humidité. Sinon, des problèmes de qualité peuvent survenir et endommager l'appareil. Voir « Caractéristiques générales » à la page 454.

Informations en matière de sécurité

Mise en garde

	Avant de déplacer l'appareil, éteignez-le et débranchez tous les cordons. Les informations suivantes ne sont que des suggestions basées sur le poids de l'appareil. Si vous souffrez d'une maladie vous empêchant de soulever des objets, ne soulevez pas l'appareil. Demandez de l'aide et utilisez toujours le nombre de personnes adéquat pour soulever l'appareil en toute sécurité. Puis levez l'appareil: • si le poids de l'appareil est inférieur à 20 kg, une seule personne suffit pour le soulever. • si le poids de l'appareil est de 20 kg à 40 kg, deux personnes sont nécessaires. • si le poids de l'appareil est supérieur à 40 kg, 4 personnes sont nécessaires pour le soulever. L'appareil pourrait tomber et être endommagé ou blesser quelqu'un.
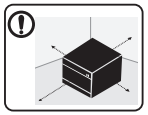	Choisir une surface plane avec suffisamment d'espace et de ventilation pour placer la machine. Tenir également compte de l'espace nécessaire pour ouvrir les couvercles et les bacs. Le lieu doit être correctement ventilé et protégé contre la lumière directe du soleil, la chaleur et l'humidité.

	L'utilisation prolongée de la machine ou l'impression d'un grand nombre de pages dans un espace non-ventilé peut polluer l'air et nuire à votre santé. Placez l'appareil dans un espace bien ventilé ou ouvrez une fenêtre afin de faire régulièrement circuler l'air.
	Ne placez pas l'appareil sur une surface instable. L'appareil pourrait tomber et être endommagé ou blesser quelqu'un.
	Utilisez exclusivement du câble AWG N°26[a] ou un câble de téléphone plus grand, si nécessaire. Dans le cas contraire, vous risquez d'endommager l'appareil.
	Branchez directement le câble d'alimentation électrique dans une prise de courant correctement reliée à la terre. Dans le cas contraire, il y a un risque de décharge électrique ou d'incendie.
	Pour un fonctionnement sûr, utilisez le câble d'alimentation électrique fourni avec votre appareil. Si vous utilisez un câble de plus de 2 mètres avec un appareil 110V, le calibre doit être 16 AWG ou plus grand. Dans le cas contraire, l'appareil peut être endommagé et il y a un risque de décharge électrique ou d'incendie.
	Ne couvrez pas l'appareil et ne le placez pas dans un endroit confiné comme un placard. Si l'appareil n'est pas bien ventilé, il y a un risque d'incendie.

	Ne branchez pas un trop grand nombre d'appareils électriques sur une même prise murale ou sur une même rallonge. Une prise surchargée réduit les performances et constitue une source potentielle d'incendie et de décharges électriques.
	L'appareil doit être connecté au niveau de puissance indiqué sur l'étiquette. En cas de doute et si vous voulez vérifier le niveau de puissance utilisé, contactez le service d'électricité.

a. AWG : American Wire Gauge, calibrage américain normalisé des fils.

Entretien/contrôle

Mise en garde

	Débranchez l'appareil de la prise secteur avant de nettoyer l'intérieur. Ne nettoyez pas l'appareil avec du benzène, du diluant pour peinture ou de l'alcool ; ne pulvérisez pas de l'eau directement dans l'appareil. Risque de décharge électrique ou d'incendie.
	Lorsque vous effectuez une tâche dans l'appareil pour remplacer des consommables ou nettoyer l'intérieur, ne le faites pas fonctionner. Vous pourriez vous blesser.
	Gardez les produits de nettoyage hors de portée des enfants. Ils peuvent se blesser.
	Ne démontez pas, ne réparez pas et ne remontez pas l'appareil vous-même. Cela pourrait endommager l'appareil. Appelez un technicien agréé lorsque l'appareil doit être réparé.
	Pour nettoyer et faire fonctionner l'appareil, respectez à la lettre le guide d'utilisateur fourni avec l'appareil. Dans le cas contraire, vous pourriez endommager l'appareil.
	Gardez le câble dalimentation et la surface de contact de la fiche exempts de poussière ou d'eau. Dans le cas contraire, il y a un risque de décharge électrique ou d'incendie.
	• Ne retirez jamais les couvercles ou protections fixés avec des vis. • Les unités de chauffe doivent exclusivement être réparées par un technicien de maintenance agréé. Les réparations effectuées par des techniciens non agréés pourraient causer des incendies ou des chocs électriques. • L'appareil doit exclusivement être réparé par un technicien de maintenance Samsung.

Utilisation des consommables

Mise en garde

	Ne démontez pas la cartouche de toner. Les particules de toner peuvent être dangereuses si vous les inhalez ou les ingérez.
	Ne brûlez aucun consommable comme une cartouche de toner ou une unité de chauffe. Cela pourrait provoquer une explosion ou déclencher un incendie incontrôlable.
	Lorsque vous rangez les consommables comme les cartouches de toner, gardez-les hors de portée des enfants. Les particules de toner peuvent être dangereuses si vous les inhalez ou les ingérez.
	L'utilisation de consommables recyclés, comme le toner, peut endommager l'appareil. En cas de dommage lié à l'utilisation de consommables recyclés, des frais seront imputés.
	Pour les consommables contenant de la poussière de toner (cartouche de toner, bouteille de toner vide, unité d'imagerie), suivez les instructions ci-dessous. • Lors de la mise au rebut des consommables, suivez les instructions de mise au rebut. Consultez le revendeur pour les instructions de mise au rebut. • Ne lavez pas les consommables. • Ne réutilisez pas une bouteilles de toner vide. Le non-respect des instructions ci-dessus peut causer un dysfonctionnement de l'appareil et polluer l'environnement. La garantie ne couvre pas les dommages dus à une négligence de l'utilisateur.
	Si du toner se dépose sur vos vêtements, n'utilisez pas d'eau chaude pour les laver. L'eau chaude fixe le toner sur le tissu. Utilisez de l'eau froide.
	Lorsque vous changez la cartouche de toner ou que vous retirez un papier bloqué, faites attention de ne pas vous salir ou salir vos vêtements avec le toner. Les particules de toner peuvent être dangereuses si vous les inhalez ou les ingérez.

Description de l’appareil

Vue avant 1

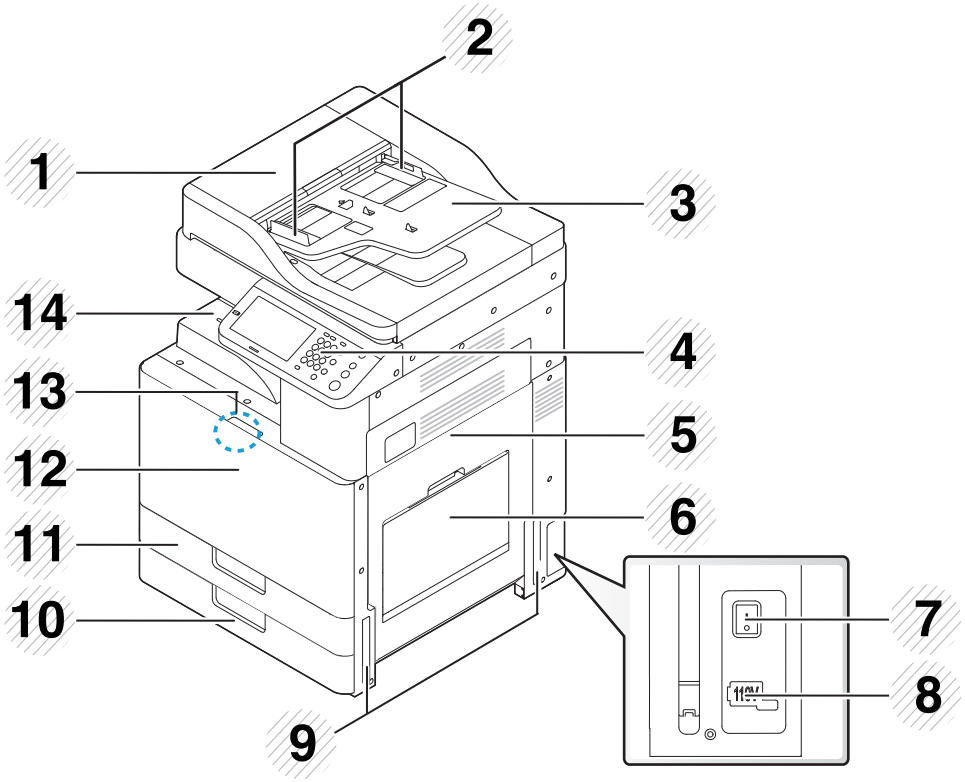

1	Capot du chargeur-inverseur automatique de documents (RADF)	8	Prise d’alimentation
2	Guides de largeur du chargeur-inverseur automatique de documents (RADF)	9	Poignées
3	Bac d'alimentation du chargeur-inverseur automatique de documents (RADF)	10	Bac standard (bac 2)
4	Panneau de commande	11	Bac standard (bac 1)
5	Capot latéral	12	Capot avant
6	Bac polyvalent	13	Poignée du capot avant
7	Interrupteur d'alimentation	14	Bac de sortie papier

Description de l’appareil

Vue avant 2

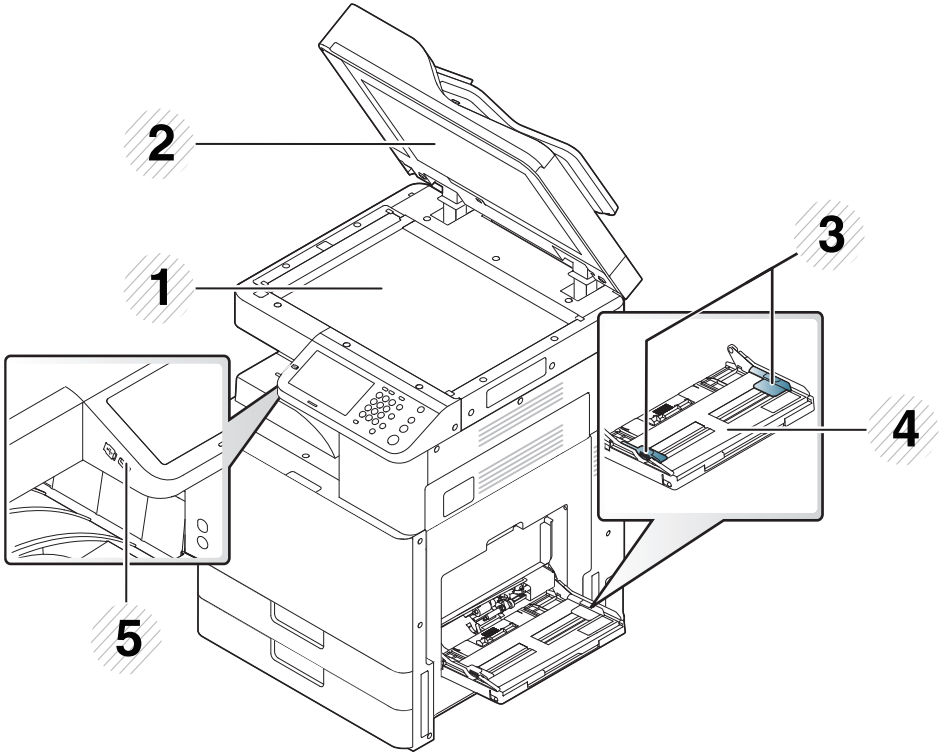

1	Vitre d’exposition	4	Bac polyvalent
2	Fond blanc	5	Port pour mémoire USB
3	Guides de largeur papier du bac polyvalent		

Vue intérieure

X322x/ X328x series

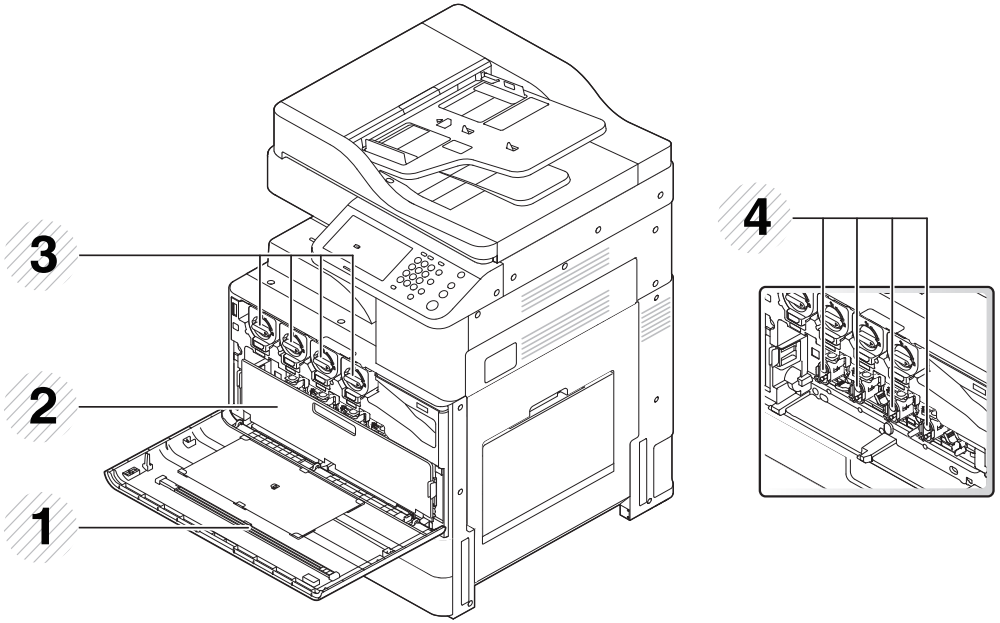

1	Bâtonnet de nettoyage de la fenêtre du module de numérisation laser
2	Récupérateur de toner usagé
3	Cartouches de toner
4	Unités d’imagerie

Description de l’appareil

Si vous souhaitez voir l’unité d’imagerie, vous devez retirer le récupérateur de toner usagé.

K325x/ K330x series

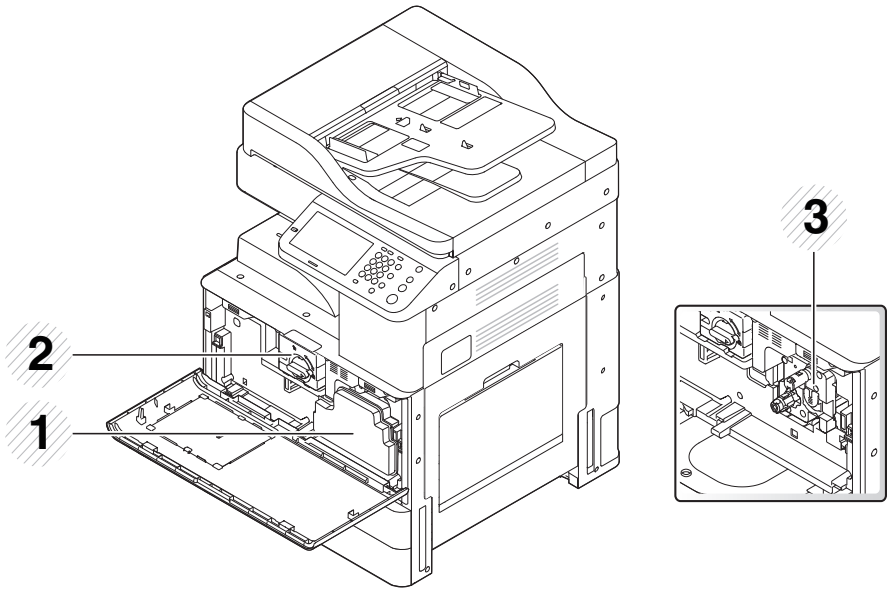

1	Récupérateur de toner usagé
2	Cartouche de toner
3	Unité d'imagerie

Si vous souhaitez voir l’unité d’imagerie, vous devez retirer le récupérateur de toner usagé.

Vue arrière

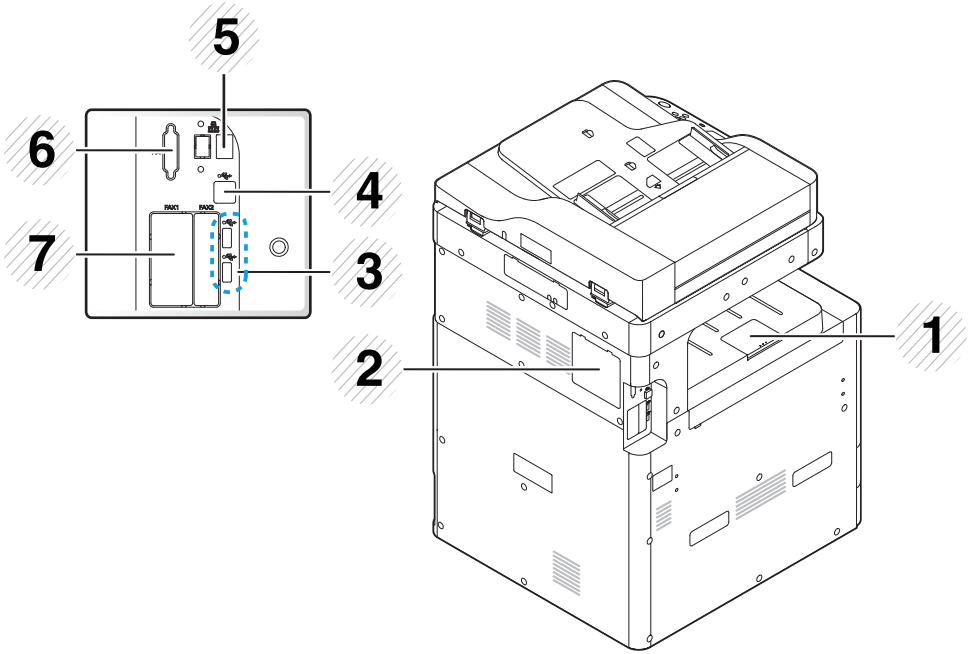

1	Bac support de sortie	5	Port réseau
2	Trappe d’accès à la carte électronique	6	Couvercle du kit FDI en option[a]
3	Port pour mémoire USB	7	Trappe de télécopie 1 en option[a]
4	Port USB		

a. Ouvrez ce couvercle pour installer le dispositif optionnel.

Vue d’ensemble du panneau de commande

Panneau de commande

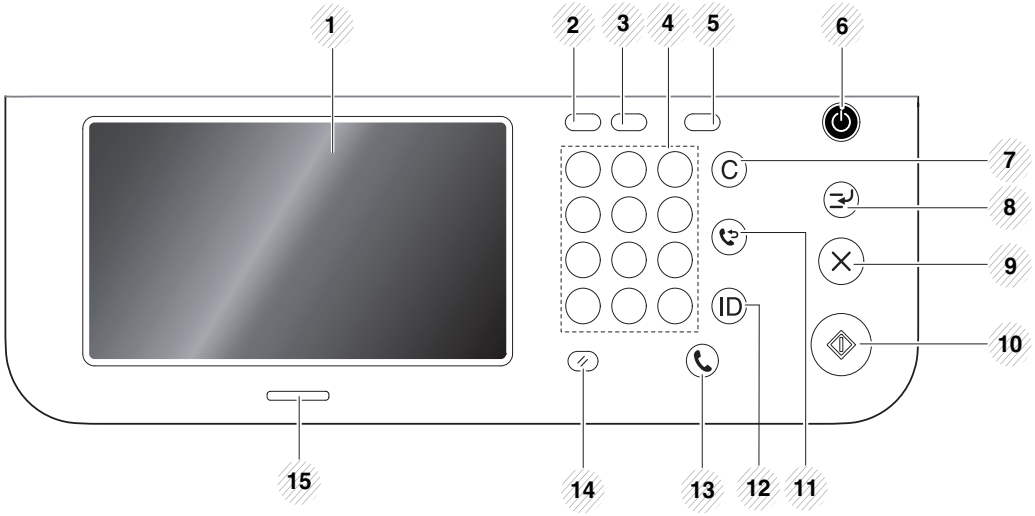

1	**Écran d’affichage**	Permet d’afficher l’état présent de l’appareil et d’afficher des messages pendant le fonctionnement. Vous pouvez définir les menus en toute simplicité à l’aide de l’écran d’affichage.
2	**Statut tâche**	Affiche les travaux en cours d’exécution, les travaux mis en file d’attente, les travaux terminés, le code d’erreur en cours ou les travaux sécurisés.
3	**Compteur**	Indique la quantité de papier utilisée (voir « Bouton Compteur » à la page 34).
4	**Pavé numérique**	Permet de composer des numéros et de saisir des caractères alphanumériques. Vous pouvez également saisir la valeur numérique pour les copies de documents ou d’autres options.
5	**Eco**	Activer le mode Eco. Activez le mode économique pour réduire la consommation de toner et de papier uniquement pendant l'impression et la copie à partir d'un PC (voir « Bouton Eco » à la page 34).
6	**Marche/Sortie de veille**	Active ou désactive l’alimentation. Lorsque le voyant bleu est allumé, l’appareil est sous tension et vous pouvez l’utiliser. Pour mettre l'appareil hors tension, maintenez ce bouton enfoncé pendant au moins 3 secondes. Cliquez sur **Oui** lorsque la fenêtre de confirmation apparaît.
7	**Supprimer**	Permet de supprimer des caractères dans la zone d’édition.
8	**Interrompre**	Arrête un travail en cours pour une copie urgente.
9	**Arrêter**	Permet d’interrompre une opération à tout moment. Une fenêtre contextuelle s’affiche à l’écran, indiquant la tâche en cours que l’utilisateur peut interrompre ou reprendre.
10	**Départ**	Permet de lancer une tâche.
11	**Bis/Pause**	En mode prêt, cette touche permet de recomposer le dernier numéro de télécopie ou de téléphone du dernier appelant ; en mode édition, elle permet d’insérer une pause (-) dans un numéro de télécopie.

12	**Déconn.**	Permet à l’utilisateur de se déconnecter.
13	**Ligne**	Lorsque vous appuyez sur cette touche, vous pouvez entendre la tonalité. Saisissez un numéro de télécopie. Ceci est similaire à l'utilisation du haut-parleur pour effectuer un appel.
14	**Réinit.**	Permet de réinitialiser les réglages actuels de l'appareil.
15	**Voyant Statut**	Permet d’afficher l’état de l’appareil (voir « Comprendre les voyants » à la page 29).

Ne touchez l’écran d’affichage qu’avec vos doigts. Un stylo ou tout autre élément pointu pourrait endommager l’écran.

Branchement d'un câble réseau

Cet appareil possède une carte d’interface réseau intégrée. Vous pouvez connecter votre appareil à un réseau à l’aide d’un câble réseau.

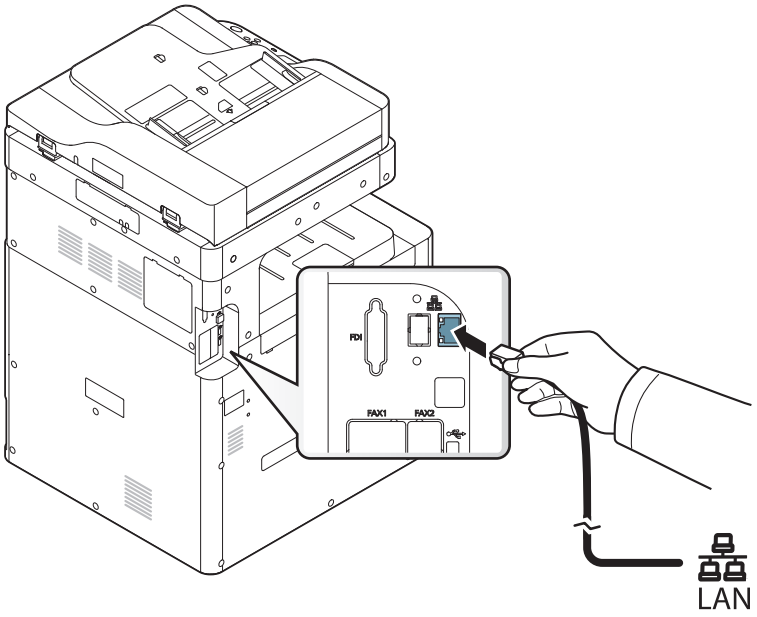

Mise en marche de l’appareil

N’oubliez pas que vous devez utiliser le câble d’alimentation électrique fourni avec l’appareil. Dans le cas contraire, vous risquez d’endommager l’appareil ou de provoquer un incendie.

1 Branchez le câble d’alimentation électrique dans la prise d’alimentation.

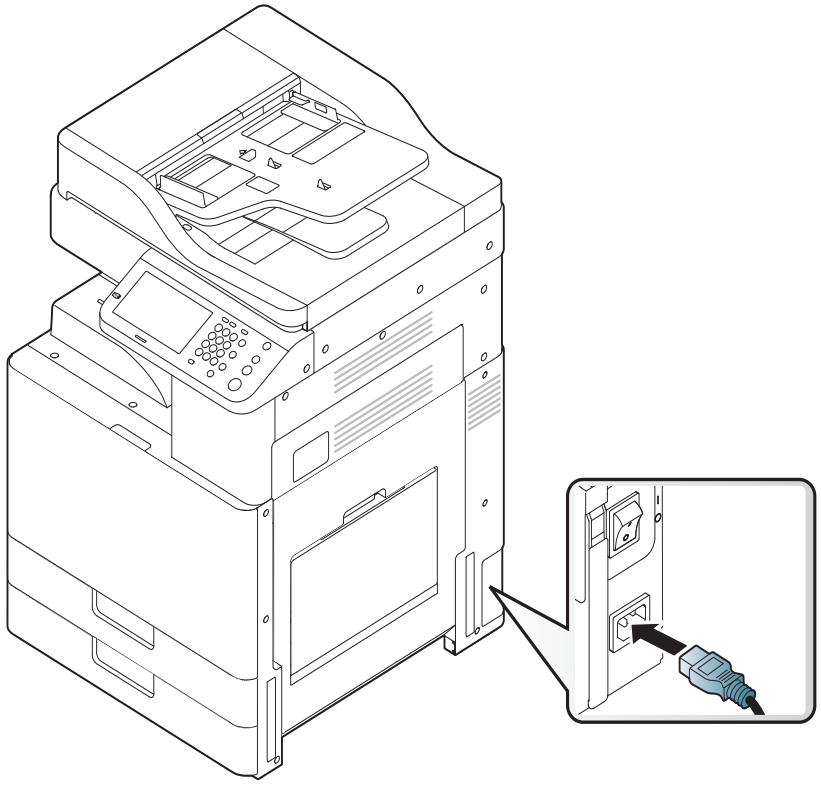

2 Branchez l’autre bout dans une prise avec mise à la terre.

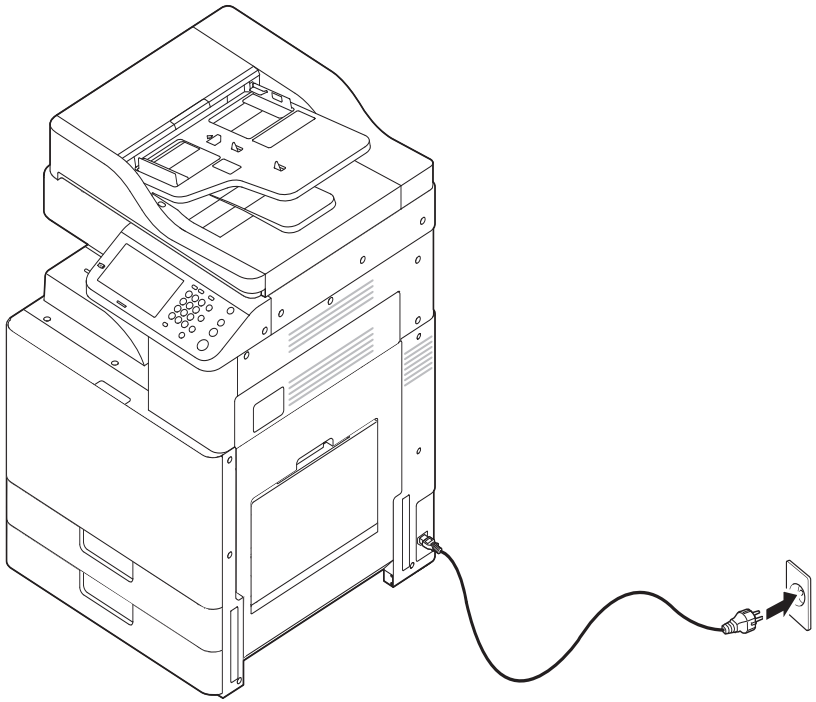

Mise en marche de l’appareil

3 Appuyez sur le bouton de mise en marche.

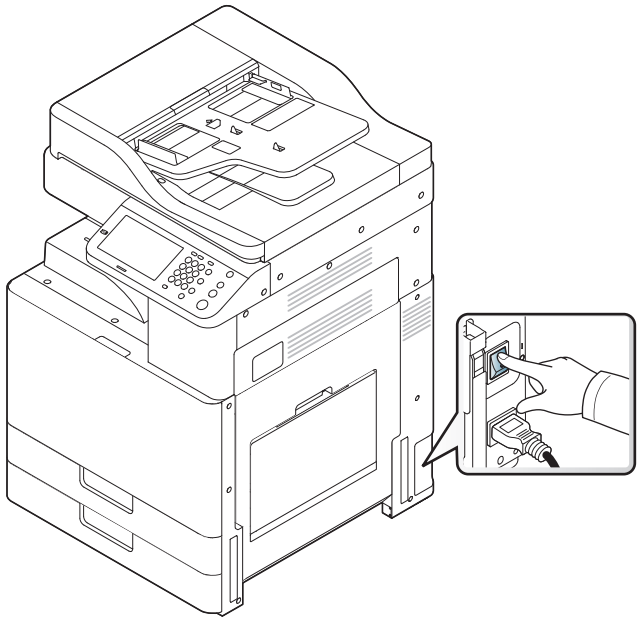

- Vous pouvez également allumer l’appareil en appuyant sur ⏻ (**Marche/Sortie de veille**).
- Certains éléments à l’intérieur de l’appareil peuvent chauffer lorsqu’il est sous tension ou une fois l’impression terminée. Veillez à ne pas vous brûler si vous devez accéder à la partie interne de l’appareil.
- Évitez de démonter l’appareil lorsqu’il est allumé ou sous tension, vous risqueriez de recevoir une décharge électrique.

Comprendre les voyants

La couleur du voyant indique l’état actuel de l’appareil.

- Certains voyants peuvent ne pas être disponibles selon le modèle ou le pays (voir « Vue d’ensemble du panneau de commande » à la page 24).
- Pour corriger l'erreur, consultez le message d'erreur et ses instructions dans la section relative au dépannage (voir « Dépannage » à la page 382).
- Vous pouvez également résoudre l'erreur en suivant les indications de la fenêtre du programme Etat de l’imprimante Samsung, sur l'ordinateur (voir « Utilisation de Etat de l’imprimante Samsung » à la page 328).
- Si le problème persiste, contactez un technicien de maintenance.

Présentation du voyant d’état

État		Description	
Désactivé		• L’appareil est déconnecté. • L’appareil est en mode Économie d’énergie.	
Bleu	**Activé**	L’appareil est connecté et prêt à être utilisé.	
	Clignotant	FAX	L’appareil envoie ou reçoit des télécopies.
		Copier	L’appareil copie des documents.
		Num	L’appareil numérise des documents.
		Impr.	• Lorsque le voyant d’état clignote lentement, cela signifie que l’appareil reçoit des données de l’ordinateur. • Lorsque le voyant vert clignote rapidement, l’appareil imprime des données.

Comprendre les voyants

État		Description
Orange	**Activé**	• Une cartouche de toner a pratiquement atteint sa durée de vie estimée[a]. Il est recommandé de remplacer la cartouche de toner. • Un bourrage papier s'est produit (voir « Résolution des bourrages papier » à la page 384). • Le capot est ouvert. Fermez-le. • Le bac est vide. Chargez du papier dans le bac (voir « Chargement de papier dans le bac » à la page 86). • L'appareil s'est arrêté à la suite d'une erreur sévère. Vérifiez le message sur l'écran (voir « Signification des messages d'erreur » à la page 414). • Une unité d'imagerie a presque atteint la durée la durée de vie estimée de sa cartouche. Il est recommandé de remplacer la cartouche de toner. • Récupérateur de toner usagé absent ou plein (voir « Remplacement du récupérateur de toner usagé » à la page 355).
	Clignotant	• Un léger dysfonctionnement est survenu et l'appareil est en attente jusqu'à ce qu'il soit corrigé. Vérifiez le message sur l'écran (voir « Signification des messages d'erreur » à la page 414). Dès que le problème est résolu, l'appareil reprend sa tâche initiale. • La durée de vie[a] de la cartouche de toner ou de l'unité d'imagerie touche à sa fin Commandez une nouvelle cartouche de toner ou unité d'imagerie. Vous pouvez améliorer provisoirement la qualité d'impression en secouant la cartouche afin de répartir le toner résiduel.

a. L'autonomie estimée de la cartouche signifie l'autonomie attendue ou estimée de la cartouche de toner, ce qui indique la capacité moyenne d'impression et est défini conformément à la norme ISO/IEC 19752 (K325x/ K330x series) ou ISO/IEC 19798 (X322x/ X328x series). Le nombre de pages peut varier en fonction de l'environnement d'exploitation, du pourcentage de zone d'image, du délai entre chaque impression, des graphiques, des supports et du format des supports. Un peu de toner peut rester dans la cartouche, même lorsque la DEL orange est allumée et que l'imprimante s'arrête d'imprimer.

Vérifiez le message sur l'écran. Suivez les instructions du message ou reportez-vous au chapitre de dépannage (voir « Signification des messages d'erreur » à la page 414). Si le problème persiste, contactez le service de maintenance.

Comprendre les voyants

Voyant d'alimentation

La couleur du voyant indique l’état actuel de l’appareil.

État		Description
Désactivé		L’appareil est déconnecté.
Bleu	**Activé**	• L’appareil est connecté et prêt à être utilisé. • L’appareil est en mode Économie d’énergie. Dès que l’appareil reçoit des données ou que l'on appuie sur un écran, l’appareil se remet automatiquement en ligne.

Vérifiez le message sur l’écran. Suivez les instructions du message ou reportez-vous au chapitre de dépannage (voir « Signification des messages d’erreur » à la page 414). Si le problème persiste, contactez le service de maintenance.

Écran d'affichage et bouton utile

Écran d’affichage

L’écran d’affichage sur le panneau de commande permet une utilisation conviviale de l’appareil. Une fois que vous appuyez sur l’icône d’accueil ( ) sur l’écran, l’écran d’affichage s’affiche. Les captures d’écran de ce guide de l’utilisateur peuvent être différentes de votre appareil en fonction de ses options ou du modèle.

- Pour passer à l’écran d’affichage suivant, appuyez sur la flèche droite ou faites glisser votre doigt sur l’écran d’affichage.
- En fonction du paramètre d’authentification, les utilisateurs de l’appareil doivent saisir un identifiant et un mot de passe. Dans ce cas, l’appareil ne peut être utilisé que par un utilisateur autorisé qui a enregistré un identifiant et un mot de passe sur l’appareil. Contactez l’administrateur de l’appareil.

- **Copier :** permet d’accéder au menu **Copier** (voir « Copie » à la page 140).
- **FAX:** Permet d'accéder au menu **Fax** (voir « Télécopie (en option) » à la page 196).
- **Doc enregistrés:** permet d’accéder au menu **Doc enregistrés** (voir « Présentation de l'écran Documents enregistrés » à la page 266).
- **Dossier partagé:** permet d’accéder au menu **Dossier partagé** (voir « Présentation de l'écran Dossier partagé » à la page 263).

Écran d'affichage et bouton utile

- **Num vers Email:** permet d'accéder au menu **Num vers Email** (voir « Numérisation et envoi par e-mail » à la page 166).
- **Numérisation vers serveur:** permet d'accéder au menu **Numérisation vers serveur** (voir « Numérisation et envoi via SMB/FTP » à la page 174).
- **Num v. PC :** permet d'accéder au menu **Num v. PC** (voir « Numérisation et envoi par e-mail » à la page 166).
- **Num.vers doss.Partagé:** permet d'accéder au menu **Num.vers doss.Partagé** (voir « Numérisation et envoi vers USB/dossier partagé » à la page 183).

- **Copie rapide:** permet d'accéder au menu **Copie rapide** (voir « Copie rapide » à la page 147).
- **USB :** permet d'accéder au menu **USB**. Lorsqu'un périphérique USB est inséré dans le port mémoire de l'appareil, **USB** est activé sur l'écran d'affichage (voir « Présentation de l'écran USB » à la page 268).
- **Numéris. vers USB:** permet d'accéder au menu **Numéris. vers USB**. Lorsqu'un périphérique USB est inséré dans le port mémoire de l'appareil, **Numéris. vers USB** est activé sur l'écran d'affichage (voir « Numérisation vers un dispositif de mémoire USB » à la page 273).
- **Config appareil:** Vous pouvez consulter les paramètres actuels de l'appareil ou en modifier les valeurs (voir « Configuration de l'appareil » à la page 281).

Certains menus ne peuvent être configurés que par un administrateur ou un utilisateur autorisé dont un administrateur a enregistré un identifiant et un mot de passe sur l'appareil. Lorsque l'appareil le demande, saisissez l'identifiant et le mot de passe.

- **Numériser vers le Cloud Samsung:** Pour pouvoir utiliser ce menu, Samsung Cloud Printer doit être enregistré. Pour plus d'informations, contactez votre distributeur Samsung local ou le revendeur chez qui vous avez acheté votre appareil (voir « Numérisation et envoi vers Samsung Cloud Print » à la page 255).

Écran d'affichage et bouton utile

Bouton Compteur

Lorsque vous appuyez sur la touche **Compteur** sur le panneau de commande, vous pouvez voir le nombre d'impressions.

Lorsque vous sélectionnez **Appareil**, vous pouvez voir le nombre d'impressions par dispositif. Une impression se réfère généralement à un seul côté d'une feuille et non pas à une impression sur un seul côté.

- **Utilis totale:** affiche le nombre total d'impressions.
- **Utilis envois :** affiche le nombre d'images envoyées par courrier électronique, serveur, etc.
- **Grande page :** Affiche le nombre total d'impressions avec du papier grand format.
- **Utilis envois fax (RTC) :** affiche le nombre de télécopies envoyées.

Lorsque vous sélectionnez **Util**, vous pouvez voir le nombre d'utilisations, la limite, et l'utilisation restante pour chaque utilisateur.

Bouton Eco

La fonction éco permet d'économiser les ressources d'impression et conduit à imprimer de manière écologique. Lorsque vous appuyez sur le bouton **Eco**, l'appareil active ou désactive le mode éco. Si le mode éco est activé, vous pouvez voir l'image éco ( ) sur certaines fonctionnalités. Certaines options de fonctionnalités ne peuvent pas être utilisées en mode éco.

- Seuls les administrateurs ont l'autorisation pour **Paramèt Eco** dans **Config appareil** (voir « Paramètres Eco » à la page 300).
- Si l'appareil demande un mot de passe pour le mode éco, vous devez saisir le mot de passe. Contactez votre administrateur.
- Le bouton **Eco** est activé uniquement pour les menus **Copier** et **Copie rapide**.

État		Description
Désactivé		L'appareil n'est pas en mode Éco.
Vert	**ACTIVE**	L'appareil est en mode Éco.

Écran d'affichage et bouton utile

Bouton Statut tâche

Lorsque vous appuyez sur la touche **Statut tâche**, l'écran affiche les tâches en cours d'exécution, mises en file d'attente et terminées.

Impr. en cours

Affiche la liste des tâches en cours et en attente.

Appuyez sur le nom de la tâche pour afficher des informations plus détailllées.

- **N°:** indique l'ordre des tâches.
- **Type tâche :** affiche le type de travail, par exemple impression, copie, télécopie, etc.
- **Nom tâche:** Affiche le nom du travail.
- **Util:** affiche le nom du propriétaire du travail.
- **État:** Affiche l'état actuel de chaque tâche.
- **Suppr. :** permet de supprimer le travail sélectionné de la liste.

Tâche terminée

Affiche la liste des travaux terminés.

Appuyez sur le nom de la tâche pour afficher des informations plus détailllées.

- **N°:** indique l'ordre des tâches.
- **Type tâche :** affiche le type de travail, par exemple impression, copie, télécopie, etc.
- **Nom tâche:** Affiche le nom du travail.
- **Util:** affiche le nom du propriétaire du travail.
- **État:** Affiche l'état de chaque tâche terminée.

Tâche sécur

Affiche la liste des travaux sécurisés que l'utilisateur a définis dans le pilote d'impression (voir « Mode d'impression » à la page 116). Vous devez saisir le **ID** et le **Mot de p.** définis dans le pilote de l'imprimante.

- **N°:** indique l'ordre des tâches.
- **Type tâche :** affiche le type de travail.
- **Nom tâche:** Affiche le nom du travail.
- **Util:** affiche le nom du propriétaire du travail.
- **Détail :** permet d'afficher les informations détaillées concernant le travail sélectionné. Vous pouvez également changer le nombre de copies en appuyant sur **Modif paramètres**.
- **Modif.:** permet de changer le **Nom tâche** du travail sélectionné.
- **Suppr. :** permet de supprimer la tâche sélectionnée de la liste.

- **Impr.:** permet d'imprimer la tâche sélectionnée dans la liste.
- **Fermer:** permet de fermer la fenêtre d'état des travaux.

Avertiss actif

Affiche tous messages et codes d'erreur éventuels.

- **Heure :** Affiche l'heure des messages.
- **Type:** Affiche le type de tâche.
- **Message d'état de la machine:** affiche les messages d'erreur pour les erreurs actuelles dans l'appareil.
- **Code err:** affiche le code du message d'erreur.

Bouton Interrompre

Lorsque vous appuyez sur le bouton **Interrompre**, l'appareil passe en mode d'interruption, c'est-à-dire qu'il arrête le travail d'impression en cours pour un travail de copie urgent. Une fois la copie urgente réalisée, l'appareil reprend la tâche d'impression interrompue.

État		Description
Désactivé		L'appareil n'est pas en mode Interruption d'impression.
Bleu	**ACTIVE**	L'appareil est en mode Interruption d'impression.

Présentation du clavier contextuel

Le clavier de l’écran d’affichage permet de saisir des caractères alphabétiques, des chiffres ou des symboles. Pour une bonne accessibilité, ce clavier est identique à un clavier normal.

Appuyez sur la zone de saisie à l’endroit où vous souhaitez saisir des caractères ; le clavier s’affiche à l’écran. Le clavier s'affiche par défaut avec les lettres minuscules.

2. Installation des logiciels

Ce chapitre vous guide pas à pas dans la procédure d’installation du pilote de l’appareil.Lisez attentivement ce chapitre pour utiliser les différentes méthodes d’installation.

Il contient les sections suivantes :

- **Installation du pilote** 39
- **Réinstallation du pilote** 43

Installation du pilote

Un appareil local est un appareil directement connecté à votre ordinateur à l’aide d'un câble USB.Si votre appareil est relié à un réseau, ignorez les étapes suivantes et passez à l’installation du pilote de l’appareil connecté à un réseau (voir « Installation du pilote sur le réseau » à la page 56).

- La fenêtre d’installation présentée dans ce Mode d’emploi peut différer de celle qui apparaît sur votre écran. Cela dépend de l’appareil et de l’interface utilisés.
- Utilisez uniquement un câble USB ne dépassant pas 3 m.

Installation du pilote

Windows

1 Assurez-vous que l'appareil est connecté à votre ordinateur et qu'il est sous tension.

2 Insérez le CD de logiciels fourni dans le lecteur.

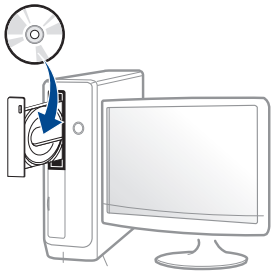

Si la fenêtre d'installation n'apparaît pas, cliquez sur **Démarrer** > **Tous les programmes** > **Accessoires** > **Exécuter**.

Entrez X:**Setup.exe**, en remplaçant « X » par la lettre représentant le lecteur de CD-ROM, puis cliquez sur **OK**.

- Sous Windows 8

  Si la fenêtre d'installation n'apparait pas, depuis **Charms(Icônes)**, sélectionnez **Rechercher** > **Apps(Application)** et recherchez **Exécuter**.Saisissez X:**Setup.exe**, en remplaçant le « X » par la lettre qui représente votre lecteur de CD-ROM et cliquez sur **OK**.

  Si une fenêtre d'invite « **Tapez pour choisir ce qui arrive avec ce disque**.» s'affiche, cliquez dans la fenêtre et choisissez **Run Setup.exe**.

- Sous Windows 10 / Windows Server 2016

  Si la fenêtre d'installation ne s'affiche pas, tapez X:**Setup.exe** dans la zone de saisie **Rechercher** de la barre de tâches, en remplaçant « X » par la lettre représentant votre lecteur de CD-ROM et appuyez sur la touche Entrée.

3 Relisez et acceptez le contrat d'installation dans la fenêtre d'installation, puis cliquez sur **Suivant**.

4 Sélectionnez **USB** sur l'écran **Type de connexion de l'imprimante**, puis cliquez sur **Suivant**.

5 Suivez les instructions affichées dans la fenêtre d'installation.

Depuis l'écran Démarrer de Windows 8

- Le pilote V4 est automatiquement téléchargé depuis la mise à jour Windows si votre ordinateur est connecté à Internet.S'il ne l'est pas, vous pouvez télécharger manuellement le pilote V4 sur le site Internet de Samsung, www.samsung.com >rechercher votre produit > Assistance ou téléchargements.
- Vous pouvez télécharger l'application Samsung Printer Experience depuis le Windows Store.Vous devez disposer d'un compte Microsoft pour utiliser le Store Windows.
  1 Depuis **Charms(Icônes)**, sélectionnez **Rechercher**.
  2 Cliquez sur **Enregistrer**.
  3 Recherchez et cliquez sur **Samsung Printer Experience**.
  4 Cliquez sur **Installer**.

Installation du pilote

- Si vous installez le pilote à l'aide du CD du logiciel fourni, le pilote V4 n'est pas installé.Si vous voulez utiliser le pilote V4 dans l'écran du **Bureau**, vous pouvez télécharger sur le site Internet de Samsung, www.samsung.com >trouver votre produit > Assistance ou téléchargements.
- Si vous voulez installer des outils de gestion d'imprimante de Samsung, vous devez les installer à l'aide du CD de logiciel fourni.

1 Assurez-vous que votre ordinateur est allumé et connecté à Internet.

2 Assurez-vous que l'appareil est sous tension.

3 Raccordez l'ordinateur à l'appareil avec un câble USB.

Le pilote est automatiquement installé à partir de **Windows Update**.

Mac

1 Assurez-vous que l'appareil est connecté à votre ordinateur et qu'il est sous tension.

2 Insérez le CD de logiciels fourni dans le lecteur.

3 Sélectionnez le volume du CD-ROM qui s'affiche sur **outil de recherche**.

4 Double-cliquez sur l'icône **Installer logiciel**.

5 Lisez le contrat de licence et cochez le bouton du contrat d'installation.

6 Cliquez sur **Suivant** et suivez les instructions dans la fenêtre d'installation.

Linux

Vous devez télécharger les progiciels Linux sur le site Web Samsung pour installer le logiciel d'impression (http://www.samsung.com > rechercher votre produit > Assistance ou Téléchargements).

Installation du Unified Linux Driver

Vous devez vous connecter en tant que super-utilisateur (root) pour installer le pilote de l'appareil.Si vous ne disposez pas du statut de super-utilisateur, contactez votre administrateur système.

1 Assurez-vous que l'appareil est connecté à votre ordinateur et qu'il est sous tension.

2 Copiez le paquet **Unified Linux Driver** sur votre système.

3 Ouvrez le programme Terminal et accédez au dossier dans lequel vous avez copié le package.

Installation du pilote

4 Extrayez le paquet.

5 Allez dans le dossier **uld**.

6 Exécutez la commande « ./**install.sh** » (si vous n'êtes pas connecté en tant que racine, exécutez la commande avec « **sudo** » en tant que « **sudo ./install.sh** »)

7 Continuez l'installation.

8 Une fois l'installation terminée, lancez l'utilitaire d'impression (Allez dans **System** > **Administration** > **Printing** ou exécutez la commande « **system-config-printer** » dans le programme Terminal).

9 Cliquez sur la touche **Add**.

10 Sélectionnez votre imprimante.

11 Cliquez sur le bouton **Forward** et ajoutez-la à votre système.

Réinstallation du pilote

Si le pilote d'impression ne fonctionne pas correctement, procédez comme suit pour le réinstaller.

Windows

1 Assurez-vous que l'appareil est connecté à votre ordinateur et qu'il est sous tension.

2 Dans le menu **Démarrer**, sélectionnez **Programmes** ou **Tous les programmes** > **Samsung Printers** > **Désinstaller le logiciel d'impression Samsung**.

- Pour Windows 8,
  1 Dans Charms, sélectionnez **Rechercher** > **Apps(Application)**.
  2 Cherchez et cliquez sur **Panneau de configuration**.
  3 Cliquez sur **Programmes et fonctionnalités**.
  4 Cliquez avec le bouton droit sur le pilote que vous voulez désinstaller et sélectionnez **Désinstaller**.

- Sous Windows 10 / Windows Server 2016
  1 Dans la barre de tâches, appuyez sur **Programmes et Fonctionnalités** dans la zone de saisie **Rechercher**.Appuyez sur la touche Entrée.

    OU

    Dans l'icône **Démarrer** ( ), sélectionnez **Toutes les apps** > **Rechercher** > **Programmes et fonctionnalités**.
  2 Cliquez avec le bouton droit sur le pilote que vous voulez désinstaller et sélectionnez **Désinstaller**.

3 Suivez les instructions affichées dans la fenêtre d'installation.

4 Insérez le CD du logiciel dans le lecteur de CD-ROM et réinstallez le pilote (voir « Installation du pilote » à la page 39).

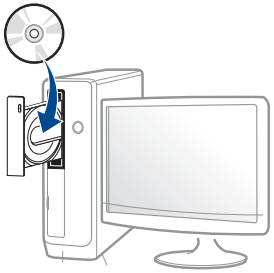

Réinstallation du pilote

Depuis l'écran Démarrer de Windows 8

1. Assurez-vous que l'appareil est connecté à votre ordinateur et qu'il est sous tension.
2. Cliquez sur le carré **Désinstaller le logiciel d'impression Samsung**dans l'écran **Démarrer**.
3. Suivez les instructions affichées dans la fenêtre.

- Si vous ne trouvez pas de carré du logiciel d'imprimante Samsung, désinstallez à partir du mode d'écran du bureau.
- Si vous voulez désinstaller des outils de gestion d'imprimante Samsung, dans l'écran **Démarrer**, cliquez avec le bouton droit sur l'application > **Désinstaller** > cliquez avec le bouton droit sur le programme à supprimer > **Désinstaller** et suivez les instructions dans la fenêtre.

Mac

Si le pilote d'impression ne fonctionne pas correctement, désinstallez-le et réinstallez-le.

1. Ouvrez le dossier **Applications** > **Samsung** > **Désinstallateur du logiciel de l'imprimante**.
2. Pour désinstaller le logiciel de l'imprimante, cliquez sur **Continuer**.
3. Cochez le programme que vous souhaitez désinstaller et cliquez sur **Désinstaller**.
4. Saisissez le mot de passe et cliquez sur **OK**.
5. Une fois la désinstallation terminée, cliquez sur **Fermer**.

Si un appareil a déjà été ajouté, supprimez-le dans **Configuration d'imprimante** ou **Imprimantes et fax**.

Réinstallation du pilote

Linux/Unix

Si le pilote d’impression ne fonctionne pas correctement, désinstallez-le et réinstallez-le.

1. Ouvrez le programme **Terminal**.
2. Accédez au dossier **uld** extrait du paquet **Unified Linux Driver**.
3. Exécutez la commande "./**uninstall.sh**" (si vous n'êtes pas connecté en tant que racine, exécutez la commande avec « **sudo** » en tant que « **sudo ./uninstall.sh** »)
4. Continuez la désinstallation.

3. Utilisation d'un appareil connecté au réseau

Ce chapitre vous guide pas à pas dans la procédure de paramétrage de l’environnement réseau avant d’utiliser l’appareil.Vous devez être familiarisé avec les termes utilisés pour la configuration de l’environnement réseau.Reportez-vous au glossaire pour les termes que vous ne comprenez pas (« Glossaire » à la page 489).

Ce chapitre contient les sections suivantes :

- **Environnement réseau** 47
- **Accès à la configuration réseau** 48
- **Paramètres réseau (TCP/IP)** 49
- **Création d’une adresse IP** 51
- **Installation du pilote sur le réseau** 56
- **Configuration du réseau sans fil (en option)** 65

Environnement réseau

Vous pouvez utiliser le réseau après avoir connecté le câble réseau à un port correspondant sur votre appareil.

Vous devez configurer les protocoles réseau de l'appareil pour pouvoir l'utiliser comme appareil réseau.Vous pouvez définir les paramètres réseau de base à l'aide du panneau de commande de l'appareil.

Le tableau suivant indique les environnements réseau compatibles avec l'appareil :

Eléments	Caractéristiques techniques
Interface réseau	• Réseau local câblé Ethernet 10/100/1000 Base TX • Réseau sans fil 802.11b/g/n [a]
Système d'exploitation réseau	• Windows® XP Service Pack 3, Windows Server® 2003, Windows Vista®, Windows® 7/8, Windows Server® 2008 R2, Windows® 10, Windows® Server 2016 • Différents systèmes d'exploitation Linux • Mac OS X 10.6 -10.10 • UNIX OS

Eléments	Caractéristiques techniques
Protocoles réseau	• TCP/IPv4 • DHCP, BOOTP • DNS, WINS, Bonjour, SLP, UPnP • Impression TCP/IP standard (RAW), LPR, IPP, WSD • SNMPv 1/2/3, HTTP, IPSec • TCP/IPv6 (DHCP, DNS, RAW, LPR, SNMPv 1/2/3, HTTP, IPSec)
Sécurité sans fil [a]	• Authentification:Système ouvert, clé partagée, WPA/WPA2 Personal/Enterprise • Cryptage:WEP64, WEP128, TKIP, AES

a. Périphérique optionnel

Accès à la configuration réseau

1 Assurez-vous que le câble Ethernet est bien connecté à l'appareil.

2 Appuyez sur **Config appareil** > **Paramètre réseau** dans l'écran d'affichage.

3 Sélectionnez l'option de votre choix.Si l'option est réservée à l'administrateur, l'écran suivante s'affiche.

Saisissez l'**ID**, le **Mot de p.**, et le **Domaine** à l'aide du clavier contextuel qui s'affiche lorsque vous appuyez sur chaque champ.

- Saisissez l'identifiant et le mot de passe défini précédemment à la mise sous tension de l'appareil :**Param initiaux** (voir « Param initiaux » à la page 301).
- Vous pouvez également utiliser le bouton **Utilis récents** pour trouver l'identifiant récemment utilisé et le bouton **Liste domaines** pour trouver le domaine dans la liste enregistrée dans l'appareil.
- Lorsque vous vous connectez, vous pouvez voir l'identifiant de l'utilisateur connecté sur l'écran.

4 Appuyez sur **OK**.

Paramètres réseau (TCP/IP)

Lorsque vous reliez votre appareil à un réseau, vous devez d'abord configurer ses paramètres TCP/IP.Les paramètres indiqués ci-dessous sont les réglages de base requis pour l'utilisation de l'appareil en réseau.Vous pouvez définir TCP/IP, le serveur DNS, TCP/IPv6, Ethernet, les méthodes d'attribution d'adresse IP.

Ethernet

Vous pouvez définir les paramètres Ethernet.

Appuyez sur **Config appareil** > **Paramètre réseau** > **TCP/IP** > **Ethernet** dans l'écran d'affichage.

Vous pouvez également utiliser cette fonction dans SyncThru™ Web Service.Ouvrez le navigateur Web de votre ordinateur connecté au réseau et saisissez l'adresse IP de votre appareil (voir « Onglet Paramètres » à la page 313).

- **Ethernet:** Vous pouvez activer/désactiver le port ethernet.
- **Débit :** choisissez la vitesse d'Ethernet.
- **Adresse MAC:** indique l'adresse MAC de l'appareil.

Protocole TCP/IP

Vous pouvez définir les paramètres IPv4.

Appuyez sur **Config appareil** > **Paramètre réseau** > **TCP/IP** > **TCP/IPv4** dans l'écran d'affichage.

Vous pouvez également utiliser cette fonction dans SyncThru™ Web Service.Ouvrez le navigateur Web de votre ordinateur connecté au réseau et saisissez l'adresse IP de votre appareil (voir « Onglet Paramètres » à la page 313).

Paramétrage IP

Vous pouvez choisir la méthode d'attribution d'adresses IP.

- **Statique :** sélectionnez cette option pour saisir manuellement l'adresse IP/le masque de sous-réseau/ l'adresse de passerelle.
- **BOOTP :** l'adresse IP/le masque de sous-réseau/l'adresse de passerelle sont attribués automatiquement par le serveur BOOTP.
- **DHCP:** l'adresse IP/le masque de sous-réseau/l'adresse de passerelle sont attribués automatiquement par le serveur DHCP.

Paramètres réseau (TCP/IP)

Configuration DNS

Vous pouvez configurer le serveur DNS.

- **Nom d'hôte :** saisissez le nom d'hôte.Vous pouvez entrer jusqu'à 63 caractères.Le nom par défaut est « **SEC[MAC address]** ».
- **Nom de domaine :** saisissez le nom de domaine.Vous pouvez entrer jusqu'à 128 caractères.
- **Serveur DNS principal :** saisissez l'adresse du serveur DNS principal que vous souhaitez utiliser.
- **Serveur DNS secondaire :** saisissez l'adresse du serveur DNS alternatif que vous souhaitez utiliser.
- **Enregistrement DNS dynamique :** si vous souhaitez l'utiliser, cochez les cases de l'inscription DNS dynamique.Si cette option est cochée, l'appareil enregistre de façon dynamique son nom d'hôte et son nom de domaine sur les serveurs DNS configurés.De plus, si cette option est cochée et si DHCP est sélectionné, les options DHCP FQDN sont automatiquement désactivées.

Service WINS (Windows Internet Name Service)

Vous pouvez configurer le serveur WINS.WINS est utilisé dans le système d'exploitation Windows.Sélectionnez cette option.

Affichage d'adresse IP

Vous pouvez configurer l'appareil pour afficher l'adresse IP sur la barre des notifications.Si vous sélectionnez cette option, l'adresse IP s'affiche sur la barre des notifications.

Création d’une adresse IP

Lorsque vous reliez votre appareil à un réseau, vous devez d’abord configurer ses paramètres TCP/IP.Les paramètres indiqués ci-dessous sont les réglages de base requis pour l’utilisation de l’appareil en réseau.Vous pouvez définir TCP/IP, le serveur DNS, TCP/IPv6, Ethernet, les méthodes d’attribution d’adresse IP.

Configuration IPv4

- Si votre appareil ne prend pas de connexion réseau en charge, il ne pourra pas utiliser cette fonction (voir « Vue arrière » à la page 23).
- Vous pouvez également définir le TCP/IPv4 à partir du panneau de commande.
- TCP/IPv6 n’est pas pris en charge par ce programme.

Commencez par créer une adresse IP pour l’impression et la gestion réseau.Dans la plupart des cas, une nouvelle adresse IP est attribuée automatiquement par un serveur DHCP (serveur de protocole DHCP) situé sur le réseau.

Définition d’adresse IPv4 à l’aide du programme SetIP (Windows)

Avant d'utiliser le programme SetIP, désactivez le pare-feu de l'ordinateur dans **Panneau de configuration** > **Centre de sécurité** > **Pare-feu Windows**.

Les instructions suivantes peuvent êtres différentes pour votre modèle.

1. Téléchargez le logiciel à partir du site web de Samsung, puis ouvrez-le et installez-le :(http://www.samsung.com > rechercher votre produit > Assistance ou Téléchargements).
2. Suivez les instructions affichées dans la fenêtre d’installation.
3. Connectez l’appareil au réseau avec un câble réseau.
4. Mettez l’appareil sous tension.
5. À partir du menu **Démarrer** de Windows, sélectionnez **Tous les programmes** > **Samsung Printers** > **SetIP** > **SetIP**.
6. Cliquez sur l’icône (la troisième en partant de la gauche) dans la fenêtre SetIP pour ouvrir la fenêtre de configuration TCP/IP.

Création d’une adresse IP

7 Saisissez les nouvelles informations de l’appareil dans la fenêtre de configuration.dans un intranet d’entreprise, ces informations peuvent devoir être affectées par un gestionnaire du réseau avant de poursuivre.

Recherchez l’adresse MAC de l’appareil dans le **Rapport de configuration réseau** (voir « Autres réglages » à la page 287) et saisissez-la sans les deux-points (:).Par exemple, 30:CD:A7:1F:E3:27 devient 30CDA71FE327.

8 Cliquez sur **Appliquer**, puis cliquez sur **OK**.L’appareil imprimera automatiquement le **rapport de configuration réseau**.Vérifiez que tous les paramètres sont corrects.

Définition d’adresse IPv4 à l’aide du programme SetIP (Mac)

Avant d'utiliser le programme SetIP, désactivez le pare-feu de l'ordinateur dans **Préférences système** > **Sécurité** (ou **Securite et confidentialite**) > **Coupe-feu**.

1 Téléchargez le logiciel à partir du site web de Samsung, puis ouvrez-le et installez-le :(http://www.samsung.com > rechercher votre produit > Assistance ou Téléchargements).

2 Mettez l’appareil sous tension.

3 Lancez l'application **SetIP** téléchargée.

4 Cliquez sur l’icône (la troisième en partant de la gauche) dans la fenêtre SetIP pour ouvrir la fenêtre de configuration TCP/IP.

5 Saisissez les nouvelles informations de l’appareil dans la fenêtre de configuration.dans un intranet d’entreprise, ces informations peuvent devoir être affectées par un gestionnaire du réseau avant de poursuivre.

Recherchez l’adresse MAC de l’appareil dans le **Rapport de configuration réseau** (voir « Autres réglages » à la page 287) et saisissez-la sans les deux-points (:).Par exemple, 30:CD:A7:1F:E3:27 devient 30CDA71FE327.

6 Cliquez sur **Appliquer**, puis cliquez sur **OK**.L’appareil imprimera automatiquement le **rapport de configuration réseau**.Vérifiez que tous les paramètres sont corrects.

Définition d’adresse IPv4 à l’aide du programme SetIP (Linux)

Avant d'utiliser le programme SetIP, désactivez le pare-feu de l'ordinateur dans **System Preferences** ou **Administrator**.

Création d’une adresse IP

Les instructions suivantes peuvent varier selon le modèle ou les systèmes d'exploitation.

1. Téléchargez le programme SetIP depuis le site web Samsung et extrayez-le.
2. Double-cliquez sur le fichier **SetIPApplet.html** dans le dossier **cdroot/Linux/noarch/at_opt/share/utils**.
3. Cliquez pour ouvrir la fenêtre de configuration TCP/IP.
4. Saisissez les nouvelles informations de l’appareil dans la fenêtre de configuration.dans un intranet d’entreprise, ces informations peuvent devoir être affectées par un gestionnaire du réseau avant de poursuivre.

Recherchez l’adresse MAC de l’appareil dans le **Rapport de configuration réseau** (voir « Autres réglages » à la page 287) et saisissez-la sans les deux-points (:).Par exemple, 00:15:99:29:51:A8 devient 0015992951A8.

5. L’appareil imprimera automatiquement le **rapport de configuration réseau**.

Configuration IPv6

IPv6 n’est correctement pris en charge que sous Windows Vista ou version ultérieure.

À partir du panneau de commande

Activation d’IPV6

L'accès aux menus peut varier d'un modèle à l'autre (voir « Présentation des menus » à la page 276).

1. Appuyez sur **Config appareil** > **Paramètre réseau** > **TCP/IP** > **TCP/IPv6** dans l’écran d’affichage.
2. Appuyez sur le bouton radio sur l'écran d'affichage pour activer l'option.
3. Mettez l’appareil hors tension puis sous tension.

Création d’une adresse IP

Lorsque vous installez le pilote d'impression, ne configurez pas à la fois l'IPv4 et l'IPv6.Nous vous recommandons de configurer soit l'IPv4 ou l'IPv6.

Configuration de l'adresse DHCPv6

Si vous possédez sur votre réseau un serveur DHCPv6, vous pouvez définir une des options suivantes pour la configuration dynamique de l’hôte par défaut.

1. Appuyez sur **Config appareil** > **Paramètre réseau** > **TCP/IP** > **TCP/IPv6** dans l’écran d’affichage.
2. Appuyez sur **Configuration DHCPv6**.
3. Sélectionnez la valeur requise de votre choix.
   - **Tjrs activer DHCP:** utilisation exclusive de DHCPv6 quelle que soit la demande du routeur.
   - **Jamais DHCP:** utilisation proscrite de DHCPv6 quelle que soit la demande du routeur.
   - **Utiliser DHCP en demande routeur:** utilisation de DHCPv6 uniquement sur demande d’un routeur.

Depuis le SyncThru™ Web Service

Activation d’IPV6

1. Lancez un navigateur Web, comme Internet Explorer, depuis Windows.Entrez l’adresse IP de l’appareil (http://xxx.xxx.xxx.xxx) dans la zone d’adresse et appuyez sur la touche Entrée ou cliquez sur **Atteindre**.
2. Saisissez l'**ID** et le **Mot de p.**.

   Utilisez le même identifiant de connexion, mot de passe que lors de la connexion de l’appareil (voir « Connexion » à la page 281).

Si vous souhaitez changer le mot de passe, voir « Onglet Sécurité » à la page 314.

3. Lorsque la fenêtre **SyncThru™ Web Service** s’ouvre, déplacez le pointeur de la souris sur les **Paramètres** de la barre de menu supérieure, puis cliquez sur **Paramètres réseau**.
4. Cliquez sur **TCP/IPv6** dans le volet de gauche du site Web.
5. Cochez la case **Protocole IPv6** pour activer l'IPv6.
6. Cliquez sur le bouton **Appliquer**.
7. Mettez l’appareil hors tension puis sous tension.

Création d’une adresse IP

- Vous pouvez également configurer le DHCPv6.
- Pour définir manuellement l'adresse IPv6 :
  Cochez la case **Adresse manuelle**.Ensuite, la zone de texte **Adresse/préfixe** est activée.Saisissez le reste de l’adresse (par ex.: 3FFE:10:88:194::**AAAA**.« A » est le chiffre hexadécimal 0 à 9, A à F).

Configuration de l'adresse IPv6

1 Lancez un navigateur Web, comme Internet Explorer, depuis Windows.Entrez l’adresse IP de l’appareil (http://xxx.xxx.xxx.xxx) dans la zone d’adresse et appuyez sur la touche Entrée ou cliquez sur **Atteindre**.

2 Saisissez l'**ID** et le **Mot de p.**.

Utilisez le même identifiant de connexion, mot de passe que lors de la connexion de l’appareil (voir « Connexion » à la page 281).

Si vous souhaitez changer le mot de passe, voir « Onglet Sécurité » à la page 314.

3 Lorsque la fenêtre **SyncThru™ Web Service** s’ouvre, déplacez le pointeur de la souris sur les **Paramètres** de la barre de menu supérieure, puis cliquez sur **Paramètres réseau**.

4 Cliquez sur **TCP/IPv6** dans le volet de gauche du site Web.

5 Sélectionnez l'une des adresses IPv6 dans **Type de Adresse** (voir « Autres réglages » à la page 287).

- **Adresse locale de lien** :adresse IPv6 locale configurée automatiquement (l’adresse commence par FE80).
- **Adresse sans état**:adresse IPv6 configurée automatiquement par un routeur réseau.
- **Adresse avec état**:adresse IPv6 configurée par un serveur DHCPv6.
- **Adresse manuelle**:adresse IPv6 configurée manuellement par un utilisateur.
- **Passerelle par défaut** :Adresse IPv6 configurée par défaut par un routeur réseau.

6 Saisissez les adresses IPV6 (par ex.:http://[FE80::215:99FF:FE66:7701]).

L’adresse doit être placée entre crochets « [ ] ».

Installation du pilote sur le réseau

Vous devez installer le logiciel du pilote d’imprimante pour procéder à l’impression.Ce logiciel comprend des pilotes, des applications ainsi que d’autres programmes d’assistance.

Assurez-vous que la configuration réseau de votre appareil a bien été effectuée.Avant de commencer l’installation, fermez toutes les applications sur votre ordinateur.

Installation du pilote sur le réseau

Windows

1 Assurez-vous que l'appareil est connecté au réseau et qu'il est sous tension.L'adresse IP de votre appareil doit également avoir été définie.

2 Insérez le CD de logiciels fourni dans le lecteur.

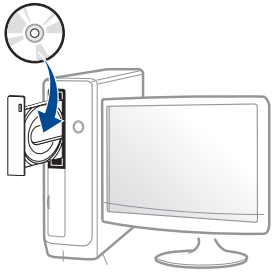

Si la fenêtre d'installation n'apparaît pas, cliquez sur **Démarrer** > **Tous les programmes** > **Accessoires** > **Exécuter**.

Entrez X:**Setup.exe**, en remplaçant « X » par la lettre représentant le lecteur de CD-ROM, puis cliquez sur **OK**.

- Sous Windows 8

  Si la fenêtre d'installation n'apparait pas, depuis **Charms(Icônes)**, sélectionnez **Rechercher** > **Apps(Application)** et recherchez **Exécuter**.Saisissez X:\Setup.exe, en remplaçant le « X » par la lettre qui représente votre lecteur de CD-ROM et cliquez sur **OK**.

  Si une fenêtre d'invite « **Tapez pour choisir ce qui arrive avec ce disque**.» s'affiche, cliquez dans la fenêtre et choisissez **Run Setup.exe**.

- Sous Windows 10 / Windows Server 2016

  Si la fenêtre d'installation ne s'affiche pas, tapez X:**Setup.exe** dans la zone de saisie **Rechercher** de la barre de tâches, en remplaçant « X » par la lettre représentant votre lecteur de CD-ROM et appuyez sur la touche Entrée.

3 Relisez et acceptez le contrat d'installation dans la fenêtre d'installation.Ensuite, cliquez sur **Suivant**.

4 Sélectionnez **Réseau** à l'écran **Type de connexion de l'imprimante**.Ensuite, cliquez sur **Suivant**.

5 Suivez les instructions affichées dans la fenêtre d'installation.

Depuis l'écran Démarrer de Windows 8

- Le pilote V4 est automatiquement téléchargé depuis la mise à jour Windows si votre ordinateur est connecté à Internet.S'il ne l'est pas, vous pouvez télécharger manuellement le pilote V4 sur le site Internet de Samsung, www.samsung.com > rechercher votre produit > Assistance ou Téléchargements.
- Vous pouvez télécharger l'application **Samsung Printer Experience** depuis le Windows Store.Vous devez disposer d'un compte Microsoft pour utiliser le Store Windows.
  - **a** Depuis **Charms(Icônes)**, sélectionnez **Rechercher**.
  - **b** Cliquez sur **Enregistrer**.

Installation du pilote sur le réseau

c Recherchez et cliquez sur **Samsung Printer Experience**.

d Cliquez sur **Installer**.

- Si vous installez le pilote à l'aide du CD du logiciel fourni, le pilote V4 n'est pas installé.Si vous voulez utiliser le pilote V4 dans l'écran du **Bureau**, vous pouvez télécharger sur le site Internet de Samsung, www.samsung.com > rechercher votre produit > Assistance ou Téléchargements.
- Si vous voulez installer des outils de gestion d'imprimante de Samsung, vous devez les installer à l'aide du CD de logiciel fourni.

1 Assurez-vous que l'appareil est connecté au réseau et qu'il est sous tension.L'adresse IP de votre appareil doit également avoir été définie.

2 Dans **Charms(Icônes)**, sélectionnez **Paramètres** > **Changer les paramètres du PC** > **Appareils**.

Sous Windows 10 / Windows Server 2016

Dans la barre de tâches, appuyez sur **Périphériques et Imprimantes** dans la zone de saisie **Rechercher**.Appuyez sur la touche Entrée.

OU

Dans l'icône **Démarrer** ( ), sélectionnez **Paramètres** > **Périphériques** > **Périphériques et imprimantes**.

3 Cliquez sur **Ajouter un appareil**.

Les appareils découverts s'affichent à l'écran.

4 Cliquez sur le nom du modèle ou le nom de l'hôte que vous voulez utiliser.

Vous pouvez imprimer un Rapport de configuration en réseau à partir du panneau de commande de la machine qui affiche le nom de l'hôte actuel de la machine.

5 Le pilote est automatiquement installé à partir de **Windows Update**.

Installation en mode silencieux

L'installation en mode silencieux est une méthode d'installation qui n'exige pas d'intervention de l'utilisateur.Une fois l'installation démarrée, le pilote et le logiciel de l'appareil sont automatiquement installés sur votre ordinateur.Vous pouvez démarrer l'installation en mode silencieux en saisissant **/s** ou **/S** dans la fenêtre de commande.

Paramètres de ligne de commande

Le tableau suivant indique les commandes pouvant être utilisées dans la fenêtre de commande.

Installation du pilote sur le réseau

Les paramètres de ligne de commande suivants sont effectifs et utilisables lorsque la commande est utilisée avec **/s** ou **/S**.Mais **/h**, **/H** ou **/?** sont des commandes exceptionnelles qui peuvent être utilisées seules.

Ligne de commande	Définition	Description
/s ou /S	Démarre l'installation en mode silencieux.	Installe les pilotes de l'appareil sans présenter d'interface ou demander d'intervention de l'utilisateur.

Ligne de commande	Définition	Description
/p« <nom de port> » ou /P« <nom de port> »	Spécifie le port d'imprimante. Le port réseau sera créé en utilisant un moniteur de port TCP/IP standard.Pour un port local, ce port doit exister sur le système avant d'être spécifié par la commande.	Le nom du port d'imprimante peut être spécifié sous forme d'adresse IP, de nom d'hôte, de nom de port local USB, de nom de port IEEE1284 ou de chemin réseau. Par exemple: • /p« xxx.xxx.xxx.xxx » où, « xxx.xxx.xxx.xxx » signifie l'adresse IP de l'imprimante réseau./p« USB001 », /P« LPT1: », /p« nom d'hôte » • /p« \\nom_ordinateur\imprimante_partagée » ou « \\xxx.xxx.xxx.xxx\imprimante_partagée », où « \\nom_ordinateur\imprimante_partagée » ou « \\xxx.xxx.xxx.xxx\imprimante_partagée » indique le chemin réseau vers l'imprimante en entrant deux barres obliques, le nom de l'ordinateur ou l'adresse IP locale du PC partageant l'imprimante, puis le nom de partage de l'imprimante.

Installation du pilote sur le réseau

Ligne de commande	Définition	Description
/ a« <chemin_dest> » ou / A« <chemin_dest> »	Spécifie le chemin d'accès de destination pour l'installation. Le chemin d'accès de destination doit être un chemin d'accès complet.	Comme les pilotes de l'appareil doivent être installés à l'emplacement spécifique du système d'exploitation, cette commande s'applique uniquement au logiciel.
/n« <Nom d'imprimante> » ou /N« <Nom d'imprimante> »	Spécifie le nom d'imprimante.L'instance d'imprimante sera créée sous le nom d'imprimante spécifié.	Avec ce paramètre, vous pouvez ajouter des instances d'imprimante comme vous souhaitez.

Ligne de commande	Définition	Description
/nd ou /ND	Commandes pour ne pas définir le pilote installé comme pilote de l'appareil par défaut.	Indique que le pilote installé de l'appareil ne sera pas le pilote de l'appareil par défaut sur votre système, s'il y a un ou plusieurs pilotes d'impression installés.S'il n'y a pas de pilote de l'appareil installé sur votre système, cette option ne sera pas appliquée parce que Windows définira le pilote d'impression installé comme pilote par défaut.
/x ou /X	Utilise les fichiers de pilote de l'appareil existants pour créer une instance d'imprimante si elle est déjà installée.	Cette commande permet d'installer une instance d'imprimante qui utilise les fichiers de pilote d'impression installés sans installer de pilote supplémentaire.
/up« <nom d'imprimante> » ou / UP« <nom d'imprimante> »	Supprime uniquement l'instance d'imprimante spécifiée et pas les fichiers de pilote.	Cette commande permet de supprimer uniquement l'instance d'imprimante spécifiée de votre système sans toucher aux autres pilotes d'impression.Elle ne supprimera pas les fichiers de pilote d'impression de votre système.

Installation du pilote sur le réseau

Ligne de commande	Définition	Description
/d ou /D	Désinstalle tous les pilotes de périphérique et toutes les applications de votre système.	Cette commande supprimera tous les pilotes de périphérique installés et le logiciel d'application de votre système.
/v« <nom de partage> » ou /V« <nom de partage> »	Partage l'appareil installé et ajoute d'autres pilotes de plate-forme disponibles pour Point & Print.	Elle installera tous les pilotes d'appareil pris en charge de la plate-forme Windows au système et les partages avec un <nom de partage> spécifié pour point and print.
/o ou /O	Ouvre le dossier **Imprimantes et télécopieurs** après l'installation.	Cette commande permet d'ouvrir le dossier **Imprimantes et télécopieurs** après l'installation en mode silencieux.
/h, /H ou /?	Indique l'utilisation de la ligne de commande.	

Mac

1. Assurez-vous que l'appareil est connecté à votre ordinateur et qu'il est sous tension.
2. Insérez le CD de logiciels fourni dans le lecteur.
3. Sélectionnez le volume du CD-ROM qui s'affiche sur **outil de recherche**.
4. Double-cliquez sur l'icône **Installer logiciel**.
5. Lisez le contrat de licence et cochez le bouton du contrat d'installation.
6. Cliquez sur **Suivant**.
7. Sélectionnez **Réseau** dans **Type de connexion de l'imprimante**.
8. Cliquez sur **Suivant**.
9. Suivez les instructions affichées dans la fenêtre d'installation.

Installation du pilote sur le réseau

Linux

Vous devez télécharger les progiciels Linux sur le site Web Samsung pour installer le logiciel d'impression (http://www.samsung.com > rechercher votre produit > Assistance ou Téléchargements).

1. Assurez-vous que l'appareil est connecté à votre réseau et qu'il est sous tension.L'adresse IP de votre appareil doit également avoir été définie.
2. Copiez le paquet **Unified Linux Driver** sur votre système.
3. Ouvrez le programme Terminal et accédez au dossier dans lequel vous avez copié le package.
4. Extrayez le paquet.
5. Allez dans le dossier **uld**.
6. Exécutez la commande « **./install.sh** » (si vous n'êtes pas connecté en tant que racine, exécutez la commande avec « **sudo** » en tant que « **sudo ./install.sh** »).
7. Continuez l'installation.
8. Lorsque l'installation est terminée, lancez l'utilitaire **Printing** (Allez sur **System** > **Administration** > **Printing** ou exécutez la commande « **system-config-printer** » dans le programme Terminal) .
9. Cliquez sur la touche **Add**.
10. Sélectionnez **AppSocket/HP JetDirect** et saisissez l'adresse IP de votre appareil.
11. Cliquez sur le bouton **Forward** et ajoutez-la à votre système.

UNIX

- Assurez-vous que votre appareil est compatible avec le système d'exploitation UNIX avant d'installer le pilote d'impression UNIX (voir « Système d'exploitation » à la page 10).
- Les commandes sont indiquées par “”, mais lors de la saisie des commandes, ne tapez pas “”.
- Certains composants et fonctions en option peuvent être indisponibles en fonction du modèle ou du pays (voir « Système d'exploitation » à la page 10).

Pour utiliser le pilote d'impression UNIX, vous devez tout d'abord installer le package du pilote d'impression UNIX, puis configurer l'appareil.Vous pouvez télécharger le package du pilote d'impression UNIX sur le site Internet Samsung (http://www.samsung.com > rechercher votre produit > Assistance ou Téléchargements).

Installation du pilote sur le réseau

Installation du package du pilote d'impression UNIX

La procédure d'installation est commune pour toutes les variantes de système d'exploitation UNIX mentionné.

1 Sur le site Web Samsung, téléchargez et décompressez le package du pilote d'impression UNIX sur votre ordinateur.

2 Effectuez l'acquisition des privilèges de racine.

"**su -**"

3 Copiez l'archive de pilote appropriée vers l'ordinateur UNIX cible.

Voir le guide d'administration de votre système d'exploitation UNIX pour plus de détails.

4 Extraire le package du pilote d'impression UNIX.

Par exemple, sur IBM AIX, utilisez les commandes suivantes.

"**gzip -d <** saisissez le nom du package **| tar xf -**"

5 le répertoire décompressé.

6 Exécutez le script d'installation.

"**./install –i**"

install est le fichier script du programme d'installation qui est utilisé pour installer ou désinstaller le package du pilote d'impression UNIX.

Utilisez la commande « **chmod 755 install** » pour donner l'autorisation au script du programme d'installation.

7 Exécutez la commande « **./install –c** » pour vérifier les résultats de l'installation.

8 Exécutez "**installprinter**" à partir de la ligne de commande.Ceci fait apparaître la fenêtre **Add Printer Wizard**.Configurez l'appareil dans cette fenêtre en exécutant les étapes suivantes.

Sur certains systèmes d'exploitation UNIX, par exemple Solaris 10, les appareils qui viennent d'être ajoutés peuvent ne pas être activés et/ou ne pas accepter des travaux.Dans ce cas, exécutez les commandes suivantes sur le terminal racine :

"**accept <printer_name>**"

"**enable <printer_name>**"

Installation du pilote sur le réseau

Désinstallation du package du pilote d'impression

L'utilitaire doit être utilisé pour supprimer l'imprimante installée sur le système.

a Exécutez la commande « **uninstallprinter** » depuis le terminal. Ceci ouvre l'**Uninstall Printer Wizard**.
Les imprimantes installées sont indiquées dans la liste déroulante.

b Sélectionnez l'imprimante à supprimer.

c Cliquez sur **Delete** pour supprimer l'imprimante du système.

d Exécutez la commande « **./install –d** » pour désinstaller le package complet.

e Pour vérifier le résultat de la désinstallation, exécutez la commande « **./install –c** ».

Pour le réinstaller, utilisez la commande « **./install –i** » pour réinstaller les binaires.

Configuration de l'imprimante

Pour ajouter l'imprimante à votre système UNIX, exécutez « installprinter » depuis la ligne de commande.Ceci fait apparaître la fenêtre Add Printer Wizard.Configurez l'imprimante dans cette fenêtre en exécutant les étapes suivantes :

1. Saisissez le nom de l'imprimante.
2. Sélectionnez le modèle d'imprimante approprié dans la liste des modèles.
3. Saisissez une description éventuelle correspondant au type de l'imprimante dans le champ **Type**.Cette option est facultative.
4. Spécifiez une description éventuelle de l'imprimante dans le champ **Description**.Cette option est facultative.
5. Spécifiez l'emplacement de l'imprimante dans le champ **Location**.
6. Saisissez l'adresse IP ou le nom de DNS de l'imprimante dans la zone de texte **Device** pour les imprimantes connectées au réseau.Sous IBM AIX avec **jetdirect Queue type**, seul le nom d'hôte est possible, une adresse IP numérique n'est pas permise.
7. **Queue type** indique la connexion en tant que **lpd** ou **jetdirect** dans la liste déroulante correspondante.En outre, le type **usb** est disponible sous Sun Solaris OS.
8. Sélectionnez **Copies** pour définir le nombre de copies.
9. Cochez l'option **Collate** pour recevoir les copies déjà triées.
10. Cochez l'option **Reverse Order** pour recevoir les copies dans l'ordre inverse.
11. Cochez l'option **Make Default** pour définir cette imprimante comme imprimante par défaut.
12. Cliquez sur **OK** pour ajouter l'imprimante.

Configuration du réseau sans fil (en option)

- Si vous voulez rajouter des fonctions sans fil à l'appareil, choisissez dans la liste d'options et contactez le point de vente pour commander (voir « Accessoires disponibles » à la page 340).Lorsque vous achetez le kit sans fil/NFC (option), installez le kit en suivant les étapes décrites dans le guide fourni avec le kit sans fil/NFC (option).Après avoir installé le kit sans fil/NFC (option), paramétrez l'appareil pour qu'il utilise cette fonction.
- Assurez-vous que votre appareil prend en charge le réseau sans fil.Le réseau sans fil peut ne pas être disponible selon le modèle (voir « Fonctionnalités par modèle » à la page 10).

Les réseaux sans fil nécessitent une plus grande sécurité, ainsi lorsqu'un point d'accès est initialement défini, un nom de réseau (SSID), le type de sécurité utilisé et un mot de passe réseau sont créés pour le réseau.Demandez ces informations à votre administrateur réseau avant de commencer l’installation de l’appareil.

Présentation des méthodes de configuration du réseau sans fil

Vous pouvez configurer les paramètres du réseau sans fil à partir de l'appareil ou de l'ordinateur.Choisissez la méthode de configuration dans le tableau ci-dessous.

- Certains types d'installation du réseau sans fil peuvent être indisponibles en fonction du modèle ou du pays.
- Il est fortement recommandé de paramétrer le mot de passe aux points d'accès.Si vous ne paramétrez pas le mot de passe aux points d'accès, ceux-ci peuvent être exposés à un accès illégal provenant de machines inconnues, notamment des PC, des téléphones intelligents et des imprimantes.Se reporter au guide d'utilisateur de point d'accès pour les paramètres de mots de passe.

Configuration du réseau sans fil (en option)

Méthode de configuration	Méthode de connexion	Description et références
Avec un point d'accès	**A partir de l'ordinateur**	Voir « Configuration via un câble USB » à la page 69 pour Windows.
		Voir « Configuration via un câble USB » à la page 73 pour Mac.
		Voir « Utilisation d'un câble réseau » à la page 74.
	A partir du panneau de commande de l'ordinateur	Voir « Utilisation du menu WPS » à la page 66.
		Voir « Utilisation des réseaux Wi-Fi » à la page 69.
Configuration de Wi-Fi Direct		Voir « Configuration de l'impression via Wi-Fi Direct pour mobiles » à la page 77.

Utilisation du menu WPS

Si votre appareil et le point d'accès (ou le routeur sans fil) prennent en charge le mode WPS (Wi-Fi Protected Setup™), vous pouvez facilement configurer les paramètres du réseau sans fil dans le menu **WPS** sans l'aide d'un ordinateur.

- Si vous souhaitez utiliser le réseau sans fil en mode Infrastructure, assurez-vous que le câble réseau est déconnecté de l'appareil.L'utilisation de la touche **WPS(PBC)** ou la saisie du code PIN depuis l'ordinateur pour la connexion au point d'accès (ou au routeur sans fil) varie selon le point d'accès (ou le routeur sans fil) que vous utilisez.Reportez-vous au mode d'emploi du point d'accès (ou du routeur sans fil) que vous utilisez.
- Lorsque vous utilisez le WPS pour configurer le réseau sans fil, les paramètres de sécurité peuvent changer.Pour éviter ceci, verrouillez l'option WPS pour les paramètres de sécurité du réseau sans fil actuels.Le nom de l'option peut différer selon le point d'accès (ou du routeur sans fil) que vous utilisez.

Éléments à préparer

- Vérifiez si le point d'accès (ou le routeur sans fil) prend en charge le WPS (Wi-Fi Protected Setup™).
- Vérifiez si votre appareil prend en charge le WPS (Wi-Fi Protected Setup™).
- Ordinateur en réseau (mode PIN uniquement).

Configuration du réseau sans fil (en option)

Sélection du type

Deux méthodes sont possibles pour connecter votre appareil à un réseau sans fil.

- La méthode **PBC (Push Button Configuration)** vous permet de connecter votre appareil à un réseau sans fil en appuyant à la fois sur le menu **WPS Settings** du panneau de commande de votre appareil et sur la touche WPS (PBC) d'un point d'accès (ou routeur sans fil) compatible WPS (Wi-Fi Protected Setup™), respectivement.
- La méthode du **numéro d'identification personnel (PIN)** vous aide à connecter votre appareil à un réseau sans fil en entrant les informations PIN fournies sur un point d'accès (ou routeur sans fil) compatible WPS (Wi-Fi Protected Setup™).

Connexion WPS

Votre appareil utilise le mode **PBC** par défaut ; il s'agit du mode recommandé pour un environnement de réseau sans fil classique.

Si la machine est connectée à un réseau câblé, vous ne pouvez pas vous y connecter à l'aide de la fonctionnalité WPS.Si un câble réseau est branché dans le port réseau, retirez-le.

Connexion en mode PBC

Saisissez l'**ID** et le **Mot de p.**.

Utilisez le même identifiant de connexion, mot de passe et domaine que lors de la connexion de l'appareil (voir « Connexion » à la page 281).Si vous souhaitez changer le mot de passe, voir « Onglet Sécurité » à la page 314.

1. Appuyez sur **Config appareil** > **Paramètre réseau** dans l'écran d'affichage.
2. Appuyez sur **Wi-Fi**.
3. Appuyez sur **WPS** > **PBC**.
4. Appuyez sur **Démarrer**.

5 Appuyez sur la touche **WPS (PBC)** du point d'accès (ou du routeur sans fil).

6 Suivez les instructions qui apparaissent sur l'écran d'affichage.

Les messages apparaissent sur l'écran d'affichage

Connexion en mode PIN

Saisissez l'**ID** et le **Mot de p.**.

Utilisez le même identifiant de connexion, mot de passe et domaine que lors de la connexion de l'appareil (voir « Connexion » à la page 281).Si vous souhaitez changer le mot de passe, voir « Onglet Sécurité » à la page 314.

1 Appuyez sur **Config appareil** > **Paramètre réseau** dans l'écran d'affichage.

2 Appuyez sur **Wi-Fi**.

3 Appuyez sur **WPS** > **PIN**.

4 Appuyez sur **Démarrer**.

5 Le code PIN à huit chiffres s'affiche à l'écran.

Vous disposez de deux minutes pour entrer le code PIN à huit chiffres sur l'ordinateur connecté au point d'accès (ou au routeur sans fil).

Vous devez saisir le code PIN de l'ordinateur pour vous connecter au point d'accès (ou routeur sans fil), variable en fonction du point d'accès (ou routeur sans fil) que vous utilisez.Reportez-vous au mode d'emploi du point d'accès (ou du routeur sans fil) que vous utilisez.

6 Suivez les instructions qui apparaissent sur l'écran d'affichage.

Les messages apparaissent sur l'écran d'affichage

Configuration du réseau sans fil (en option)

Utilisation des réseaux Wi-Fi

Avant de démarrer, vous devez connaître le nom (SSID) de votre réseau sans fil et la clé réseau si celui-ci est crypté.Ces informations ont été définies lors de l'installation du point d'accès (ou du routeur sans fil).Si vous ne connaissez pas votre environnement sans fil, consultez la personne qui a installé le réseau.

Saisissez l'**ID** et le **Mot de p.**.

Utilisez le même identifiant de connexion, mot de passe et domaine que lors de la connexion de l'appareil (voir « Connexion » à la page 281).Si vous souhaitez changer le mot de passe, voir « Onglet Sécurité » à la page 314.

1. Appuyez sur **Config appareil** > **Paramètre réseau** dans l'écran d'affichage.
2. Appuyez sur **Wi-Fi**.
3. Appuyez sur **Paramètres Wi-Fi**.
4. L'appareil affichera une liste des réseaux disponibles parmi lesquels choisir.Après avoir choisi un réseau, l'imprimante demandera la clé de sécurité correspondante.
5. Sélectionnez l'option de réseau Wi-Fi que vous désirez.

Si un câble réseau est branché dans le port réseau, retirez-le.

Configuration à l'aide de Windows

Raccourci vers le programme de configuration sans fil **Samsung Easy Wireless Setup** sans le CD :Si vous avez déjà installé le pilote d'imprimante, vous pouvez accéder au programme de configuration sans fil **Samsung Easy Wireless Setup** sans le CD.

Configuration via un câble USB

Éléments à préparer

- Point d'accès.
- Ordinateur connecté au réseau
- CD de logiciels fourni avec votre appareil
- Un appareil installé avec une interface réseau sans fil
- Câble USB

Configuration du réseau sans fil (en option)

Création d'un réseau en infrastructure

1 Vérifiez si le câble USB est correctement raccordé à l'appareil.

2 Mettez votre ordinateur, votre point d'accès et votre appareil sous tension.

3 Insérez le CD de logiciels fourni dans le lecteur.

Si la fenêtre d'installation n'apparaît pas, cliquez sur **Démarrer** > **Tous les programmes** > **Accessoires** > **Exécuter**.

Entrez X:**Setup.exe**, en remplaçant « X » par la lettre représentant le lecteur de CD-ROM, puis cliquez sur **OK**.

- Pour Windows 8,

  Si la fenêtre d'installation n'apparait pas, depuis **Charms(Icônes)**, sélectionnez **Rechercher** > **Apps(Application)** et recherchez **Exécuter**.Saisissez X:\Setup.exe, en remplaçant le « X » par la lettre qui représente votre lecteur de CD-ROM et cliquez sur **OK**.

  Si la fenêtre « **Tapez pour choisir ce qui arrive avec ce disque** » s'affiche, cliquez sur la fenêtre et sélectionnez **Run Setup.exe**.

- Sous Windows 10 / Windows Server 2016

  Si la fenêtre d'installation ne s'affiche pas, tapez X:**Setup.exe** dans la zone de saisie **Rechercher** de la barre de tâches, en remplaçant « X » par la lettre représentant votre lecteur de CD-ROM et appuyez sur la touche Entrée.

Configuration du réseau sans fil (en option)

4 Relisez et acceptez le contrat d'installation dans la fenêtre d'installation.Ensuite, cliquez sur **Suivant**.

5 Sélectionnez **Sans fil** à l'écran **Type de connexion de l'imprimante**.Ensuite, cliquez sur **Suivant**.

6 À l'écran **Configurez-vous votre imprimante pour la première fois ?**, sélectionnez **Oui, je veux configurer le réseau sans fil de mon imprimante.**Ensuite, cliquez sur **Suivant**.

Si votre imprimante est déjà connectée au réseau, sélectionnez **Non, mon imprimante est déjà connectée sur mon réseau.**

7 Sélectionnez **Au moyen d'un câble USB** sur l'écran **Sélectionnez la méthode de configuration sans fil.**.Ensuite, cliquez sur **Suivant**.

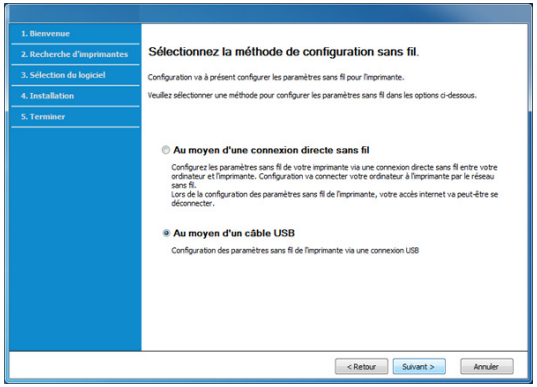

8 Lorsque la recherche est terminée, la fenêtre affiche les périphériques connectés au réseau sans fil.Sélectionnez le nom (SSID) du point d'accès que vous souhaitez utiliser et cliquez sur **Suivant**.

Si vous ne pouvez pas trouver le nom du réseau que vous voulez sélectionner, ou si vous voulez définir manuellement la configuration sans fil, cliquez sur **Réglage avancé**.

- **Entrez le nom du réseau sans fil:** Saisissez le SSID du point d'accès (le SSID est sensible à la casse).
- **Mode de fonctionnement:** Sélectionnez **Infrastructure**.
- **Authentification:** Sélectionnez un type d'authentification.

  Sys. ouvert: L'authentification n'est pas utilisée et le cryptage peut l'être ou non, en fonction de l'enjeu de sécurité des données.

  Clé part.: L'authentification est utilisée.Un appareil disposant de la bonne clé WEP peut accéder au réseau.

  WPA Personal ou WPA2 Personal: Sélectionnez cette option pour authentifier le serveur d'impression à partir d'une clé pré-partagée WPA.Cela active une clé secrète partagée (généralement appelée clé secrète pré-partagée), qui est configurée manuellement sur le point d'accès et sur chacun de ses clients.
- **Cryptage:** Sélectionnez le cryptage (Aucun, WEP64, WEP128, TKIP, AES).
- **Mot de passe réseau:** saisissez la valeur du mot de passe de cryptage réseau.

Configuration du réseau sans fil (en option)

- **Confirmez la clé réseau:** confirmez la valeur du mot de passe de cryptage réseau.
- **Indice de clé WEP:** Si vous utilisez le cryptage WEP, sélectionnez l'**Indice de clé WEP** approprié.

  La fenêtre de la sécurité du réseau sans fil s'affiche lorsque des paramètres de sécurité sont définis pour le point d'accès.

  Saisissez le mot de passe du réseau du point d'accès (ou du routeur).

9 Si votre imprimante prend en charge le Wi-Fi Direct, l'écran suivant apparaît.

Cliquez sur **Suivant**.

- L'option Wi-Fi Direct n'apparaît sur l'écran que si votre imprimante prend en charge cette fonction.
- L'utilisation de Samsung Easy Printer Manager vous permet de construire le réseau Wi-fi Direct (voir « Configuration de Wi-Fi Direct » à la page 77).

- **Nom de Wi-Fi Direct** :Le nom par défaut du Wi-Fi Direct est le nom du modèle et la longueur maximale est de 22 caractères.
- **Configuration du mot de passe** est une chaîne numérique et sa longueur est comprise entre 8 et 64 caractères.

10 Lorsque le paramétrage du réseau sans fil est terminé, débranchez le câble USB entre l'ordinateur et l'appareil.Cliquez sur **Suivant**.

11 Sélectionnez les composants à installer.

12 Suivez les instructions affichées dans la fenêtre d'installation.

Configuration à l'aide de Mac

Éléments à préparer

- Point d'accès.
- Ordinateur connecté au réseau
- CD de logiciels fourni avec votre appareil
- Un appareil installé avec une interface réseau sans fil
- Câble USB

Configuration du réseau sans fil (en option)

Configuration via un câble USB

1 Assurez-vous que l'appareil est connecté à votre ordinateur et qu'il est sous tension.

2 Insérez le CD de logiciels fourni dans le lecteur.

3 Sélectionnez le volume du CD-ROM qui s'affiche sur **outil de recherche**.

4 Double-cliquez sur l'icône **Install Software**.

5 Lisez le contrat de licence et cochez le bouton du contrat d'installation.

6 Cliquez sur **Suivant**.

7 Sélectionnez **Sans fil** dans **Type de connexion de l'imprimante**.

8 Cliquez sur **Suivant**.

9 Si l'installateur vous demande de permettre l'accès au gestionnaire de mots de passe, cliquez sur **Refuser**.

Si vous avez cliqué sur **Toujours autoriser** à cette étape, la fenêtre **Sélectionnez une imprimante sans fil** s'affiche sans vous demander l'accès au gestionnaire de mots de passe.Si ceci se produit, cliquez sur **Annuler** dans la fenêtre **Sélectionnez une imprimante sans fil**.

10 Si l'écran **Sélectionnez la méthode de configuration sans fil** apparaît, sélectionnez **Au moyen d'un câble USB**, puis cliquez sur **Suivant**.

Si l'écran n'apparaît pas, passez à l'étape 14.

11 Lorsque la recherche est terminée, la fenêtre affiche les périphériques connectés au réseau sans fil.Sélectionnez le nom (SSID) du point d'accès que vous souhaitez utiliser et cliquez sur **Suivant**.

Lorsque vous définissez manuellement la configuration de réseau sans fil, cliquez sur **Réglage avancé**.

- **Entrez le nom du réseau sans fil:** Saisissez le SSID du point d'accès (le SSID est sensible à la casse).
- **Mode de fonctionnement:** Sélectionnez **Infrastructure**.
- **Authentification:** Sélectionnez un type d'authentification.
  Sys. ouvert: L'authentification n'est pas utilisée et le cryptage peut l'être ou non, en fonction de l'enjeu de sécurité des données.
  Clé part.: L'authentification est utilisée.Un appareil disposant de la bonne clé WEP peut accéder au réseau.
  WPA personnel ou WPA2 personnel: Sélectionnez cette option pour authentifier le serveur d'impression à partir d'une clé pré-partagée WPA.Cela active une clé secrète partagée (généralement appelée clé secrète pré-partagée) qui est configurée manuellement sur le point d'accès et sur chacun de ses clients.
- **Cryptage:** Sélectionnez le cryptage.(Aucun, WEP64, WEP128, TKIP, AES)
- **Clé réseau:** saisissez la valeur de clé de cryptage réseau.

- **Confirmez la clé réseau:** confirmez la valeur de la clé de cryptage réseau.
- **Indice de clé WEP:** Si vous utilisez le cryptage WEP, sélectionnez l'**Indice de clé WEP** approprié.

La fenêtre de la sécurité du réseau sans fil s'affiche lorsque des paramètres de sécurité sont définis pour le point d'accès.

Saisissez la clé réseau du point d'accès (ou du routeur).

12 La fenêtre regroupant les paramètres du réseau sans fil s'affiche.Vérifiez les paramètres et cliquez sur **Suivant**.

- Vous pouvez démarrer Wi-Fi Direct à l'aide du panneau de commande (voir « Configuration de Wi-Fi Direct » à la page 77).
- **Nom de Wi-Fi Direct** :Le nom par défaut du Wi-Fi Direct est le nom du modèle et la longueur maximale est de 22 caractères.
- **Config mot de passe** est une chaîne numérique et sa longueur est comprise entre 8 et 64 caractères.

13 La fenêtre **Configuration du réseau sans fil terminée** s'ouvre.Cliquez sur **Suivant**.

14 Lorsque le paramétrage du réseau sans fil est terminé, débranchez le câble USB entre l'ordinateur et la machine.Cliquez sur **Suivant**.

15 Suivez les instructions affichées dans la fenêtre d'installation.

Utilisation d'un câble réseau

Consultez votre administrateur réseau ou la personne ayant configuré votre réseau sans fil pour plus d'informations concernant votre configuration réseau.

Votre appareil est compatible réseau.Quelques procédures de configuration sont néanmoins nécessaires pour qu'il puisse fonctionner avec votre réseau.

Éléments à préparer

- Point d'accès.
- Ordinateur connecté au réseau
- CD de logiciels fourni avec votre appareil
- Un appareil installé avec une interface réseau sans fil
- Câble réseau

Configuration du réseau sans fil (en option)

Impression d’un rapport de configuration réseau

Vous pouvez identifier les paramètres réseau de votre appareil en imprimant un rapport de configuration réseau.

Voir « Autres réglages » à la page 287.

Définition d’adresse IP à l’aide du programme SetIP (Windows)

Ce programme permet de configurer manuellement l’adresse réseau IP de votre appareil à l’aide de son adresse MAC pour communiquer avec l’appareil.L'adresse MAC est le numéro de série matériel de l’interface réseau et peut être trouvé sur le **Rapport de configuration réseau**.

Voir « Paramètres réseau (TCP/IP) » à la page 49.

Configuration du réseau sans fil de l’appareil

Avant de démarrer, vous devez connaître le nom réseau (SSID) de votre réseau sans fil et la clé réseau, le cas échéant.Ces informations ont été définies lors de l’installation du point d’accès (ou du routeur sans fil).Si vous ne connaissez pas votre environnement sans fil, consultez la personne qui a installé le réseau.

Pour configurer les paramètres sans fil, vous pouvez utiliser **SyncThru™ Web Service**.

Utilisation du SyncThru™ Web Service

Avant de procéder à la configuration sans fil des paramètres, vérifiez l’état de connexion du câble.

1. Vérifiez si le câble réseau est connecté à l’appareil.Si ce n’est pas le cas, connectez l’appareil avec un câble réseau standard.
2. Démarrez un navigateur Web, comme Internet Explorer, Safari, ou Firefox, et entrez la nouvelle adresse IP de votre appareil dans la fenêtre du navigateur.

   Par exemple :

3. Cliquez sur **Conn** en haut à droite du site Web SyncThru™ Web Service.
4. Saisissez l'**ID** et le **Mot de p.**.

   Utilisez le même identifiant de connexion, mot de passe que lors de la connexion de l’appareil (voir « Connexion » à la page 281).

> Si vous souhaitez changer le mot de passe, voir « Onglet Sécurité » à la page 314.

5. Lorsque la fenêtre **SyncThru™ Web Service** s’ouvre, cliquez sur **Paramètres** > **Paramètres réseau**.

Configuration du réseau sans fil (en option)

6 Cliquez sur **Wi-Fi** > **Assistant**.

7 Sélectionnez **Nom du réseau (SSID)** dans la liste.

8 Cliquez sur **Suivant**.

Si une fenêtre de paramètre de sécurité sans fil s'affiche, saisissez le mot de passe enregistré (mot de passe réseau) et cliquez sur **Suivant**.

9 Dans la fenêtre de confirmation qui s'affiche, vérifiez votre configuration sans fil.Si la configuration est correcte, cliquez sur **Appliquer**.

Si un câble réseau est branché dans le port réseau, retirez-le.

Activation/désactivation du réseau Wi-Fi

Si un câble réseau est branché dans le port réseau, retirez-le.

1 Vérifiez si le câble réseau est correctement raccordé à l'appareil.Si ce n'est pas le cas, connectez l'appareil avec un câble réseau standard.

2 Démarrez un navigateur Internet, comme Internet Explorer, Safari, ou Firefox, et entrez la nouvelle adresse IP de votre appareil dans la fenêtre du navigateur.

Par exemple :

http://192.168.1.133/

3 Cliquez sur **Conn** en haut à droite du site Web SyncThru™ Web Service.

4 Saisissez l'**ID** et le **Mot de p.**.

Utilisez le même identifiant de connexion, mot de passe que lors de la connexion de l'appareil (voir « Connexion » à la page 281).

Si vous souhaitez changer le mot de passe, voir « Onglet Sécurité » à la page 314.

5 Lorsque la fenêtre **SyncThru™ Web Service** s'ouvre, cliquez sur **Paramètres** > **Paramètres réseau**.

6 Cliquez sur **Wi-Fi**.

7 Vous pouvez activer ou désactiver le réseau Wi-Fi.

Configuration du réseau sans fil (en option)

Configuration de l'impression via Wi-Fi Direct pour mobiles

Wi-Fi Direct est une connexion poste à poste sure et facile d'utilisation entre une imprimante compatible Wi-Fi Direct et un périphérique mobile.

Grâce à Wi-Fi Direct, vous pouvez connecter votre imprimante à un réseau Wi-Fi Direct tout en vous connectant à un point d'accès.Vous pouvez également utiliser un réseau câblé et un réseau Wi-Fi direct simultanément, de façon que plusieurs utilisateurs puissent accéder aux documents et les imprimer à la fois à partir du réseau Wi-Fi direct et du réseau câblé.

- Vous ne pouvez pas connecter votre périphérique mobile à Internet par le biais du réseau Wi-Fi Direct de l'imprimante.
- La liste des protocoles pris en charge peut différer de celle de votre modèle, les réseau Wi-Fi Direct ne prennent PAS en charge l'IPv6, le filtrage du réseau, l'IPSec, le WINS et les services SLP.
- Le nombre maximal de périphériques pouvant être connectés via Wi-Fi Direct est 4.

Configuration de Wi-Fi Direct

Vous pouvez activer la fonction Wi-Fi Direct en suivant l'une des méthodes suivantes.

À partir de l’appareil

1. Appuyez sur **Config appareil** > **Paramètre réseau** dans l’écran d’affichage.
2. Saisissez l'**ID** et le **Mot de p.**.

   Utilisez le même identifiant de connexion, mot de passe et domaine que lors de la connexion de l’appareil (voir « Connexion » à la page 281).

Si vous souhaitez changer le mot de passe, voir « Onglet Sécurité » à la page 314.

3. Appuyez sur **Wi-Fi**.
4. Saisissez **Wi-Fi Direct**.
5. Activez **Wi-Fi Direct**.

À partir de l'ordinateur connecté au réseau

Si votre imprimante utilise un câble réseau ou un point d'accès sans fil, vous pouvez activer et configurer le Wi-Fi Direct dans SyncThru™ Web Service.

Configuration du réseau sans fil (en option)

1 Accédez à **SyncThru™ Web Service** et sélectionnez **Paramètres** > **Paramètres réseau** > **Wi-Fi** > **Wi-Fi Direct™**.

2 Activez **Wi-Fi Direct™** et réglez les autres options.

Configuration du périphérique mobile

- Après avoir configuré le Wi-Fi Direct à partir de l'imprimante, consultez le mode d'emploi du périphérique mobile que vous utilisez pour configurer son Wi-Fi Direct.
- Après avoir configuré le Wi-Fi Direct, vous devez télécharger une application d'impression mobile. (Par exemple,Samsung Mobile printer) afin d'imprimer à partir de votre smartphone.

- Lorsque vous avez trouvé une imprimante à laquelle vous souhaitez vous connecter à partir de votre périphérique mobile, sélectionnez l'imprimante : le voyant de l'imprimante clignotera.Appuyez sur l'option que vous souhaitez lorsque la fenêtre de confirmation de la connexion Wi-Fi apparaît sur ??l'écran d'affichage et elle sera connectée à votre périphérique mobile.
- Si votre périphérique mobile ne prend pas en charge le Wi-Fi Direct, vous devez entrer la « clé réseau » de l'imprimante.

Dépannage du réseau sans fil

Si des problèmes surviennent alors que vous utilisez l'appareil sur un réseau, vérifiez les éléments suivants:

Pour obtenir des informations sur le point d'accès (ou le routeur sans fil), consultez son propre mode d'emploi.

- Il est possible que votre ordinateur, votre point d'accès (ou routeur sans fil) ou votre appareil ne soit pas sous tension.
- Vérifiez la réception sans fil autour de l'appareil.Si le routeur est éloigné de l'appareil ou s'il y a un obstacle, vous pourriez avoir des difficultés à recevoir le signal.
- Éteignez, puis rallumez le point d'accès (ou le routeur sans fil), l'appareil et l'ordinateur.Cela peut parfois permettre de récupérer la communication réseau.
- Vérifiez si le pare-feu logiciel (V3 ou Norton) bloque la communication.

  Si l'ordinateur et l'appareil raccordés sur un même réseau ne peuvent pas se trouver, un pare-feu peut bloquer la communication.Reportez-vous au mode d'emploi du pare-feu pour le désactiver, puis relancez la recherche de l'appareil.
- Vérifiez si l'adresse IP de l'appareil est correctement affectée.Vous pouvez vérifier l'adresse IP en imprimant le rapport de configuration réseau.

Configuration du réseau sans fil (en option)

- Vérifiez si le point d’accès (ou le routeur sans fil) possède une sécurité configurée (mot de passe).S’il possède un mot de passe, consultez l’administrateur du point d’accès (ou routeur sans fil).
- Vérifiez l’adresse IP de l’appareil.Réinstallez le pilote de l’appareil et modifiez les paramètres pour connecter l’appareil au réseau.En raison des caractéristiques de DHCP, l’adresse IP affectée peut changer si l’appareil n’est pas utilisé pendant une longue période ou si le point d’accès a été redéfini.

  Enregistrez l'adresse MAC du produit lorsque vous configurez le serveur DHCP sur le point d'accès (ou le routeur sans fil).Ensuite, vous pouvez toujours utiliser l'adresse IP associée à l'adresse MAC.Vous pouvez identifier l'adresse MAC de votre appareil en imprimant un rapport de configuration du réseau.
- Vérifiez l’environnement sans fil.Vous pourriez ne pas être en mesure de vous connecter au réseau dans l’environnement d’infrastructure, au sein duquel vous devez saisir les informations d’un utilisateur avant de vous connecter au point d’accès (ou au routeur sans fil).
- Cet appareil ne prend en charge que les normes IEEE 802.11 b/g/n et Wi-Fi.Les autres types de communication sans fil (par exemple, Bluetooth), ne sont pas pris en charge.
- L’appareil se trouve à portée du réseau sans fil.
- L’appareil ne se trouve pas à proximité d’obstacles susceptibles de bloquer le signal sans fil.

  Retirez tout objet métallique de grande taille placé entre le point d’accès (ou le routeur sans fil) et l’appareil.

  Assurez-vous que l’appareil et le point d’accès sans fil (ou le routeur sans fil) ne sont pas séparés par des poteaux, des murs ou des colonnes de support contenant du métal ou du béton.
- L’appareil ne se trouve pas à proximité d’autres appareils électroniques qui pourraient provoquer des interférences avec le signal sans fil.

  De nombreux appareils peuvent provoquer des interférences avec le signal sans fil, et notamment les fours à micro-ondes et certains périphériques Bluetooth.
- Si la configuration de votre point d'accès (ou de votre routeur sans fil) change, vous devrez reconfigurer le réseau sans fil de votre produit.
- Le nombre maximal de périphériques pouvant être connectés via Wi-Fi Direct est 4.

4. Supports et bacs

Ce chapitre vous explique comment installer les originaux et les supports d’impression dans votre appareil.

Il contient les sections suivantes :

- **Chargement des originaux** 81
- **Sélection du support d’impression** 84
- **Chargement de papier dans le bac** 86
- **Impression sur supports spéciaux** 96
- **Paramètres bacs** 101

Chargement des originaux

Vous pouvez utiliser la vitre d’exposition ou le chargeur-inverseur automatique de documents (RADF) pour effectuer la copie ou la numérisation d'un document ou pour envoyer une télécopie.

Sur la vitre d’exposition

Assurez-vous que le RADF est vide.Si un original est détecté dans le RADF, il devient prioritaire par rapport à l’original placé sur la vitre d’exposition.Pour obtenir une qualité de numérisation optimale, notamment pour les images en couleur ou en niveaux de gris, utilisez la vitre d’exposition.

Préparation des originaux

- N’insérez pas du papier dont le format est inférieur à 25 x 25 mm ou supérieur à 297 x 432 mm.
- Si vous avez utilisé du correcteur, de la colle ou de l’encre, vérifiez que le papier est entièrement sec avant de charger les documents.

1 Ouvrez le RADF.

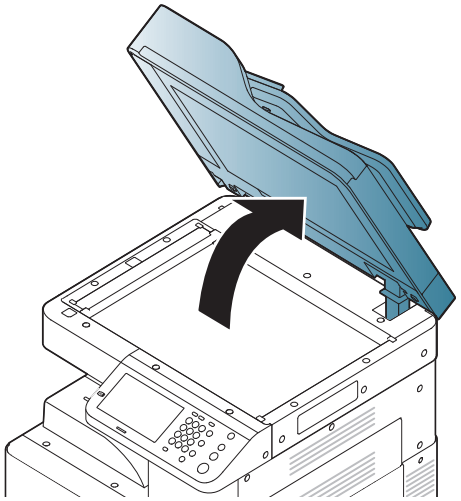

2 Placez l’original face imprimée vers le bas sur la vitre d’exposition et alignez-le sur le guide dans l’angle inférieur gauche de la vitre.

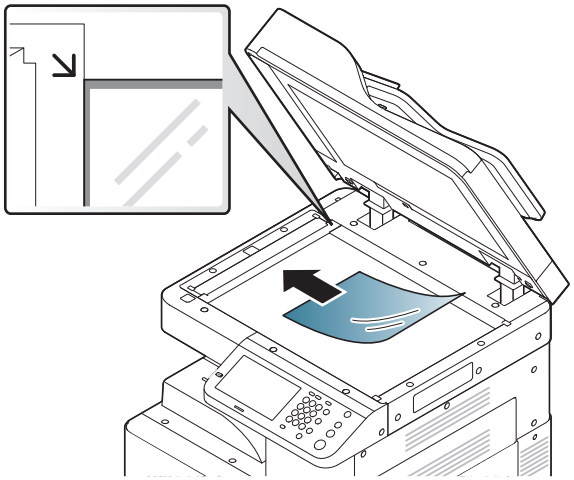

Chargement des originaux

3 Fermez le RADF.

- Refermez toujours le RADF pour obtenir une qualité d'impression optimale et réduire la consommation de toner.
- La présence de poussière sur la vitre d'exposition peut entraîner l'apparition de taches noires sur le document imprimé.Veillez à ce que cette vitre soit toujours propre.
- Lorsque vous copiez une page d'un livre ou d'un magazine, relevez le RADF jusqu'à ce que les charnières soient en butée, puis fermez le couvercle.Si le livre ou le magazine fait plus de 30 mm d'épaisseur, laissez le couvercle ouvert pour effectuer la numérisation.

- Faites attention à ne pas casser la vitre d'exposition.Vous pourriez vous blesser.
- Ne placez pas les mains sur la vitre d'exposition en refermant le RADF.Le RADF peut retomber sur vos mains et provoquer des blessures.
- Ne regardez pas la lumière qui vient de l'intérieur du scanner lorsque vous copiez ou numérisez un document.Cela est dangereux pour vos yeux.

Dans le chargeur-inverseur automatique de documents (RADF)

Préparation des originaux

- N'insérez pas du papier dont le format est inférieur à 140 x 140 mm ou supérieur à 297 x 432 mm.
- Le RADF peut détecter automatiquement les formats A5 LEF, Letter ou A4 SEF, Legal SEF, A3 SEF.
- N'essayez pas de charger les types de papier suivants au risque de provoquer un bourrage, une impression de mauvaise qualité et un endommagement de l'appareil.
  - Papier carbone ou papier autocopiant.
  - Papier couché
  - Papier bible ou trop fin
  - Papier froissé ou plié
  - Papier ondulé ou en rouleau
  - Papier déchiré
- Retirez tout trombone ou agrafe avant de charger des documents.
- Si vous avez utilisé du correcteur, de la colle ou de l'encre, vérifiez que le papier est entièrement sec avant de charger les documents.
- Ne chargez que des originaux de même format ou grammage.
- Ne chargez pas de documents reliés, de livrets, de transparents ou de documents non standard.

Avec le RADF vous pouvez charger jusqu'à 100 feuilles de papier (80 g/m^2) pour une tâche.

Chargement des originaux

1 Courbez ou déramez la pile de papier afin de séparer les feuilles avant de charger les originaux.

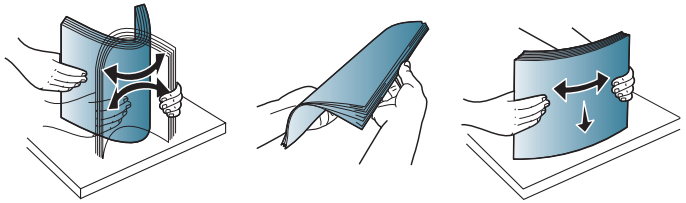

2 Chargez les originaux face vers le haut dans le RADF.Assurez-vous que la partie inférieure de la pile d'originaux est alignée avec la marque de format de papier présente sur le bac d'alimentation.

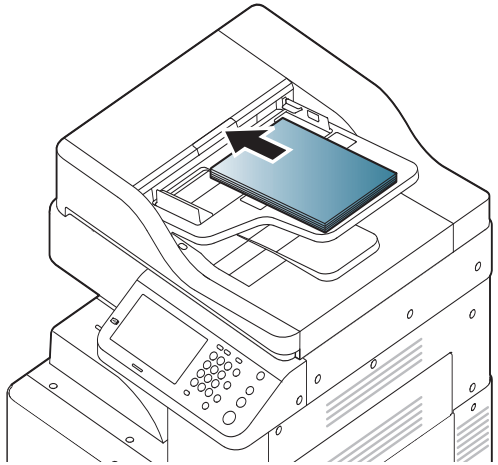

Ne remplissez pas trop le bac d'alimentation :vous risquez de provoquer des bourrages d'originaux.Vérifiez que le niveau de papier ne dépasse pas l'indicateur de capacité maximale de papier à l'intérieur du bac.

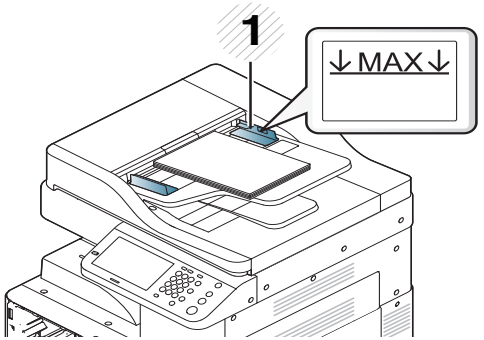

1 Indicateur de capacité de papier

3 Ajustez le guide de largeur de document en fonction du format du papier.

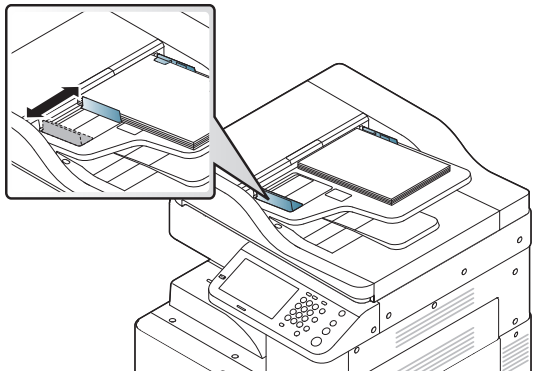

Des particules de poussière sur la vitre du RADF peuvent créer des lignes noires sur le document imprimé.Maintenez toujours la vitre propre.

Sélection du support d’impression

Vous pouvez imprimer sur différents supports, par exemple du papier ordinaire, des enveloppes et des étiquettes.N’utilisez que des supports d’impression compatibles avec l’appareil.

Recommandations pour sélectionner le support d’impression

L’utilisation d’un support d’impression non conforme aux spécifications décrites dans le présent mode d’emploi peut provoquer les problèmes suivants :

- une qualité d’impression médiocre
- des bourrages papier répétés
- usure prématurée de l’appareil.

Certaines caractéristiques, comme le grammage, la composition, le grain et la teneur en humidité, constituent des facteurs importants qui ont une incidence sur les performances de l’imprimante et sur la qualité d’impression.Lorsque vous choisissez un support d’impression, tenez compte des points suivants :

- Le type, le format et le grammage des supports d’impression pour votre appareil sont décrits dans les spécifications sur les supports d’impression (voir « Spécifications des supports d’impression » à la page 456).
- Le résultat recherché :choisissez un support d’impression adapté à votre travail.
- La luminosité :plus le support d’impression est blanc, plus les couleurs paraissent éclatantes.
- Le satinage :le satinage du papier améliore la netteté de l’impression.

- Il arrive que certains supports d’impression répondant aux critères décrits dans ce Guide de l’utilisateur ne fournissent cependant pas des résultats satisfaisants.Cela peut être dû aux caractéristiques du papier, à une manipulation inadéquate, à des niveaux de température et d’hygrométrie excessifs ou à d’autres facteurs sur lesquels aucun contrôle ne peut être exercé.
- Avant de faire acquisition de supports d’impression en grande quantité, vérifiez qu’ils répondent aux spécifications indiquées dans le présent document.

- L'utilisation d'un support d'impression non conforme peut causer des problèmes ou endommager l'appareil, qui devra être réparé.Cette réparation n'est pas couverte par les contrats de garantie ou de réparation de Samsung.
  La quantité de papier placée dans le bac peut varier selon le type de support utilisé (voir « Spécifications des supports d’impression » à la page 456).
- Veuillez ne pas utiliser de papier photo jet d'encre avec cet appareil.Vous risquez d’endommager l’appareil.
- L'utilisation d'un support d'impression inflammable peut entraîner un incendie.
- Utilisez uniquement les supports d’impression indiqués (voir « Spécifications des supports d’impression » à la page 456).

Sélection du support d’impression

L'utilisation de supports inflammables ou des corps étrangers laissés dans l'imprimante peuvent entraîner une surchauffe de l'appareil, et dans de rares cas, un incendie.

La quantité de papier placée dans le bac peut varier selon le type de support utilisé (voir « Spécifications des supports d’impression » à la page 456).

Chargement de papier dans le bac

Vue d'ensemble du bac

Pour changer le format, vous devez régler les guides-papier.

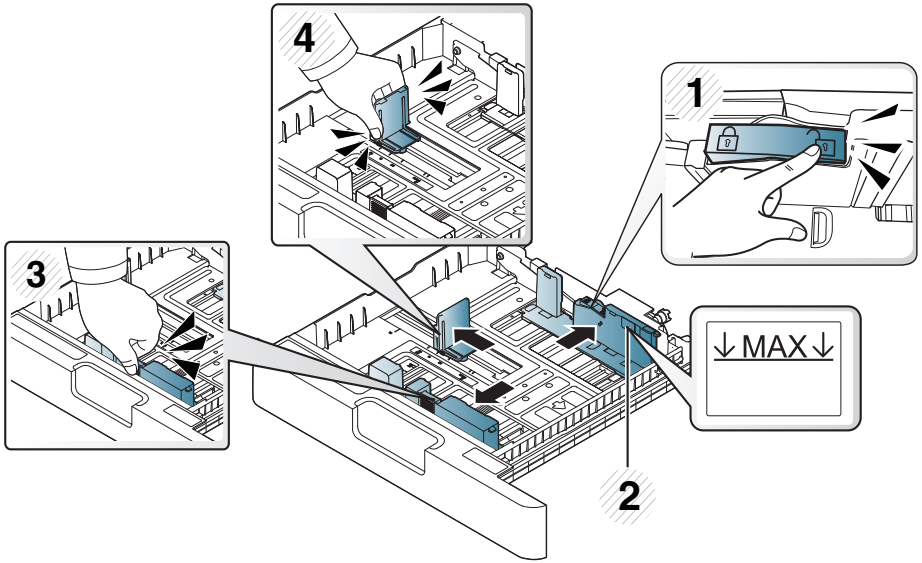

1 Système de verrouillage

2 Indicateur de capacité de papier

3 Guide de longueur du papier

4 Guide de largeur du papier

Si vous n'ajustez pas les guides, ceci peut causer un mauvais cadrage du papier, une impression oblique des images, ou un bourrage papier.

Bac standard / chargeur à double cassette en option

Placez dans le bac standard le support d'impression que vous utilisez pour la plupart de vos tâches d'impression.Ce bac peut contenir un maximum de 1 040 feuilles de papier ordinaire.

Vous pouvez acquérir un chargeur à double cassette en option et le fixer sous le bac standard pour disposer de 1 040 feuilles supplémentaires de papier ordinaire.

- Le bac standard contient deux bacs.(Bac 1, Bac 2)
- Le chargeur à double cassette en option contient deux bacs.(Bac 3, Bac 4)
- Le processus de chargement du papier est identique pour le bac 1, le bac 2, le bac 3 et le bac 4.

L'utilisation de papier photographique ou de papier enduit peut poser des problèmes nécessitant des réparations.Ce type d'intervention n'est pas couvert par la garantie ni par les contrats de maintenance.

Chargement de papier dans le bac

1 Pressez le levier de verrouillage sur la poignée et sortez le bac.

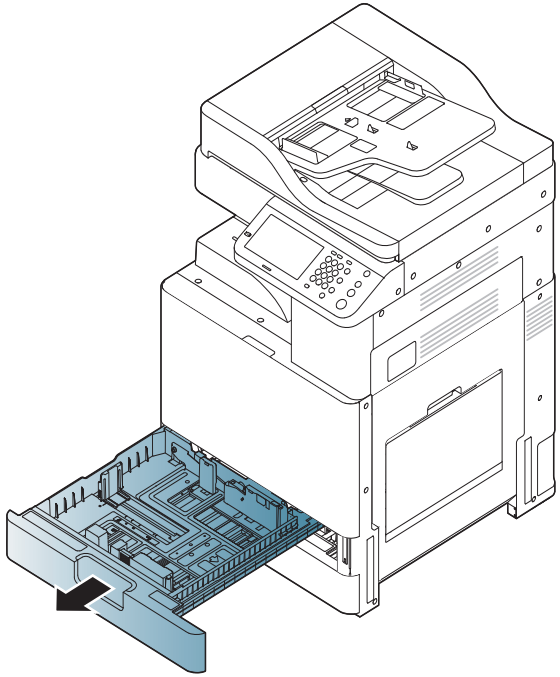

2 Pressez le guide de longueur du papier, et tirez-le vers l'extrémité du bac.

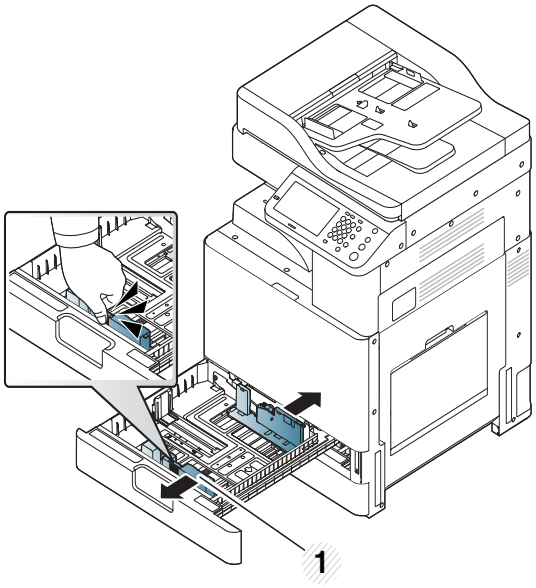

1 Guide de longueur du papier

Chargement de papier dans le bac

3 Pressez le guide de largeur du papier, et tirez-le vers l'extrémité du bac.

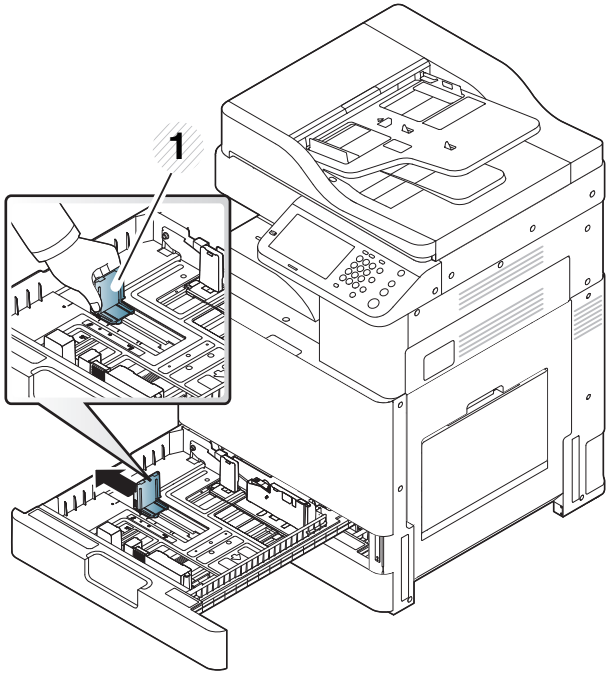

1 Guide de largeur du papier

4 Courbez et déramez la pile de papier afin de séparer les feuilles avant de les mettre dans le bac.

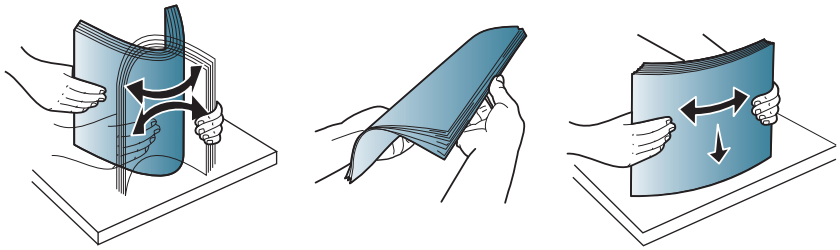

5 Chargez le papier, face à imprimer vers le haut.

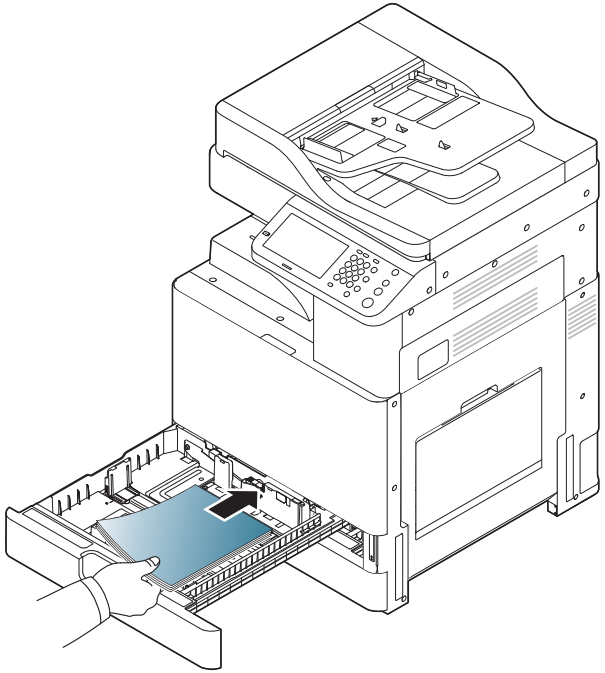

Chargement de papier dans le bac

Ne remplissez pas trop le bac d'alimentation :vous risquez de provoquer des bourrages papier.Vérifiez que le niveau de papier ne dépasse pas l'indicateur de capacité maximale de papier à l'intérieur du bac.

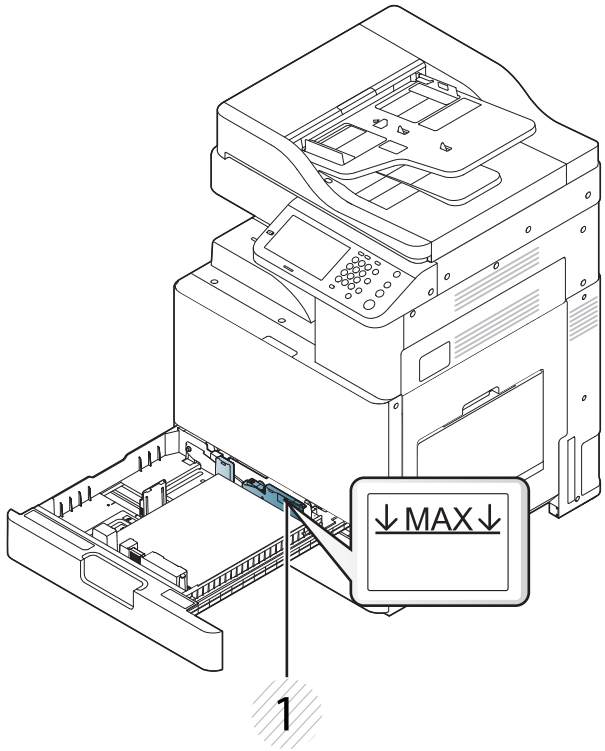

1 Indicateur de capacité de papier

6 Réglez le guide papier sur la longueur de papier souhaitée.

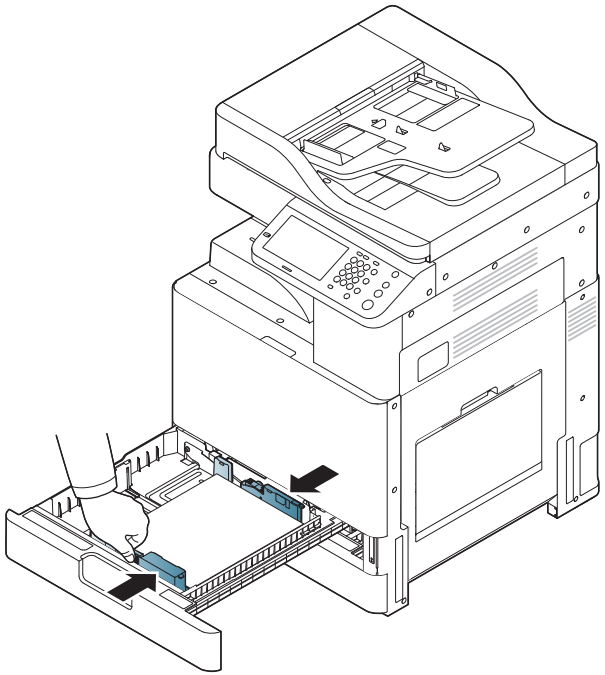

Chargement de papier dans le bac

7 Après avoir inséré le papier dans le bac, pincez le guide de largeur de papier et déplacez-le vers la pile de papier jusqu'à ce qu'il touche légèrement le côté de la pile.N'appliquez pas le guide trop près du bord du papier :ce dernier risquerait de gondoler.

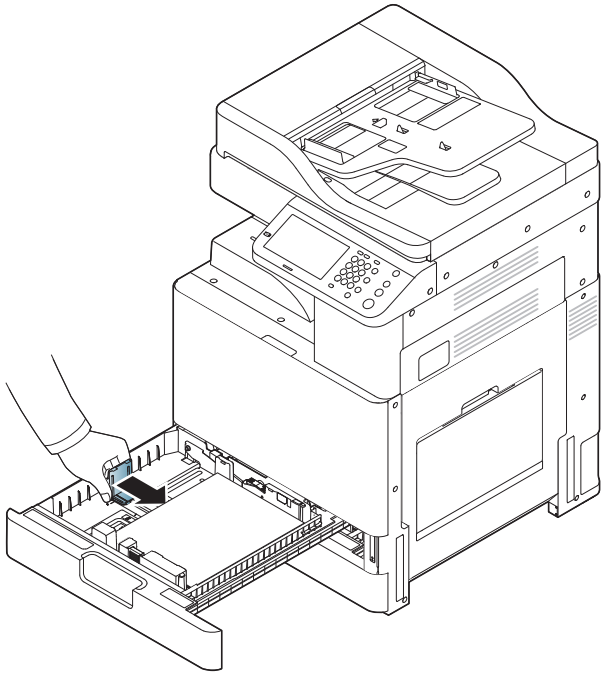

- Ne poussez pas le guide-papiers trop loin car cela peut troubler l'appareil.
- Si vous n'ajustez pas le guide, vous risquez de provoquer des bourrages papier.

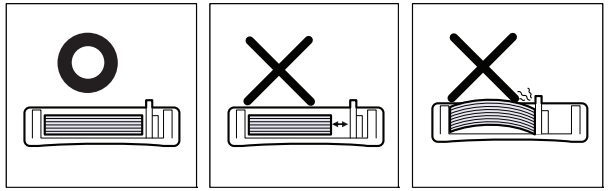

Chargement de papier dans le bac

8 Bloquez le guide de longueur papier à l'aide du système de verrouillage.Libérez le système de verrouillage pour charger un autre format de papier.

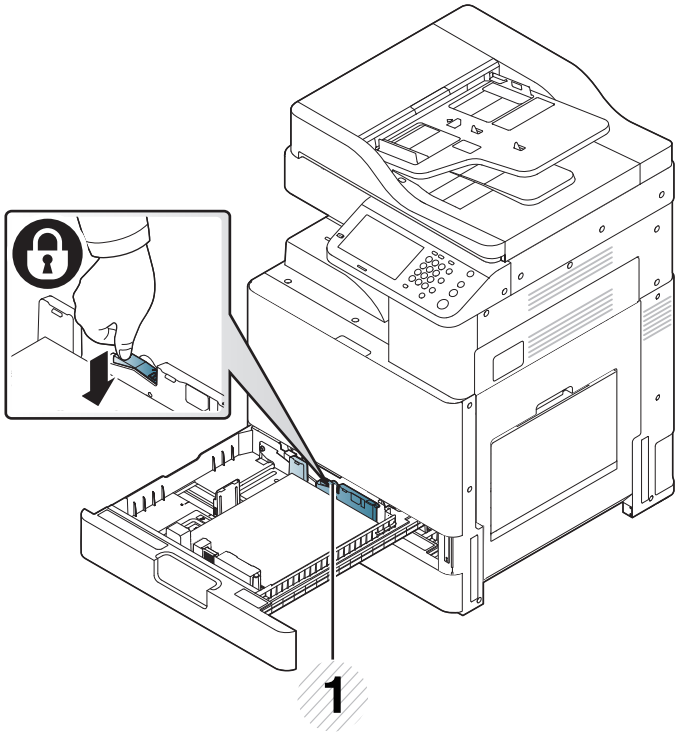

1 Système de verrouillage

9 Remettez le bac en place dans l'appareil.

Lorsque vous imprimez un document, sélectionnez le format et le type de papier pour le bac.

Pour obtenir plus d'informations sur la configuration du type et du format de papier sur le panneau de commande (voir « Paramètres bacs » à la page 101).

- Si vous rencontrez des problèmes avec l'alimentation papier, vérifiez que le papier correspond bien aux spécifications de support d'impression (voir « Spécifications des supports d'impression » à la page 456).Ensuite, essayez de placer une feuille à la fois dans le bac polyvalent (voir « Bac polyvalent » à la page 92).
- Le bac standard et le chargeur à double cassette en option peuvent détecter automatiquement divers formats de papier (voir « Formats de support détectés automatiquement » à la page 94).

  Vérifiez si le format et le type de papier sont ou non détectés.Si vous souhaitez définir le format et le type de papier ou si l'appareil ne peut pas les détecter, vous pouvez le faire directement dans la fenêtre de confirmation.

Chargement de papier dans le bac

Bac polyvalent

Le bac polyvalent peut contenir des supports de types et de formats spéciaux, tels que des cartes postales, des cartes de correspondance et des enveloppes.Il est très utile pour réaliser des impressions sur une seule feuille de papier de couleur.

Conseils pour l'utilisation du bac polyvalent

- Chargez uniquement des supports d'impression de même type, de même format et de même poids dans le bac polyvalent.
- Pour éviter les bourrages papier, n'ajoutez pas de papier pendant l'impression tant que le bac n'est pas vide.Cela s'applique également aux autres types de support.
- Le support d'impression doit être chargé face vers le bas, bord supérieur orienté vers l'avant, et placé au centre du bac.
- Utilisez uniquement les supports d'impression répertoriés pour éviter les bourrages papier ou les problèmes de qualité d'impression (voir « Spécifications des supports d'impression » à la page 456).
- Lissez les cartes postales, enveloppes et étiquettes avant de les charger dans le bac polyvalent.

1 Ouvrez le bac papier polyvalent et, au besoin, sortez l'extension.

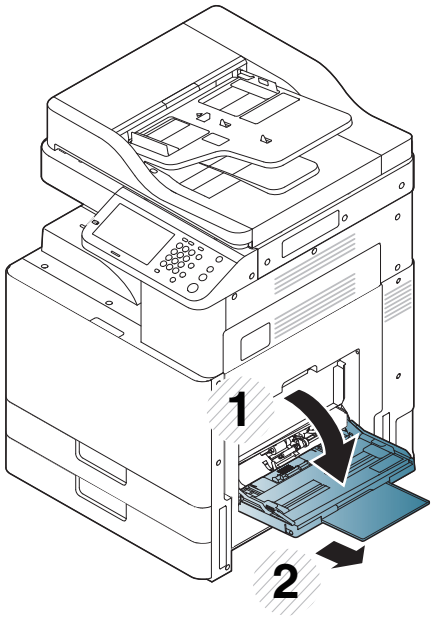

2 Courbez ou déramez la pile de papier afin de séparer les feuilles avant de charger les originaux.

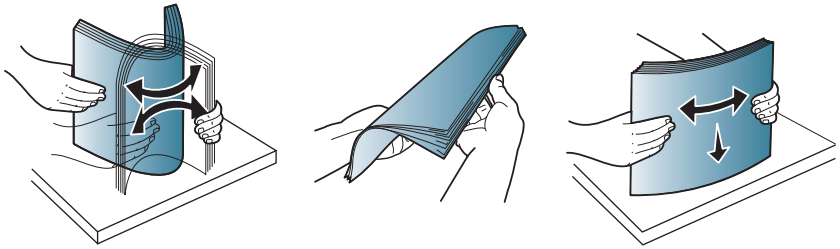

Chargement de papier dans le bac

3 Chargez le papier avec la face à imprimer vers le bas.

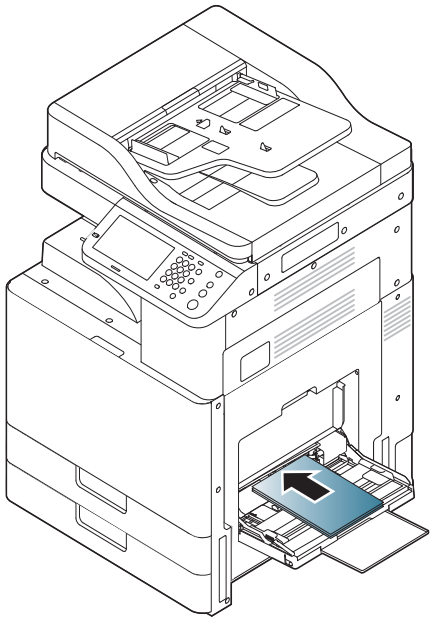

Ne remplissez pas trop le bac d'alimentation :vous risquez de provoquer des bourrages papier.Vérifiez que le niveau de papier ne dépasse pas l'indicateur de capacité maximale de papier à l'intérieur du bac.

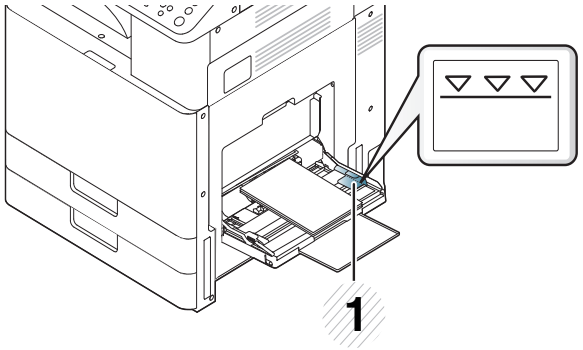

1 Indicateur de capacité de papier

Chargement de papier dans le bac

4 Appuyez sur les guides latéraux du bac polyvalent et réglez-les en fonction de la largeur du papier.Ne forcez pas trop, au risque de plier le papier et de provoquer un bourrage papier ou une impression oblique.

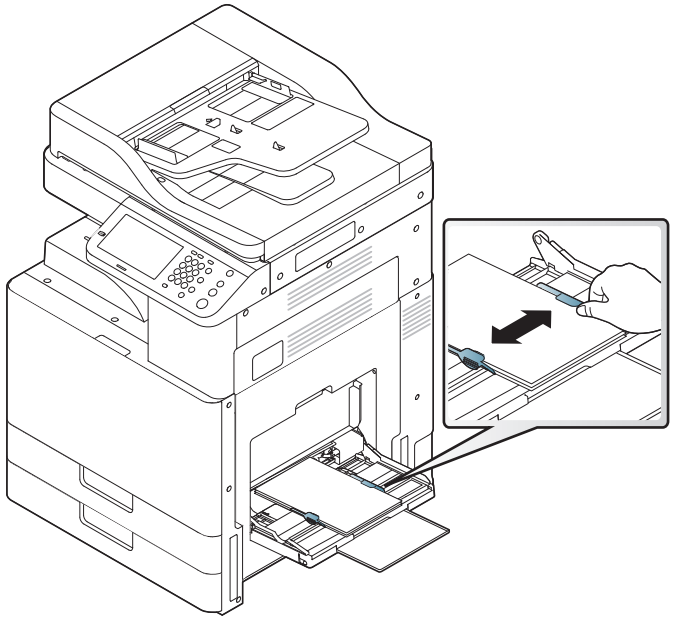

5 Lorsque vous imprimez un document, sélectionnez le format et le type de papier pour le bac polyvalent (voir « Formats de support détectés automatiquement » à la page 94).

Pour obtenir plus d'informations sur la configuration du type et du format de papier sur le panneau de commande (voir « Paramètres bacs » à la page 101).

Formats de support détectés automatiquement

Cet appareil peut détecter automatiquement divers formats de papier.Reportez-vous au tableau ci-après.

Format[a] (Papier ordinaire)	Bac standard 1, 2	Chargeur à double cassette en option	Impression recto/verso
Letter SEF[b]	●	●	●
Letter LEF[c]	●	●	●
Ledger	● (Bac 2 uniquement)	●	●
Legal SEF			●
Executive SEF			●
Executive LEF			●
Statement SEF	●	●	●
A3 SEF	● (Bac 2 uniquement)	●	●
A4 SEF	●	●	●

Chargement de papier dans le bac

Format[a] (Papier ordinaire)	Bac standard 1, 2	Chargeur à double cassette en option	Impression recto/verso
A4 LEF	●	●	●
A5 SEF	●	●	●
A5 LEF			
B4 LEF	●	●	●
JIS B5 SEF	●	●	●
JIS B5 LEF			●
A6 SEF			
ISO B5 SEF			●
ISO B5 LEF			
Folio SEF	●	●	●
Oficio SEF			●
8K SEF			●
16K SEF			●
16K LEF			●

a. Cet appareil peut détecter des formats de papier similaires aux formats indiqués.
b. SEF signifie Alimentation par le bord court.
c. LEF signifie Alimentation par le bord long.

(● : pris en charge, vide :non pris en charge)

Impression sur supports spéciaux

Le tableau ci-dessous montre les supports spéciaux disponibles pour chaque bac.

Lors de l'utilisation de supports spéciaux, nous vous recommandons d'insérer une seule feuille à la fois.Vérifiez le nombre maximum de feuilles à alimenter pour chaque bac (voir « Spécifications des supports d'impression » à la page 456).

Types (A4)	Bac standard / chargeur à double cassette en option	Bac polyvalent
Papier ordinaire	●	●
Papier épais	●	●
Lourd	●	●
Grammage extra lourd	●	
Papier fin	●	●
Coton	●	●
Papier couleur	●	●
Pré-imprimé	●	●
Papier recyclé	●	●
De luxe	●	●
Archive	●	●

Types (A4)	Bac standard / chargeur à double cassette en option	Bac polyvalent
Papier à en-tête	●	●
Perforation	●	●
Papier cartonné fin	●	●
Brillant fin	●	●
Enveloppe		●
Étiquettes		●

(● : pris en charge, vide :non pris en charge)

Ces types de support sont affichés dans **Options d'impression**.Cette option de type de papier permet de définir le type du papier chargé dans le bac.Ce format défini apparaît alors dans la liste et vous pouvez le sélectionner.Vous obtiendrez ainsi une qualité d'impression optimale.Dans le cas contraire, la qualité d'impression souhaitée peut ne pas être atteinte.

Impression sur supports spéciaux

Enveloppe

La qualité d'impression sur les enveloppes dépend de la qualité des enveloppes.

Pour imprimer une enveloppe, placez-la avec le rabat vers le haut.

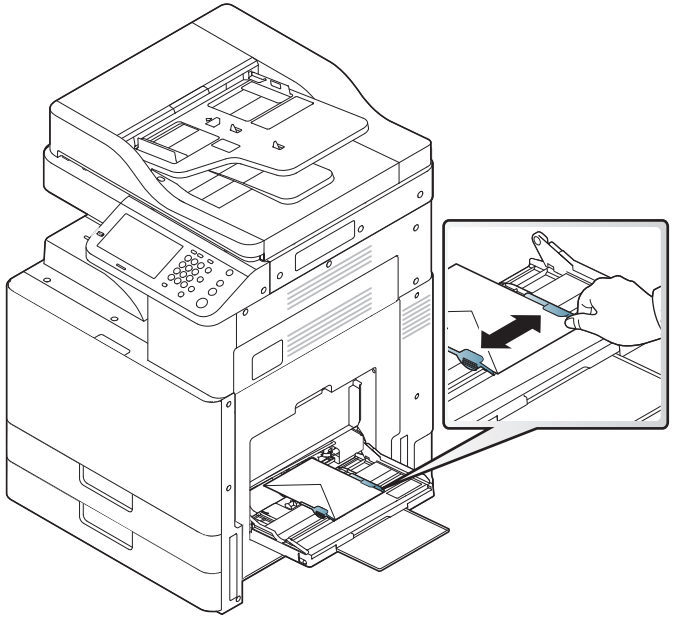

- Lorsque vous choisissez des enveloppes, tenez compte des facteurs suivants:
  - **Poids :** le poids du papier de l'enveloppe ne doit pas dépasser 90 g/m^2 sinon un bourrage risque de se produire.
  - **Qualité de fabrication:** avant l'impression, les enveloppes doivent être plates avec des ondulations inférieures à 6 mm et elles ne doivent pas contenir d'air.
  - **Problème:** les enveloppes ne doivent pas être froissées, éraflées ni endommagées.
  - **Température:** utilisez des enveloppes résistant à la température de fusion et à la pression de l'appareil durant le fonctionnement.
- Utilisez uniquement des enveloppes de bonne qualité, dotées de rabats bien découpés et bien pliés.
- N'utilisez pas d'enveloppes affranchies.
- N'utilisez pas d'enveloppes à fermoir, à soufflet, à fenêtre, préencollées, adhésives, ou comportant d'autres matériaux synthétiques.
- Évitez d'utiliser des enveloppes endommagées ou non conformes.
- Vérifiez que la bande collée aux deux extrémités de l'enveloppe se termine bien aux coins de l'enveloppe.

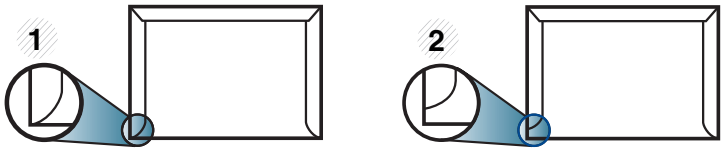

1 Acceptable
2 Inacceptable

Impression sur supports spéciaux

- Les enveloppes dotées d'une bande adhésive ou comportant plusieurs rabats se superposant doivent utiliser des adhésifs compatibles avec la température de fusion de l'appareil (soit environ 170 °C) pendant 0,1 seconde.Les rabats et les bandes risquent de se plier, de se froisser, de provoquer des bourrages ou même d'endommager le four.
- Pour une qualité d'impression optimale, laissez une marge d'au moins 15 mm à partir du bord de l'enveloppe.
- Évitez d'imprimer sur les pliures de l'enveloppe.

Étiquettes

Chargez le papier avec la face à imprimer vers le bas.

Pour éviter d'endommager l'appareil, n'utilisez que des étiquettes conçues pour les appareils laser.

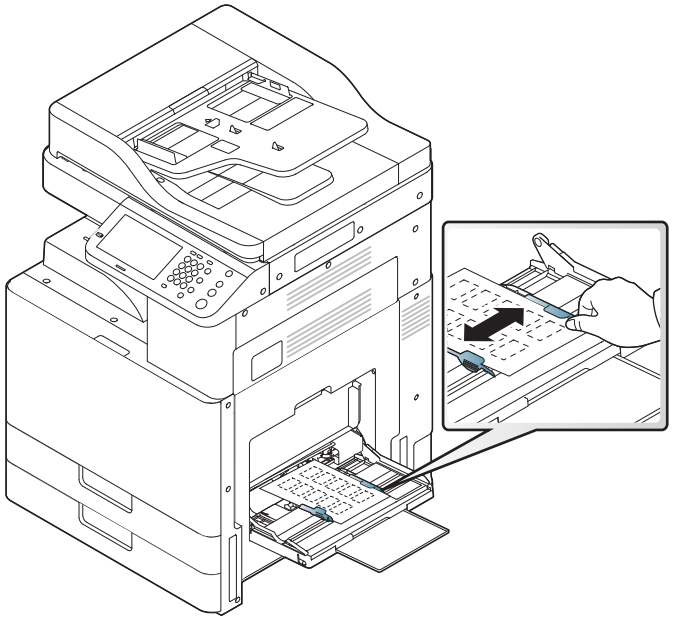

- Lorsque vous choisissez des étiquettes, tenez compte des facteurs suivants :
  - **Substance adhésive:** Le revêtement adhésif doit rester stable à la température de fusion de l'appareil (soit environ 170 °C) pendant 0,1 seconde.

Impression sur supports spéciaux

- **Disposition:** n’utilisez pas de planches partiellement décollées où le fond de la planche est visible.Les étiquettes pourraient se décoller et provoquer des bourrages importants.
- **Ondulation:** avant l’impression, les étiquettes doivent être stockées à plat, avec moins de 13 mm d’ondulation.
- **Problème:** n’utilisez pas d’étiquettes froissées, présentant des bulles d’air ou d’autres signes de décollement.

- Vérifiez que la substance adhésive ne dépasse pas des étiquettes.Les zones exposées risqueraient de provoquer le détachement des étiquettes durant l’impression, entraînant des bourrages papier.De plus, la substance adhésive pourrait endommager certains composants de l’appareil.
- N’utilisez pas plusieurs fois la même planche d’étiquettes.Le revêtement adhésif n’est prévu que pour un seul passage dans l’imprimante.
- N’utilisez pas d’étiquettes mal collées sur leur planche, ou encore froissées, gondolées ou abîmées.
- Ne chargez pas du papier qui ne possède pas d’espace entre les étiquettes dans la même direction que le papier alimenté.Dans le cas contraire, vous risquez de provoquer des bourrages papier.

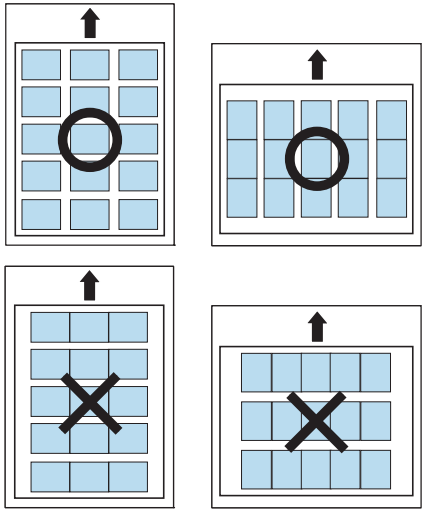

Impression sur supports spéciaux

Papier cartonné ou au format personnalisé

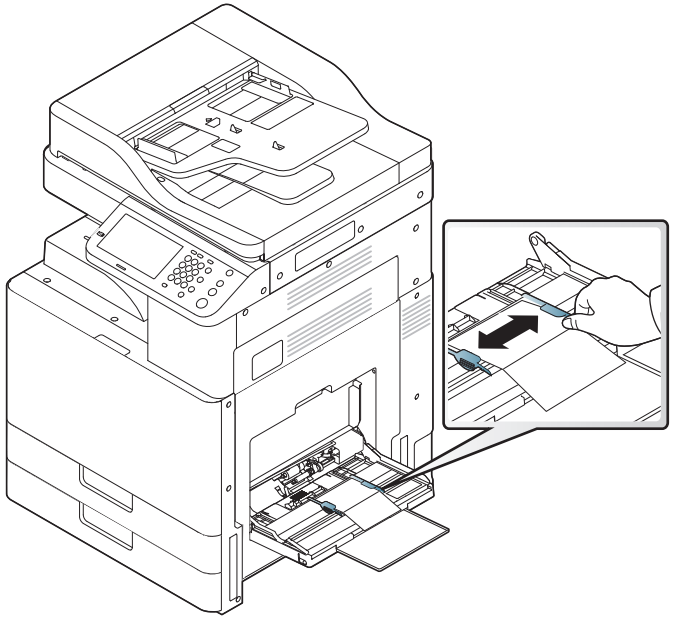

- N’utilisez pas un format de support inférieur à 98 mm de large x 148 mm de long.
- Dans l’application, définissez des marges d’au moins 6,4 mm par rapport aux bords du support.

Papier à en-tête / papier préimprimé

Bac	Une seule face	Recto/verso
Bac standard/ **Chargeur à double cassette en option**	Face imprimée vers le haut	Face imprimée vers le bas
Bac polyvalent	Face imprimée vers le bas	Face imprimée vers le haut

- Les encres utilisées sur les papiers préimprimés doivent être thermostables, elles ne doivent ni fondre, ni s’évaporer, ni émettre de substances toxiques lorsqu’elles sont soumises à la température de fusion de 170 °C pendant un dixième de seconde.
- Ces encres ne doivent pas être inflammables ni endommager les rouleaux de l’appareil.
- Les formulaires doivent être conservés dans un emballage étanche pour éviter toute altération pendant la période de stockage.
- Avant de charger le papier préimprimé, assurez-vous que l’encre sur le papier est sèche.Durant le processus de fusion, une encre encore humide risquerait de s’effacer du support préimprimé, diminuant ainsi la qualité de l’impression.

Paramètres bacs

Après avoir inséré du papier dans le bac papier, configurez l'appareil en fonction du format utilisé à l'aide de l'écran d'affichage.Pour l'impression PC, sélectionnez le format et le type du papier dans l'application utilisée sur votre ordinateur (voir « Ouverture des préférences d'impression » à la page 108).

Le réglage du papier dans l'appareil et le pilote doivent correspondre pour pouvoir imprimer sans erreur de papier.

- Vous pouvez régler le paramètre du papier défini sur l'appareil dans le programme Samsung Easy Printer Manager ou SyncThru™ Web Service.
  - Si votre appareil est connecté en local, vous pouvez régler les paramètres de l'appareil dans **Samsung Easy Printer Manager** > **Paramètres avancés** > **Paramètres du périphérique** (voir « Utilisation de Samsung Easy Printer Manager » à la page 325).
  - Si votre appareil est connecté au réseau, vous pouvez régler les paramètres de l'appareil dans **SyncThru™ Web Service** > onglet **Paramètres** > **Paramètres de la machine** (voir « SyncThru™ Web Service » à la page 310).
- Vous pouvez les régler à l'aide de **Config appareil**> **Paramètres bac** > **Paramètres** > sélectionnez le bac désiré > **Format du papier** ou **Type de papier** sur le panneau de commande.

Réglage du format de papier

1. Appuyez sur **Config appareil** > **Paramètres bacs** > **Paramètres** > sélectionnez le bac souhaité sur l'écran d'affichage.
2. Appuyez sur **Format du papier** et sélectionnez le format de papier.

S'il n'y a pas de papier au format demandé ou si vous devez utiliser un format personnalisé, appuyez sur le bouton Format personalisé pour définir le format du papier.Vous pouvez également définir et enregistrer le format personnalisé à l'aide de **Format perso**.Vous pouvez sélectionner le format personnalisé chaque fois que vous en avez besoin.

3. Appuyez sur (**Retour**) pour enregistrer la sélection.

Réglage du type de papier

1. Appuyez sur **Config appareil** > **Paramètres bacs** > **Paramètres** > sélectionnez le bac souhaité sur l'écran d'affichage.
2. Appuyez sur **Type de papier** et sélectionnez le type de papier.
3. Appuyez sur (**Retour**) pour enregistrer la sélection.

Paramètres bacs

Paramétrage du message de confirmation de bac

Lorsque vous chargez du papier dans un bac, vous pouvez définir l'affichage automatique du message de confirmation, ou aucun affichage.Cet appareil peut détecter automatiquement certains formats et types de papier.Si vous souhaitez définir le format et le type de papier ou si l'appareil ne peut pas les détecter, vous pouvez le faire directement dans la fenêtre de confirmation.

1. Appuyez sur **Config appareil** > **Paramètres bacs** > **Paramètres** > sélectionnez le bac souhaité sur l'écran d'affichage.
2. Appuyez sur le bouton de **Message de confirmation du bac** pour activer cette fonction.

Commutateur de bacs auto

Il s'agit d'une option permettant de paramétrer l'appareil de telle façon qu'il continue ou non à imprimer lorsqu'un des bacs devient vide.Par exemple, si les bacs 1 et 2 contiennent le même format de papier, l'appareil utilise automatiquement le bac 2 lorsque le bac 1 est vide.

1. Appuyez sur **Config appareil** > **Paramètres bacs** > **Paramètres** > **Commutateur de bacs auto**.
2. Appuyez sur le bouton de droite pour activer cette fonction.

Continuer auto

cette option vous permet de poursuivre l'impression lorsque le format de papier que vous avez défini ne correspond pas au papier dans le bac.Lorsque cette option est activée, l'appareil continue l'impression avec un papier de format similaire ou de grand format.Si cette option est désactivée, l'appareil attend le chargement du format de papier requis dans le bac.

1. Appuyez sur **Config appareil** > **Paramètres bacs** > **Paramètres** > **Continuer auto**.
2. Sélectionnez l'une des options.

Paramètres bacs

Substitution de papier

Lorsque le papier demandé pour un travail d'impression n'est pas disponible dans le bac, cette fonctionnalité permet de le remplacer par un format de papier similaire. Par exemple, si le papier au format Ledger demandé n'est pas disponible dans le bac, l'appareil le remplace par un format A3.

Lors d'un remplacement du papier, il peut y avoir une certaine perte d'image.

1. Appuyez sur **Config appareil** > **Paramètres bacs** > **Paramètres** > **Substitution papier**.
2. Appuyez sur le bouton de droite pour activer cette fonction.

Protection du bac

Lorsque vous choisissez cette option, le bac sélectionné sera protégé.Ceci sera utilisé pour empêcher l'alimentation en papier si la commutation automatique est activée.

1. Appuyez sur **Config appareil** > **Paramètres bacs** > **Paramètres** > **Protection du bac**.
2. Choisissez le bac et appuyez sur le bouton pour activer cette fonction.

Réglage de priorité de bac

Lorsque vous ne sélectionnez pas le bac pour l'impression, le bac sélectionné dans **Paramèt priorité bacs** sera utilisé dans l'ordre défini.Si le bac ne possède pas le papier sur lequel vous souhaitez imprimer, l'appareil imprime automatiquement avec les bacs définis dans l'ordre de priorité défini.

1. Appuyez sur **Config appareil** > **Paramètres bacs** > **Paramètres** > **Paramèt priorité bacs**.
2. Appuyez sur un bac et indiquez la priorité pour le travail d'impression à l'aide des flèches Haut et Bas.

5. Impression

Ce chapitre décrit les tâches d’impression courantes.

Ce chapitre contient les sections suivantes :

- **Fonctions des pilotes d’impression** **105**
- **Impression de base** **106**
- **Ouverture des préférences d’impression** **108**
- **Utilisation des fonctions d’impression spéciales** **119**
- **Utilisation de l’Utilitaire d’impression directe** **128**
- **Modification des réglages d’impression par défaut** **130**
- **Paramétrer votre appareil comme appareil par défaut** **132**
- **Impression dans un fichier (PRN)** **133**
- **Impression sous Mac** **134**
- **Impression Linux** **136**
- **Impression Unix** **138**

Fonctions des pilotes d’impression

- Les procédures de ce chapitre sont principalement basées sur Windows 7.
- Vérifiez les systèmes d’exploitation compatibles avec votre appareil (voir « Configuration requise » à la page 460).

Les pilotes d’impression de votre imprimante sont dotés des fonctionnalités standard suivantes :

- Sélection de l’orientation du papier, du format, de la source et du type de support.
- Nombre d’exemplaires.

Vous pouvez également utiliser diverses fonctions d’impression spéciales.Le tableau ci-dessous récapitule les différentes fonctions prises en charges par les pilotes d’impression.

Certains modèles ou systèmes d’exploitation peuvent ne pas prendre en charge une ou plusieurs fonctionnalités du tableau suivant.

Fonction	PCL/PS[ab]/XPS[bc]	PS[b]		
	Windows	Mac	Linux	Unix
Qualité d’impression	●	●	●	●
Impression d’affiche	●	●		
Plusieurs pages par face	●	●	●	●
Impression brochure	●	●		
Ajustement à la page	●	●		
Réduction/ agrandissement	●	●		
Source d’alimentation différente pour la première page	●	●		
Options de page de garde	●	●		
Compression des données tramées	● (PCL uniquement)			
Options de sortie	●	●	●	●
Filigrane	●	●		
Surimpression	● (PCL uniquement)			
Impression recto/ verso	●	●	●	●

a. Le pilote PostScript est recommandé pour une meilleure qualité d’image d’impression des applications tournant avec PostScript telles qu’Acrobat Reader®, Adobe Illustrator®, Adobe Photoshop®, etc.

b. Téléchargez le logiciel sur le site Internet de Samsung, puis installez-le :(http://www.samsung.com > rechercher votre produit > Assistance ou Téléchargements).Avant l'installation, vérifiez que le système d'exploitation de votre ordinateur prend an charge le logiciel.

c. Le pilote d’impression XPS ne peut être installé que sous Windows Vista ou version supérieure.

(● : pris en charge, vide :non pris en charge)

Impression de base

- Impression sous Mac (voir « Impression sous Mac » à la page 134).
- Impression sous Linux (voir « Impression Linux » à la page 136).
- Impression sous UNIX (voir « Impression Unix » à la page 138).

La fenêtre **Options d'impression** suivante concerne le bloc-notes dans Windows 7. Votre fenêtre **Options d'impression** peut être différente, en fonction de votre système d'exploitation ou de l'application utilisée.

1 Ouvrez le document à imprimer.

2 Sélectionnez **Imprimer** dans le menu **Fichier**.

3 Sélectionnez votre appareil dans la liste **Sélectionnez une imprimante**.

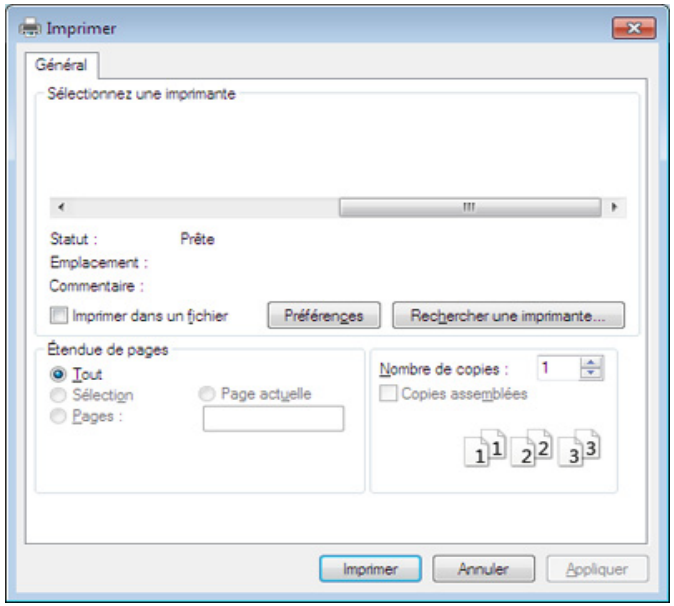

Les paramètres d'impression de base, notamment le nombre de copies et le nombre de pages sont sélectionnés dans la fenêtre **Imprimer**.

Pour exploiter pleinement les fonctions de votre pilote d'impression, cliquez sur **Propriétés** ou **Préférences** dans la fenêtre **Imprimer** de l'application pour changer les paramètres d'impression (voir « Ouverture des préférences d'impression » à la page 108).

4 Pour lancer l'impression, cliquez sur **OK** ou sur **Imprimer** dans la fenêtre **Imprimer**.

Annulation d’une impression

Si la tâche d’impression est en attente dans la liste ou la file d’attente d’impression, annulez-la comme suit:

- Vous pouvez accéder à cette fenêtre en double-cliquant simplement sur l’icône de l’appareil ( ) dans la barre des tâches de Windows.
- Vous pouvez également annuler la tâche en cours en appuyant sur la touche (**Arrêter**) sur le panneau de commande.

Ouverture des préférences d’impression

Lorsque vous sélectionnez une option dans **Options d’impression**, vous pouvez voir un symbole d'avertissement, ⊗, ou ⚠.Un point d’exclamation (⚠) signifie que vous pouvez sélectionner cette option, mais qu’elle n’est pas recommandée, et une croix (⊗) signifie que vous ne pouvez pas sélectionner cette option à cause de la configuration ou de l’environnement de votre machine.

1 Ouvrez le document à imprimer.

2 Sélectionnez l’option **Imprimer** dans le menu **Fichier**.

3 Sélectionnez le pilote de votre imprimante dans la liste **Sélectionnez une imprimante**.

4 Cliquez sur **Propriétés** ou **Préférences**.

La capture d'écran peut différer selon le modèle.

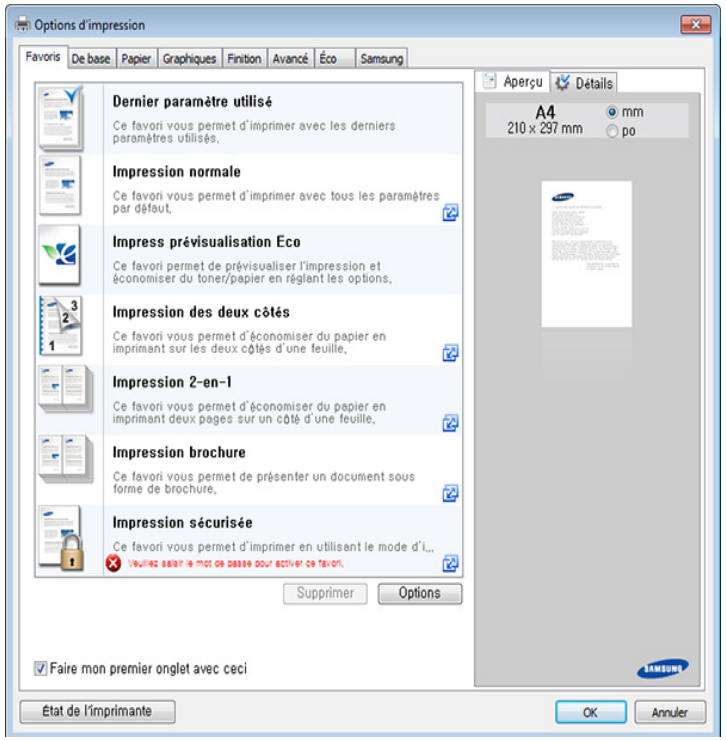

Ouverture des préférences d’impression

- Vous pouvez appliquer les fonctions **Eco** pour économiser du papier et du toner avant d'imprimer (voir « Easy Eco Driver » à la page 319).
- Vous pouvez vérifier le statut actuel de l'appareil en appuyant sur le bouton **État de l’imprimante** (voir « Utilisation de Etat de l’imprimante Samsung » à la page 328).
- Le pilote de l'imprimante comprend une interface utilisateur optimisée pour les écrans tactiles.Pour utiliser cette UI, cliquez sur **Centre d'impression Samsung** > **Options du périphérique** , puis sélectionnez **Interface utilisateur élégante** (voir « Utilisation du Centre d'impression Samsung » à la page 321).

Onglet Favoris

Les éléments proposés vous permettent de choisir des paramètres prédéfinis.

La capture d'écran peut différer selon le modèle.

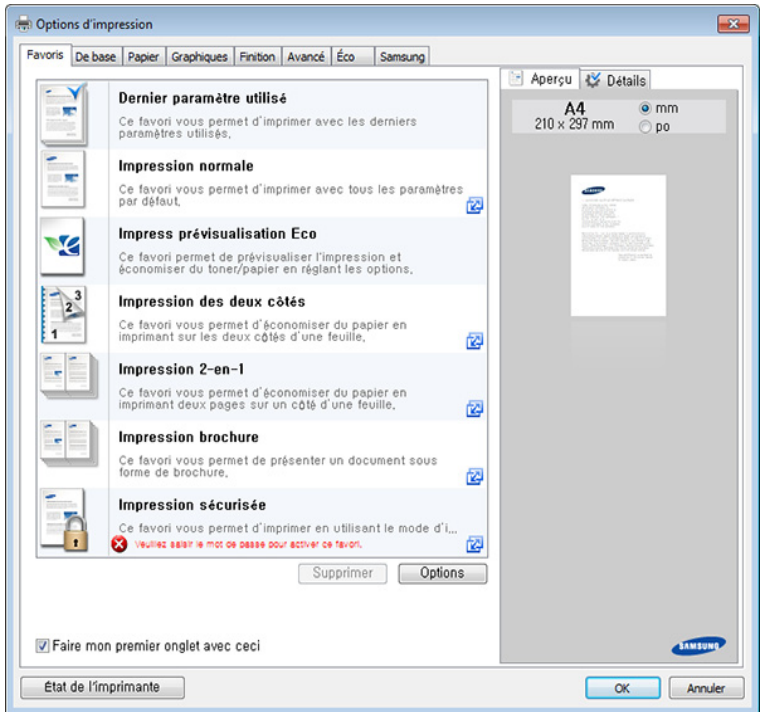

Ouverture des préférences d’impression

Onglet De base

Utilisez l’onglet **De base** pour définir diverses options d’impression.

Orientation

Cette option permet de choisir le sens de l’impression des informations.

Options de mise en page

Cette option permet de sélectionner diverses mises en page pour votre document.

- **1 page par face :** cette option est une option de mise en page de base.cette option permet d’imprimer une page sur une face d’une feuille.
- **Plusieurs pages par face :** Voir « Impression de plusieurs pages sur une seule feuille » à la page 119.
- **Affiche:** Voir « Impression d’affiches » à la page 120.
- **Impression brochure:** Voir « Impression de brochures » à la page 120.
- **Bordure de page:** Cette option permet d'imprimer un document qui comporte des bordures de page.cette option n’est pas disponible pour **Affiche** ou **Impression brochure**.

Impress. recto-verso

Cette option permet d’imprimer sur les deux faces du papier (voir « Impression recto verso » à la page 121).

Onglet Papier

Utilisez les options de l’onglet **Papier** pour définir les spécifications fondamentales de manipulation du papier.

COPIES

Cette option vous permet de définir le nombre d’exemplaires à imprimer.Vous pouvez sélectionner une valeur comprise entre 1 et 9999.

Options du papier

- **Format d’origine:** cette option permet de définir le format papier réel des originaux.
- **Taille de sortie:** cette option permet d’adapter votre travail d’impression à n’importe quel format de papier, quelle que soit le format des originaux (voir « Impression d’un document sur un format de papier donné » à la page 123).
  - **Pourcentage :** cette option vous permet de modifier la taille du contenu d’une page pour l’agrandir ou le réduire à l’impression, en donnant le pourcentage souhaité (voir « Modification de taille en pourcentage de votre document » à la page 122).
- **Alimentation:** assurez-vous que l’option **Alimentation** est réglée sur le bac approprié.Utilisez **Bac polyvalent** lors de l’impression sur des supports spéciaux, comme des enveloppes.
- **Type:** cette option permet de définir le type du papier chargé dans le bac.Vous obtiendrez ainsi une qualité d’impression optimale.Dans le cas contraire, la qualité d’impression souhaitée peut ne pas être atteinte.
- **Page spéciales:** cette option permet de réaliser des pages spéciales comme des couvertures.Vous pouvez ajouter, supprimer ou mettre à jour les paramètres de page spéciaux sur la liste.Cette option n’est disponible que si vous utilisez le pilote d’impression PCL.

Onglet Graphiques

Utilisez l’onglet **Graphique** pour régler la qualité d’impression en fonction de vos besoins.

Qualité

Plus la valeur est élevée, plus les caractères et les graphiques imprimés sont nets.Toutefois, une résolution élevée peut augmenter le temps d’impression d’un document.

Police/Texte

Sélectionnez **Texte clair** pour imprimer un texte plus sombre que sur un document normal.

Cochez **Tout le texte en noir** pour imprimer en noir, sans se soucier de la couleur qui apparaît sur l’écran.

Contrôleur graphique

Elle permet à l’utilisateur d’accentuer les contours des textes et des lignes fines pour améliorer la lisibilité et aligner chaque cadrage de couleur en mode d’impression couleur.

Économie de toner

Le paramètre **Économie de toner** permet à l'utilisateur d'économiser du toner lors de l'impression d'une version brouillon d'un document.Sélectionnez Désactivé pour imprimer en mode Normal et sélectionnez Activé pour imprimer en appliquant moins de toner sur la page.

Type de document

Type de document.Cette option permet de définir le type réel des originaux.

Mode couleur

Vous pouvez choisir des options de couleur.La configuration de cette option sur **Couleur** offre généralement la meilleure qualité d’impression qui soit pour les documents couleur.Pour imprimer un document couleur en échelle de gris, sélectionnez **Échelle de gris**.

Pour ajuster manuellement les couleurs, cliquez sur **Avancé**.Faites simplement le curseur d’équilibre de couleur de l’onglet **Niveaux** pour ajuster les couleurs, ou cliquez sur l’onglet **Contretypage** pour une correction de couleur assurée par le pilote en vue d’un traitement général de l’image.

Cliquez sur le point d'interrogation ( ) en haut à droite de la fenêtre, puis sur l’option au sujet de laquelle vous souhaitez obtenir des informations.

- Si vous cliquez sur **Réinitialiser**, les paramètres dans **Niveaux** ou **Contretypage** reviennent à la valeur par défaut.
- Vous pouvez changer l’image qui se trouve dans l’option **Avancé**.Cliquez sur le bouton **Importer une image** et sélectionnez une autre image.

Onglet Finition

Options de tri

cette option permet de trier facilement les impressions.

- **Aucun:** Permet de désactiver cette option.
- **Décalage:** lors de l’impression de plusieurs copies, cette option décale la position de sortie de chaque jeu.

Cette fonctionnalité n’est disponible que lorsque finisseur est installé.

- **Rotation:** lors de l’impression de copies multiples, les jeux d’impressions sont croisés.

Ouverture des préférences d’impression

- Cette fonctionnalité n’est disponible que lorsque finisseur standard ou le finisseur de livret n’est pas installé.
- Cette fonctionnalité n’est disponible qu’avec un support d’impression au format Letter US et A4.
- Avant d’utiliser cette fonctionnalité, vous devez charger le papier dans les bacs avec SEF (alimentation bord court) et LEF (alimentation bord long).Par exemple, la direction d’alimentation papier dans le bac 1 est SEF, et la direction d’alimentation papier dans le bac 2 est LEF.

Options d’agrafage

Cette option vous permet de spécifier le nombre d’agrafes et la position des agrafes.*Cette option n’est disponible que lorsque finisseur optionnel est installé*.

Options des perforations

Cette option permet de spécifier le nombre de perforations et la position des perforations.*Cette option n’est disponible que lorsque le kit de perforation en option est installé dans le finisseur optionnel*.

Options du bac de sortie

Cette option permet de spécifier le bac de sortie des documents imprimés (voir « Paramètres bacs » à la page 101).

Onglet Avancé

Utilisez l’onglet **Avancé** pour définir diverses options d’impression pour votre document.

Filigrane

Voir « Impression de filigranes » à la page 123.

Surimpression

Voir « Utilisation de la surimpression » à la page 125.

Ouverture des préférences d’impression

Options de sortie

- **Ordre d’impression :** cette option permet de définir l’ordre dans lequel les pages s’imprimeront.***Pages impaires*** *et* ***Pages paires*** *ne sont disponibles que lorsque vous utilisez le pilote d’impression PCL.*
- **Ignorer les pages blanches:** cette option permet d’ajouter un séparateur vierge ou imprimé entre des transparents.
- **Marge manuelle:** cette option permet de spécifier la marge de reliure.La marge de reliure permet de régler la position de reliure.*Cette option n’est pas disponible si vous utilisez le pilote d’impression PS.*

Si vous cliquez sur **Réinitialiser**, les paramètres de l’option **Avancé** retournent à la valeur par défaut.

Sécurité

Permet de crypter tout d'abord les données d'impression, puis les transmet à l'appareil.Cette fonctionnalité protège l'information d'impression et évite ainsi que vos données soient accessibles sur le réseau. La fonction **Cryptage des tâches** n'est activée que lorsqu'il existe un disque dur.Le disque dur est utilisé pour décrypter les données d'impression.

gestion de tâches

Cette option vous permet d'effectuer des impressions sans autorisation donnée.

- **Autorisation utilisateur:** si vous cochez cette option, seuls les utilisateurs possédant une autorisation peuvent lancer une tâche d'impression.
- **Autorisation du groupe:** si vous cochez cette option, seuls les groupes possédant une autorisation de groupe peuvent lancer une tâche d'impression.

- Cliquez sur le point d'interrogation (?) en haut à droite de la fenêtre, puis sur l’option au sujet de laquelle vous souhaitez obtenir des informations.
- Les administrateurs peuvent activer la gestion des tâches et configurer les autorisations dans le panneau de commande, ou dans SyncThru™ Web Service.Pour des informations détaillées les concernant (voir « SyncThru™ Web Service » à la page 310).

Ouverture des préférences d’impression

Onglet Éco

L’onglet **Éco** permet d’économiser les ressources d’impression et conduit à imprimer de manière écologique.Lorsque vous sélectionnez **Impression éco**, vous pouvez voir le logo Éco ( ) sur certaines options.En outre, certaines options ne peuvent pas être utilisées en mode éco.

Options Éco

- **Imprimante par défaut:** si vous sélectionnez cette option, cette fonction est déterminée par le paramètre défini via le panneau de commande de l’appareil.
- **Aucun:** Permet de désactiver cette option.
- **Impression éco:** Pour activer le mode Eco mode, sélectionnez **Impress. recto-verso**, **Mise en page**, **Mode couleur**, **Ignorer les pages blanches** et **Économie de toner**.Vous voulez utiliser le mode Eco pour économiser du papier et du toner.Tant que vous ne changez pas les options à partir des autres onglets, le document sera imprimé selon la définition du mode Eco avec les sélections que vous avez effectuées.
- **Mot de passe :** si l’administrateur définit **Activé-Forcé** dans **Mode Eco défaut** pour cet appareil, le mode éco est toujours défini par le paramétrage éco de l’appareil, tandis que les **Options Éco** du pilote d’impression sont désactivées.Si vous devez changer les paramètres d’impression, cliquez sur **Mot de passe** et saisissez le mot de passe ou contactez votre administrateur.

Simulateur du résultat

Simulateur du résultat affiche les résultats liés à la réduction des émissions de dioxyde de carbone, à la consommation électrique et à la quantité de papier économisé conformément aux paramètres définis.

- Les résultats sont calculés sur la base que le nombre total de feuilles de papier imprimées est cent sans page vierge lorsque le mode économique est désactivé.
- Fait référence au coefficient de calcul pour le CO2, l’énergie et le papier de l’**IEA** (Agence internationale de l'énergie), à l’indice du Ministère japonais des Affaires intérieures et des Communications et au site Web www.remanufacturing.org.uk.Chaque modèle comporte un indice différent.

Ouverture des préférences d’impression

- La consommation électrique en mode d’impression fait référence à la consommation électrique moyenne de l’appareil lors d’une impression.
- La quantité réellement économisée peut être différente, en fonction du système d'exploitation utilisé, des performances de l'ordinateur, du logiciel, de la méthode de connexion, du type de support, du format du support, de la complexité de la tâche, etc.

Onglet Samsung

Utilisez l’onglet **Samsung** pour afficher les informations de copyright et le numéro de version du pilote.Si votre ordinateur est connecté à Internet, vous pouvez avoir accès à des services.

Mode d’impression

Cette option permet de choisir la façon d’imprimer ou d’enregistrer le fichier d’impression en utilisant le périphérique de stockage de masse (disque dur) de votre appareil.Le **Mode d’impression** par défaut est **Normale** qui concerne l’impression sans enregistrer le fichier d’impression sur le périphérique de stockage de masse (disque dur).Vous pouvez également utiliser cette option dans d’autres onglets.

- **Normale:** ce mode imprime sans enregistrer votre document.
- **Épreuve:** Ce mode est utile lors de l’impression de plusieurs copies.Vous pouvez imprimer une première copie pour contrôle, puis imprimer plus tard le reste des copies.
- **Confidentiel:** Ce mode sert à l’Impression de documents confidentiels.L’impression nécessite la saisie d’un mot de passe (voir « Bouton Statut tâche » à la page 35).
- **Enregistrer:** Ce mode n'est utilisé que pour le stockage des documents sur le périphérique de stockage de masse (disque dur).Au besoin, vous pouvez charger et imprimer les documents enregistrés.Vous pouvez trouver le fichier enregistré sous **Doc enregistrés** (voir « Présentation de l'écran Documents enregistrés » à la page 266).Commencez pas choisir un document enregistré dans **Emplacement d’enregistrement**, puis définissez **Options**.

- **Stocker et imprimer:** Ce mode est utilisé lors de l’impression et de l’enregistrement simultanés de documents.Au besoin, vous pouvez charger et imprimer les documents enregistrés.Vous pouvez trouver le fichier enregistré sous **Doc enregistrés** (voir « Présentation de l'écran Documents enregistrés » à la page 266).Commencez pas choisir un document enregistré dans **Emplacement d’enregistrement**, puis définissez **Options**.

- **Nom du travail:** Cette option est utilisée lorsque vous devez trouver un fichier stocké en utilisant le panneau de commande.
- **ID d’utilisateur:** Cette option est utilisée lorsque vous devez trouver un fichier stocké en utilisant le panneau de commande.Le nom d'utilisateur apparaît automatiquement comme le nom d'utilisateur que vous utilisez pour vous connecter à Windows.
- **Entrez le mot de passe:** si la **Propriété** du document enregistré sélectionnée est **Sécurisé**, vous devez saisir le mot de passe pour le document enregistré.Cette option est utilisée pour le chargement d'un fichier stocké à l'aide du panneau de commande.
- **Confirmez le mot de passe:** entrez de nouveau le mot de passe pour le confirmer.

Utilisation d’un réglage favori

L'option **Favoris**, visible sur chaque onglet de préférences, à l'exception de l'onglet **Favoris** et de l'onglet **Samsung**, vous permet d'enregistrer les préférences actuelles pour une utilisation ultérieure.

Pour enregistrer un élément **Favoris**, procédez comme suit :

1. Dans chaque onglet, modifiez les paramètres selon vos préférences.
2. Saisissez un nom dans la zone de saisie **Favoris**.

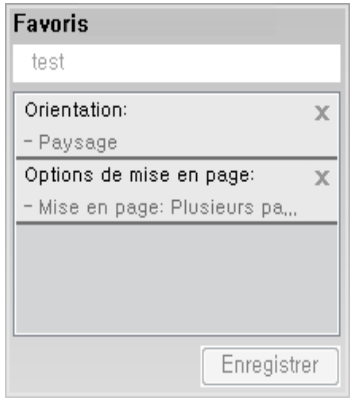

3. Cliquez sur **Enregistrer**.
4. Entrez un nom et une description, puis sélectionnez l'icône souhaitée.

5 Cliquez sur **OK**.Quand vous enregistrez les **Favoris**, tous les paramètres actuels du pilote sont sauvegardés.

Pour utiliser un réglage enregistré, sélectionnez-le dans l'onglet **Favoris**.L'appareil est maintenant prêt à imprimer en fonction des paramètres que vous avez sélectionnés. Pour supprimer des paramètres enregistrés, sélectionnez-les dans l'onglet **Favoris**, puis cliquez sur **Supprimer**.

Utilisation de l’aide

Cliquez sur l'option que vous souhaitez connaître dans la fenêtre **Options d’impression**, puis appuyez sur **F1** sur votre clavier.

Utilisation des fonctions d’impression spéciales

Les fonctionnalités spéciales d’impression comprennent :

- « Impression de plusieurs pages sur une seule feuille » à la page 119.
- « Impression d’affiches » à la page 120.
- « Impression de brochures » à la page 120.
- « Impression recto verso » à la page 121.
- « Modification de taille en pourcentage de votre document » à la page 122.
- « Impression d’un document sur un format de papier donné » à la page 123.
- « Impression de filigranes » à la page 123.
- « Utilisation de la surimpression » à la page 125.

Impression de plusieurs pages sur une seule feuille

Vous pouvez sélectionner le nombre de pages à imprimer sur une même feuille.Si vous choisissez d’imprimer plusieurs pages par feuille, les pages sont réduites et organisées dans l’ordre indiqué.Vous pouvez imprimer jusqu’à 16 pages par feuille.

1. Pour changer les paramètres d’impression à partir de votre application, accédez à **Options d’impression** (voir « Ouverture des préférences d’impression » à la page 108).
2. Cliquez sur l’onglet **De base**, sélectionnez **Plusieurs pages par face** dans la liste déroulante **Type**.
3. Sélectionnez **Bordure de page** pour qu’une bordure encadre chaque page imprimée sur la feuille.
4. Sélectionnez le nombre de pages à imprimer par feuille (2, 4, 6, 9 ou 16) dans la liste déroulante **Pages par face**.
5. Sélectionnez l’ordre des pages dans la liste déroulante **Ordre des pages**, si nécessaire.

6 Cliquez sur l’onglet **Papier**, sélectionnez **Format d’origine**, **Alimentation**, et **Type**.

7 Cliquez sur **OK** ou **Imprimer** jusqu’à ce que vous quittiez la fenêtre **Imprimer**.

Impression d’affiches

Cette fonction vous permet d’imprimer un document d’une seule page sur 4, 9 ou 16 pages que vous pouvez coller ensemble pour former une affiche.

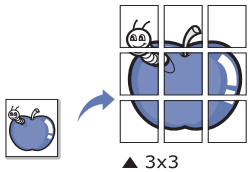

1 Pour changer les paramètres d’impression à partir de votre application, accédez à **Options d’impression** (voir « Ouverture des préférences d’impression » à la page 108).

2 Cliquez sur l’onglet **De base**, sélectionnez **Affiche** dans la liste déroulante **Type**.

3 Sélectionnez la mise en page de votre choix.

4 Sélectionnez la valeur **Chevauchement**.Spécifiez **Chevauchement** en millimètres ou pouces en sélectionnant la case d’option en haut à droite de l’onglet **De base** pour faciliter le collage des feuilles ensemble.

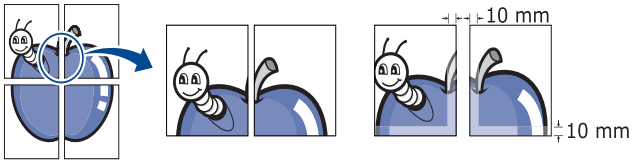

5 Cliquez sur l’onglet **Papier**, sélectionnez **Format d’origine**, **Alimentation**, et **Type**.

6 Cliquez sur **OK** ou **Imprimer** jusqu’à ce que vous quittiez la fenêtre **Imprimer**.

7 Vous pouvez reconstituer l’affiche en collant les feuilles ensemble.

Impression de brochures

Cette fonction imprime votre document en recto verso et permet d’organiser les pages imprimées afin de pouvoir les relier en les pliant par leur milieu.

Utilisation des fonctions d’impression

1 Pour changer les paramètres d’impression à partir de votre application, accédez à la fenêtre **Options d’impression** (voir « Ouverture des préférences d’impression » à la page 108).

2 Cliquez sur l’onglet **De base**, sélectionnez **Impression brochure** dans la liste déroulante **Type**.

3 Cliquez sur le bouton **Avancé**.Sélectionnez ensuite l’option de votre choix.

4 Cliquez sur l’onglet **Papier**, sélectionnez **Format d’origine**, **Alimentation**, et **Type**.

L’option **Impression brochure** n’est pas disponible pour tous les formats papier.Pour trouver le format de papier disponible pour cette fonctionnalité, sélectionnez le format de papier disponible dans l’option **Format d’origine** de l’onglet **Papier**.

Si vous sélectionnez un format de papier non disponible, cette option peut être automatiquement annulée.Sélectionnez uniquement du papier disponible(Papier sans marque ou).

5 Cliquez sur **OK** ou **Imprimer** jusqu’à ce que vous quittiez la fenêtre **Imprimer**.

Impression recto verso

Vous pouvez imprimer sur les deux faces d’une feuille de papier, en recto verso.Avant d’imprimer, décidez de l’orientation de vos documents.

N’imprimez pas sur les deux faces de supports spéciaux comme des étiquettes, des enveloppes ou du papier épais.Ceci peut entraîner un bourrage papier ou endommager l'appareil.

1 Pour changer les paramètres d’impression à partir de votre application, accédez à **Options d’impression** (voir « Ouverture des préférences d’impression » à la page 108).

2 Cliquez sur l’onglet **De base**.

3 Dans la section **Impress. recto-verso**, sélectionnez l’option de reliure souhaitée.

- **Imprimante par défaut:** si vous sélectionnez cette option, cette fonction est déterminée par le paramètre défini via le panneau de commande de l’appareil.Cette option n’est disponible que si vous utilisez le pilote d’impression PCL.
- **Aucun:** Permet de désactiver cette fonction.

- **BORD LONG:** Cette option est la mise en page traditionnelle utilisée pour la reliure des livres.

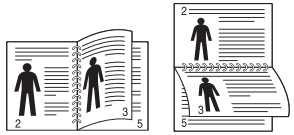

- **BORD COURT:** Cette option est la mise en page traditionnelle utilisée pour les calendriers.

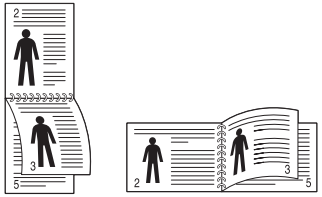

4 Cliquez sur l’onglet **Papier**, sélectionnez **Format d’origine**, **Alimentation**, et **Type**.

5 Cliquez sur **OK** ou **Imprimer** jusqu’à ce que vous quittiez la fenêtre **Imprimer**.

Modification de taille en pourcentage de votre document

Vous pouvez modifier la taille d’un document pour l’agrandir ou le réduire à l’impression, en donnant le pourcentage souhaité.

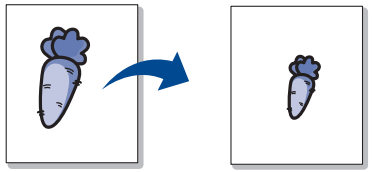

1 Pour changer les paramètres d’impression à partir de votre application, accédez à **Options d’impression** (voir « Ouverture des préférences d’impression » à la page 108).

2 Cliquez sur l’onglet **Papier**.

3 Sélectionnez le format réel des originaux dans **Format d’origine**.

4 Entrez le taux de mise à l’échelle dans la zone de saisie **Pourcentage**.

Vous pouvez également cliquer sur les flèches haut et bas pour sélectionner l’échelle.

Vous ne pouvez pas utiliser cette fonctionnalité lorsque vous sélectionnez un format de papier dans **Taille de sortie**.

Utilisation des fonctions d’impression

5 Sélectionnez **Alimentation** et **Type**.

6 Cliquez sur **OK** ou **Imprimer** jusqu’à ce que vous quittiez la fenêtre **Imprimer**.

Impression d’un document sur un format de papier donné

Cette fonction vous permet d’adapter votre travail d’impression à n’importe quel format de papier, quelle que soit la taille du document.Cette option peut s’avérer utile pour vérifier les détails d’un petit document avec précision.

1 Pour changer les paramètres d’impression à partir de votre application, accédez à **Options d’impression** (voir « Ouverture des préférences d’impression » à la page 108).

2 Cliquez sur l’onglet **Papier**.

3 Sélectionnez le format réel des originaux dans **Format d’origine**.

4 Sélectionnez le format de papier pour l’impression se trouvant dans le bac dans **Taille de sortie**.

5 Sélectionnez **Alimentation** et **Type**.

6 Cliquez sur **OK** ou **Imprimer** jusqu’à ce que vous quittiez la fenêtre **Imprimer**.

Impression de filigranes

L’option Filigrane vous permet d’imprimer du texte sur un document existant.Par exemple, vous l’utilisez lorsque vous souhaitez imprimer le texte « **DRAFT** » ou « **CONFIDENTIAL** » en diagonale sur la première page ou sur toutes les pages d’un document.

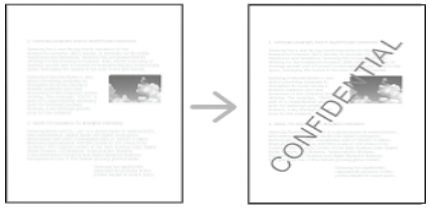

Plusieurs filigranes prédéfinis sont fournis avec l’appareil.Vous pouvez les modifier ou en ajouter des nouveaux à la liste.

- **En-tête:** Vous pouvez ajouter le texte sélectionné en haut à gauche, en haut au centre, ou en haut à droite.
- **Pied de page:** Vous pouvez ajouter le texte sélectionné en bas à gauche, en bas au centre, ou en bas à droite.

Utilisation d’un filigrane existant

1. Pour changer les paramètres d’impression à partir de votre application, accédez à **Options d’impression** (voir « Ouverture des préférences d’impression » à la page 108).
2. Cliquez sur l’onglet **Avancé**, et sélectionnez le filigrane souhaité dans la liste déroulante **Filigrane**.
3. Cliquez sur **OK** ou **Imprimer** jusqu’à ce que vous quittiez la fenêtre d’impression.

Création d’un filigrane

1. Pour changer les paramètres d’impression à partir de votre application, accédez à **Options d’impression** (voir « Ouverture des préférences d’impression » à la page 108).
2. Dans l’onglet **Avancé**, sélectionnez **Modifier...** dans la liste déroulante **Filigrane**.
3. Saisissez le texte voulu dans le champ **Texte du filigrane**.Vous pouvez entrer jusqu’à 256 caractères.

   Si la case **Tirage sur la première page uniquement** est cochée, le filigrane est uniquement imprimé sur la première page.
4. Définissez les options du filigrane.

   Vous pouvez choisir le nom de police, le style, la taille ou l’ombrage du filigrane dans la section **Attributs de police**, de même que définir l'angle du filigrane dans la section **Alignement et angle du filigrane**.
5. Pour ajouter un nouveau filigrane à la liste **Ajouter**, cliquez sur **Filigranes actuels**.
6. Lorsque vous avez terminé la modification, cliquez sur **OK** ou **Imprimer** jusqu’à ce que vous quittiez la fenêtre **Imprimer**.

Pour ne pas imprimer de filigrane, sélectionnez **Aucun** dans la liste déroulante **Filigrane**.

Modification d’un filigrane

1. Pour changer les paramètres d’impression à partir de votre application, accédez à **Options d’impression** (voir « Ouverture des préférences d’impression » à la page 108).
2. Cliquez sur l’onglet **Avancé**, sélectionnez **Modifier...** dans la liste déroulante **Filigrane**.

3 Sélectionnez le filigrane à modifier dans la liste **Filigranes actuels**, puis modifiez le message et les options du filigrane.

4 Cliquez sur **Mettre à jour** pour enregistrer les modifications.

5 Cliquez sur **OK** ou **Imprimer** jusqu’à ce que vous quittiez la fenêtre **Imprimer**.

Suppression d’un filigrane

1 Pour changer les paramètres d’impression à partir de votre application, accédez à **Options d’impression** (voir « Ouverture des préférences d’impression » à la page 108).

2 Cliquez sur l’onglet **Avancé**, sélectionnez **Modifier...** dans la liste déroulante **Filigrane**.

3 Sélectionnez le filigrane à supprimer dans la liste **Filigranes actuels**, puis cliquez sur **Supprimer**.

4 Cliquez sur **OK** ou **Imprimer** jusqu’à ce que vous quittiez la fenêtre **Imprimer**.

Utilisation de la surimpression

Cette option n’est disponible que si vous utilisez le pilote d’impression PCL.

Qu’est-ce qu’une surimpression ?

Les surimpressions sont du texte et/ou des images enregistrés sur le disque dur de votre ordinateur sous un format spécial, pouvant être imprimés sur n’importe quel document.Elles remplacent souvent les papiers à en-tête.Plutôt que d’avoir recours à un en-tête préimprimé, vous pouvez créer une surimpression comportant les mêmes informations que cet en-tête.Vous n’avez donc plus à charger votre papier à en-tête habituel pour imprimer une lettre à l’en-tête de votre entreprise. Faites simplement apparaître l’en-tête en surimpression sur le document.

Création d’une surimpression de page

Pour utiliser une surimpression de page, vous devez préalablement la créer, et y insérer votre logo ou votre image.

Utilisation des fonctions d’impression

1 Créez ou ouvrez un document contenant le texte ou l’image que vous souhaitez utiliser comme nouvelle surimpression de page.Placez les éléments exactement comme vous souhaitez qu’ils apparaissent à l’impression sous forme de surimpression.

2 Pour enregistrer le document en tant que surimpression, accédez aux **Options d’impression** (voir « Ouverture des préférences d’impression » à la page 108).

3 Cliquez sur l’onglet **Avancé**, puis sélectionnez **Créer** dans la liste déroulante **Surimpression**.

4 Dans la fenêtre **Enregistrer sous**, saisissez un nom comportant jusqu’à huit caractères dans la case **Nom**.Sélectionnez le chemin de destination, si nécessaire (le chemin par défaut est C:\Formover).

5 Cliquez sur **Enregistrer**.

6 Cliquez sur **OK** ou **Imprimer** jusqu’à ce que vous quittiez la fenêtre **Imprimer**.

Lorsque le message de confirmation apparaît, cliquez sur **Oui**.

7 Le fichier n’est pas imprimé.Il est enregistré sur le disque dur de votre ordinateur.

Le format du document de surimpression doit être identique à celui du document imprimé avec la surimpression.Vous ne pouvez pas créer de surimpression comportant un filigrane.

Utilisation d’une surimpression de page

Une fois la surimpression créée, vous pouvez l’imprimer en l’appliquant à votre document.Pour imprimer une surimpression avec un document :

1 Créez ou ouvrez le document à imprimer.

2 Pour changer les paramètres d’impression à partir de votre application, accédez à **Options d’impression** (voir « Ouverture des préférences d’impression » à la page 108).

3 Cliquez sur l’onglet **Avancé**.

4 Sélectionnez la **Imprimer une surimpression** dans la liste déroulante **Surimpression**.

5 Si le fichier de surimpression que vous souhaitez n'apparaît pas dans la liste déroulante **Fich. surimpr. 1** ou **Fich. surimpr. 2**, sélectionnez **Charger** dans la **Liste des surimpressions**.Sélectionnez le fichier de surimpression que vous souhaitez utiliser.

Si vous avez enregistré le fichier de surimpression à utiliser dans une source externe, vous pouvez le charger à partir de la fenêtre **Charger**.

Après avoir sélectionné le fichier, cliquez sur **Ouvrir**.Le fichier apparaît dans la zone **Liste des surimpressions** et vous pouvez donc l’imprimer.Sélectionnez la surimpression dans la zone **Liste des surimpressions**.

6 Si nécessaire, cochez la case **Confirmer la surimpression**.Si cette case est cochée, un message vous demande de confirmer l’application de la surimpression, chaque fois que vous imprimez un document.

Si cette case n’est pas cochée et qu’une surimpression est sélectionnée, cette dernière est automatiquement imprimée avec le document.

7 Cliquez sur **OK** ou **Imprimer** jusqu’à ce que vous quittiez la fenêtre **Imprimer**.

L’en-tête sélectionné s’imprime sur votre document.

Le fichier de surimpression et le document à imprimer doivent avoir la même résolution.

Suppression d’une surimpression

Vous pouvez supprimer les surimpressions de page dont vous ne vous servez plus.

1 Dans la fenêtre **Options d’impression**, cliquez sur l’onglet **Avancé**.

2 Sélectionnez la **Imprimer une surimpression** dans la liste déroulante **Surimpression**.

3 Sélectionnez la surimpression à supprimer dans la boîte **Liste des surimpressions**.

Si le fichier de surimpression que vous souhaitez n'apparaît pas dans la **Liste des surimpressions**, sélectionnez **Charger** dans la liste de surimpression.Sélectionnez le fichier de surimpression que vous souhaitez supprimer.

4 Cliquez sur **Supprimer**.

5 Lorsque le message de confirmation apparaît, cliquez sur **Oui**.

6 Cliquez sur **OK** ou **Imprimer** jusqu’à ce que vous quittiez la fenêtre **Imprimer**.

Utilisation de l’Utilitaire d’impression directe

Ce chapitre décrit comment utiliser l’Utilitaire d’impression directe pour imprimer des fichiers PDF sans les ouvrir au préalable.

- Il est impossible d’imprimer des fichiers PDF dont l’utilisation est restreinte.Désactivez la fonction d’interdiction d’impression, puis essayez à nouveau d’imprimer.
- Il est impossible d’imprimer des fichiers PDF protégés par mot de passe.Désactivez la fonction de mot de passe, puis essayez à nouveau d’imprimer.
- La possibilité d’imprimer ou non un fichier PDF avec le programme Utilitaire d'impression directe dépend de la façon dont le fichier PDF a été créé.
- Utilitaire d'impression directe est compatible avec les fichiers PDF version 1.7 ou inférieure.Pour les versions supérieures, vous devez d’abord ouvrir le fichier avant de l’imprimer.

Qu’est-ce que l’Utilitaire d'impression directe ?

L’Utilitaire d’impression directe est un programme qui envoie les fichiers PDF directement vers votre imprimante, sans les ouvrir.Il envoie les données via le spouleur Windows à l’aide du port du pilote d’imprimante.Il ne prend en charge que le format PDF.

Pour installer ce programme :

Téléchargez le logiciel sur le site Internet de Samsung, puis décompressez-le et installez-le :(http://www.samsung.com > rechercher votre produit > Assistance ou Téléchargements).

Impression

L’Utilitaire d'impression directe offre plusieurs possibilités d’impression.

À partir de la fenêtre Utilitaire d’impression directe

1. Dans le menu **Démarrer**, sélectionnez **Programmes** ou **Tous les programmes** > **Samsung Printers**.
   - Sous Windows 8, dans **Charms(Icônes)**, sélectionnez **Rechercher** > **Apps(Application)**.
   - Sous Windows 10 / Windows Server 2016

     Dans la barre de tâches, appuyez sur **Samsung Printers** dans la zone de saisie **Rechercher**.Appuyez sur la touche Entrée.

     OU

     Dans l'icône **Démarrer** ( ), sélectionnez **Toutes les apps** > **Samsung Printers**.
2. Appuyez sur **Utilitaire d'impression directe**

Utilisation de l’Utilitaire d’impression directe

3 Sélectionnez votre appareil dans la liste déroulante **Sélectionnez une imprimante** et cliquez sur **Parcourir**.

4 Sélectionnez le fichier à imprimer, puis cliquez sur **Ouvrir**.

Le fichier est ajouté à la section **Recyclé**.

5 Personnalisez le paramétrage de l’appareil selon vos besoins.

6 Cliquez sur **Imprimer**.Le fichier PDF sélectionné est transmis à l’appareil.

Utilisation du menu contextuel

1 Cliquez avec le bouton droit sur le fichier PDF à imprimer et sélectionnez **Impression directe**.

La fenêtre Utilitaire d'impression directe s’ouvre avec le fichier PDF ajouté.

2 Sélectionnez l’appareil que vous souhaitez utiliser.

3 Personnalisez le paramétrage de l’appareil selon vos besoins.

4 Cliquez sur **Imprimer**.Le fichier PDF sélectionné est transmis à l’appareil.

Modification des réglages d’impression par défaut

Généralement, les paramètres définis au niveau des applications Windows écrasent ceux spécifiés via le pilote d’impression.Commencez donc par modifier les paramètres d’impression proposés dans l’application, puis les paramètres restants dans le pilote d’impression.

1 Sous Windows XP Service Pack 3/Server 2003, dans le menu **Démarrer**, sélectionnez **Imprimantes et télécopieurs**.

- Sous Windows Server 2008/Vista, dans le menu **Démarrer** sélectionnez Panneau de configuration > **Matériel et audio** > **Imprimantes**.
- Sous Windows 7, dans le menu **Démarrer**, sélectionnez Panneau de configuration > **Périphériques et imprimantes**.

  Sous Windows 8, dans le menu **Charms(Icônes)**, sélectionnez **Rechercher** > **Paramètres** > **Panneau de configuration** > **Périphériques et imprimantes**.
- Sous Windows Server 2008 R2, sélectionnez **Panneau de configuration** > **Matériel** > **Périphériques et imprimantes**.
- Sous Windows 10 / Windows Server 2016

  Dans la barre de tâches, appuyez sur **Périphériques et Imprimantes** dans la zone de saisie **Rechercher**.Appuyez sur la touche Entrée.

  OU

  Dans l'icône **Démarrer** ( ), sélectionnez **Paramètres** > **Appareils**> **Imprimantes et scanners** >**Périphériques et imprimantes**.

Cliquez avec le bouton droit de la souris sur l'icône **Démarrer** ( ) et sélectionner **Panneau de configuration** > **Périphériques et imprimantes**.

2 Cliquez avec le bouton droit sur votre appareil.

3 Sous Windows, Windows XP, Service Pack 3/Server, 2003/Server, 2008/Vista, sélectionnez **Options d’impression**.

Sous Windows 7/8, Windows Server 2008 R2, Windows 10 ou Windows Server 2016 dans les menus contextuels, sélectionnez **Options d’impression**.

Si la marque ► accompagne l’élément **Options d’impression**, vous pouvez sélectionner les autres pilotes d’impression reliés à l’imprimante sélectionnée.

Modification des réglages d’impression par

4 Dans chaque onglet, modifiez les paramètres.

5 Cliquez sur **OK**.

Si vous souhaitez modifier les réglages pour chaque tâche d’impression, changez les dans les **Options d’impression**.

Paramétrer votre appareil comme appareil par défaut

1 Sous Windows XP Service Pack 3/Server 2003, dans le menu **Démarrer**, sélectionnez **Imprimantes et télécopieurs**.

- Sous Windows Server 2008/Vista, dans le menu **Démarrer** sélectionnez Panneau de configuration > **Matériel et audio** > **Imprimantes**.
- Sous Windows 7, dans le menu **Démarrer**, sélectionnez Panneau de configuration > **Périphériques et imprimantes**.

  Sous Windows 8, dans le menu **Charms(Icônes)**, sélectionnez **Rechercher** > **Paramètres** > **Panneau de configuration** > **Périphériques et imprimantes**.
- Sous Windows Server 2008 R2, sélectionnez **Panneau de configuration** > **Matériel** > **Périphériques et imprimantes**.
- Sous Windows 10 / Windows Server 2016

  Dans la barre de tâches, appuyez sur **Périphériques et Imprimantes** dans la zone de saisie **Rechercher**.Appuyez sur la touche Entrée.

  OU

  Dans l'icône **Démarrer** ( ), sélectionnez **Paramètres** > **Appareils**> **Imprimantes et scanners** >**Périphériques et imprimantes**.

Cliquez avec le bouton droit de la souris sur l'icône **Démarrer** ( ) et sélectionner **Panneau de configuration** > **Périphériques et imprimantes**.

2 Sélectionnez votre appareil.

3 Cliquez avec le bouton droit sur votre appareil et sélectionnez **Définir comme imprimante par défaut**.

Pour Windows 7 ou Windows Server 2008 R2, si le repère ► accompagne l'élément **Définir comme imprimante par défaut**, vous pouvez choisir d'autres pilotes d'impression connectés à l'imprimante sélectionnée.

Impression dans un fichier (PRN)

Vous devrez parfois sauvegarder les données d'impression en tant que fichier.

Pour créer un fichier:

1 Dans la fenêtre **Imprimer dans un fichier**, cochez la case **Imprimer**.

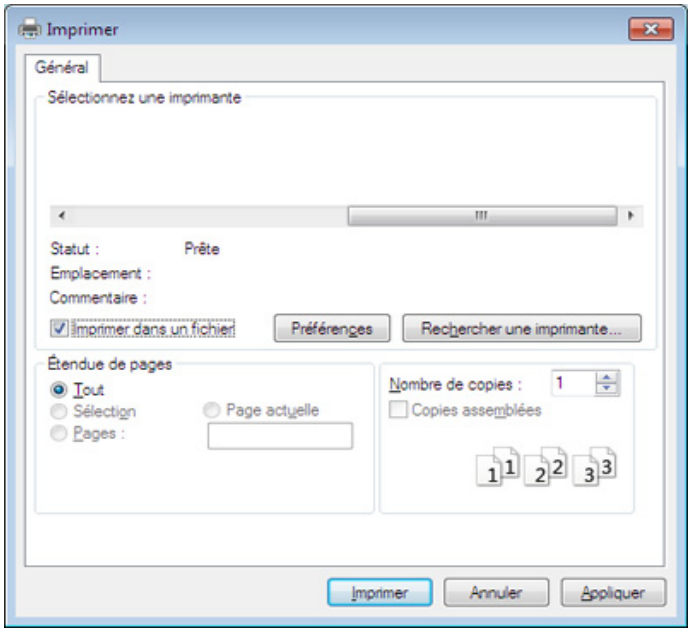

2 Cliquez sur **Imprimer**.

3 Saisissez le chemin d'accès et le nom du fichier de destination, et cliquez ensuite sur **OK**.

Par exemple **c:\Temp\nom de fichier**.

Si vous ne saisissez que le nom de fichier, le fichier est automatiquement enregistré dans **Mes documents**, **Documents et paramètres** ou **Utilisateurs**.Le dossier enregistré peut varier suivant votre système d'exploitation ou l'application utilisée.

Impression sous Mac

Certaines caractéristiques peuvent ne pas être disponibles selon les modèles ou les options.Ceci signifie que les fonctions ne sont pas prises en charge.

Impression d’un document

Lorsque vous imprimez à partir d’un Mac, vous devez vérifier la configuration du pilote d’impression dans chaque application utilisée.Pour imprimer à partir d’un Mac, procédez comme suit :

1. Ouvrez le document à imprimer.
2. Ouvrez le menu **Fichier** et cliquez sur **Format d'impression** ou **Mise en page du document** dans certaines applications.
3. Choisissez votre format papier, l’orientation, la mise à l’échelle, les autres options, et assurez-vous que votre appareil est sélectionné.Cliquez sur **OK**.
4. Ouvrez le menu **Fichier** et cliquez sur **Imprimer**.
5. Sélectionnez le nombre de copies et indiquez les numéros de pages à imprimer.
6. Cliquez sur **Imprimer**.

Changer les paramètres d’imprimante

Lorsque vous imprimez, vous pouvez utiliser des options d’impression avancées.

Ouvrez une application et sélectionnez **Imprimer** dans le menu **Fichier**.Le nom d’appareil qui apparaît dans la fenêtre des propriétés de l’imprimante peut varier en fonction de l’appareil utilisé.Le reste des éléments de la fenêtre des propriétés de l’imprimante est toujours identique aux éléments suivants.

Impression de plusieurs pages par feuille

Vous pouvez imprimer plusieurs pages sur une seule feuille de papier.Cette option vous permet d’imprimer les brouillons en mode économique.

1. Ouvrez une application et sélectionnez **Imprimer** dans le menu **Fichier**.
2. Sélectionnez **Mise en page** dans la liste déroulante **Ausrichtung**.Dans la liste déroulante **Page(s) par feuille**, sélectionnez le nombre de pages que vous souhaitez imprimer sur une feuille de papier.
3. Sélectionnez les autres options à utiliser.

Impression sous Mac

4 Cliquez sur **Imprimer**.

L'appareil imprime le nombre de pages sélectionné sur une seule feuille de papier.

Impression recto verso

Certaines caractéristiques peuvent ne pas être disponibles selon les modèles ou les options.Ceci signifie que les fonctions ne sont pas prises en charge (voir « Fonctionnalités diverses » à la page 12).

Avant d'imprimer en mode recto verso, vous devez sélectionner le bord de reliure de votre document final.Les options de reliure sont les suivantes:

- **Reliure bord long:** cette option est la mise en page traditionnelle utilisée pour la reliure des livres.
- **Reliure bord court:** cette option est le type souvent utilisé pour les documents de type calendrier.

1 Sélectionnez la commande **Imprimer** du menu **Fichier** dans l'application Mac.

2 Sélectionnez **Mise en page** dans la liste déroulante **Ausrichtung**.

3 Sélectionnez une orientation de reliure dans l'option **Recto verso**.

4 Sélectionnez les autres options à utiliser.

5 Cliquez sur **Imprimer**; l'appareil imprime sur les deux faces du papier.

Si vous imprimez plus de deux copies, la première et la deuxième peuvent s'imprimer sur la même feuille de papier.Évitez d'imprimer sur les deux faces d'une feuille lorsque vous imprimez plus d'une copie.

Utilisation de l'aide

Cliquez sur le point d'interrogation en bas à gauche de la fenêtre, puis sur le sujet pour lequel vous souhaitez obtenir des informations.Une fenêtre contextuelle apparaît alors, comportant des informations à propos des fonctionnalités de cette option du pilote.

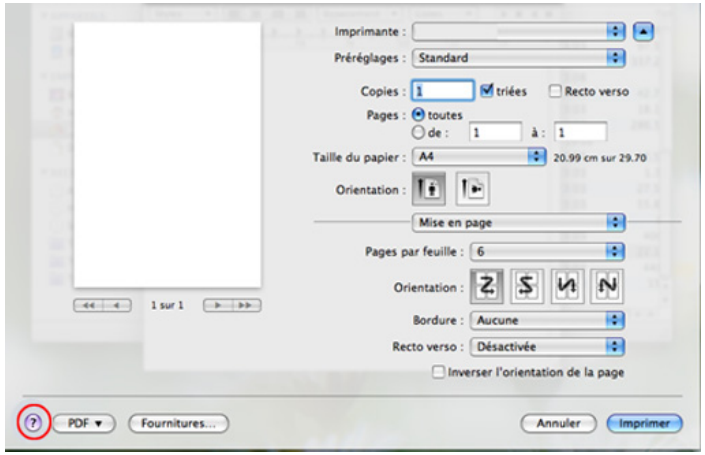

Impression Linux

Certaines caractéristiques peuvent ne pas être disponibles selon les modèles ou les options.Ceci signifie que les fonctions ne sont pas prises en charge.

Impression à partir d’applications

Vous pouvez réaliser des impressions à partir de nombreuses applications Linux, à l’aide du système CUPS (Common UNIX Printing System).Vous pouvez ainsi procéder à des impressions sur votre appareil à partir de n’importe quelle application de ce type.

1. Ouvrez le document à imprimer.
2. Ouvrez le menu **File** et cliquez sur **Page Setup** (**Print Setup** pour certaines applications).
3. Choisissez votre format de papier, l'orientation et assurez-vous que votre appareil est sélectionné.Cliquez sur **Apply**.
4. Ouvrez le menu **File** et cliquez sur **Print**.
5. Sélectionnez votre imprimante.
6. Sélectionnez le nombre de copies et indiquez les numéros de pages à imprimer.
7. Modifiez les autres options d'impression dans chaque onglet, si nécessaire.
8. Cliquez sur **Print**.

L'impression verso automatique/manuelle peut ne pas être disponible selon les modèles.Vous pouvez utiliser alternativement le système d'impression lpr ou d'autres applications pour imprimer des pages paires-impaires (voir « Fonctionnalités par modèle » à la page 10).

Impression de fichiers

Vous pouvez imprimer du texte, des images, des fichiers pdf sur votre appareil, à l'aide du CUPS standard, directement à partir de l'interface de ligne de commande.Pour ce faire, vous pouvez utiliser l’utilitaire CUPS lp ou lpr.Vous pouvez imprimer ces fichiers au moyen du format de commande ci-dessous.

"lp -d <nom de l'imprimante> -o <option> <nom du fichier>"

Veuillez vous référer à la page-manuel lp ou lpr de votre système pour obtenir plus de détails.

Impression Linux

Configuration des propriétés de l’imprimante

Vous pouvez modifier les options d'impression par défaut ou le type de connexion avec l'utilitaire d'impression fourni avec le système d'exploitation.

1. Lancez l'utilitaire d'impression (Allez dans **System** > **Administration** > **Printing** ou exécutez la commande "**system-config-printer**" dans le programme Terminal).
2. Sélectionnez votre imprimante ou double-cliquez dessus.
3. Modifiez les options d'impression par défaut ou le type de connexion.
4. Cliquez sur **Apply**.

Impression Unix

Certaines caractéristiques peuvent ne pas être disponibles selon les modèles ou les options.Ceci signifie que les fonctions ne sont pas prises en charge (voir « Fonctionnalités par modèle » à la page 10).

Exécuter le travail d’impression

Après l'installation de l’imprimante, choisissez un fichier image, texte, ou PS à imprimer.

1. Exécutez la commande « **printui <file_name_to_print>** ».

   Par exemple, si vous imprimez « **document1** »

   printui document1

   Ceci permet d’ouvrir le **Print Job Manager** du pilote d’impression UNIX, où l’utilisateur peut sélectionner diverses options d’impression.

2. Sélectionnez une imprimante qui a déjà été ajoutée.

3. Sélectionnez les options d’impression dans la fenêtre, par exemple **Page Selection**.

4. Sélectionnez le nombre de copies nécessaires dans **Number of Copies**.

Pour tirer parti ses fonctionnalités d’imprimante offertes par votre pilote d’impression, appuyez sur **Properties**.

5. Appuyez sur **OK** pour démarrer le travail d’impression.

Modification des paramètres de l'appareil

Les **Print Job Manager** (Gestionnaire de travail d’impression) du pilote d’impression UNIX, où l’utilisateur peut sélectionner diverses options d’impression dans les **Properties** d’imprimante.

Les touches de raccourcis suivantes peuvent également être utilisées :« H » pour **Help**, « O » pour **OK**, « A » pour **Apply** et « C » pour **Cancel**.

Onglet General

- **Paper Size :** Définissez le format de papier en A4, Letter US ou d’autres formats de papier, selon vos besoins.
- **Paper Type:** choisissez le type du papier.Les options disponibles dans la zone de liste sont **Printer Default**, **Plain**, et **Thick**.
- **Paper Source :** Sélectionnez le bac d'alimentation à utiliser.Par défaut, c’est **Auto Selection**.
- **Orientation :** sélectionnez le sens d’impression.

- **Duplex :** Imprimez sur les deux faces de chaque feuille.

L'impression verso automatique/manuelle peut ne pas être disponible selon les modèles.Vous pouvez aussi utiliser le système d'impression lpr ou d'autres applications pour l'impression paire et impaire.

- **Multiple pages :** Imprimez plusieurs pages sur une face de la feuille.
- **Page Border :** Choisir l'un des styles de bordure (par ex. **Single-line hairline**, **Double-line hairline**).

Onglet Image

Dans cet onglet, vous pouvez changer la luminosité, la résolution ou la position de l'image de votre document.

Onglet Text

Définissez la marge des caractères, l'espacement des lignes ou les colonnes de l'impression réelle.

Onglet Margins

- **Use Margins :** définissez les marges pour le document.Par défaut, les marges ne sont pas activées.L'utilisateur peut changer les réglages de marges en changeant les valeurs dans les champs respectifs.Définies par défaut, ces valeurs dépendent du format de page sélectionné.
- **Unit :** Changez les unités en points, pouces ou centimètres.

Onglet Printer-Specific Settings

Sélectionnez diverses options dans les cadres **JCL** et **General** pour personnaliser divers paramètres.Ces options sont spécifiques de l'imprimante et dépendent du fichier PPD.

6. Copie

Ce chapitre vous guide pas-à-pas dans le processus de copie de documents.

Il contient les sections suivantes :

- **Présentation de l’écran Copie** **141**
- **Copie de base** **144**
- **Copie rapide** **147**
- **Copie de cartes d’identité** **148**
- **Utilisation des fonctions de copie spéciales** **155**
- **Utilisation des paramètres d'un programme** **162**

Présentation de l’écran Copie

Lorsque vous appuyez sur **Copier** sur l’écran d’affichage, l’écran **Copier** apparaît ; celui-ci comprend plusieurs onglets et nombre d’options de copie.Toutes ces options sont regroupées par fonction pour faciliter la configuration de leur sélection. Si un écran différent s’affiche, appuyez sur (🏠) pour aller à l’écran d’accueil.

Onglet de Basique

- **Copies:** permet d’entrer le nombre de copies.
- **Aliment papier:** Permet de sélectionner le bac de source de papier.
- **Réduire/Agrandir :** Permet de réduire ou d’agrandir le format de l’image copiée.
- **Recto verso:** permet de réaliser des copies en mode Recto verso.
- **Mode coul. :** Permet de sélectionner un mode de couleur pour effectuer des copies.
- **Sortie:** Permet de définir les diverses options de sortie de l’appareil.
- **Luminosité:** Permet de régler la luminosité de manière à obtenir une copie plus lisible lorsque l’original comporte des inscriptions claires ou des images sombres.

Présentation de l’écran Copie

- **Programmes:** permet d’enregistrer les paramètres actuels pour une utilisation future (voir « Utilisation des paramètres d'un programme » à la page 162).

Onglet Avancés

- **Format d'origine:** permet de sélectionner le format papier réel des originaux.
- **Orientation original:** permet de sélectionner l’orientation des originaux.
- **N pages sur 1:** Permet 2 images originales ou plus, réduites au format d'une seule feuille de papier.
- **ID copie:** permet d’imprimer des documents recto/verso sur une seule feuille.Cette fonction est particulièrement adaptée aux documents de format réduit, tels que les cartes de visite (voir « Copie de cartes d’identité » à la page 148).
- **Copie livre:** Vous permet de copier les pages de gauche et/ou de droite d’un livre sur une feuille séparée.
- **Livret:** Vous permet de créer des brochures.
- **Filigrane:** Vous permet d'imprimer un filigrane sur les impressions.
- **Données:** Vous permet d’imprimer avec certaines informations, comme la date et l'heure.
- **Tâche comp:** Lorsque la numérisation est terminée, la fenêtre **Num autres pages** s'affiche pour vous demander si vous souhaitez numériser une autre page.Si vous sélectionnez **Oui**, vous pouvez alors numériser une autre page dans la tâche en cours.Si vous sélectionnez **Non**, le processus de numérisation se termine et le reste de la tâche est effectué.

Présentation de l’écran Copie

Onglet Image

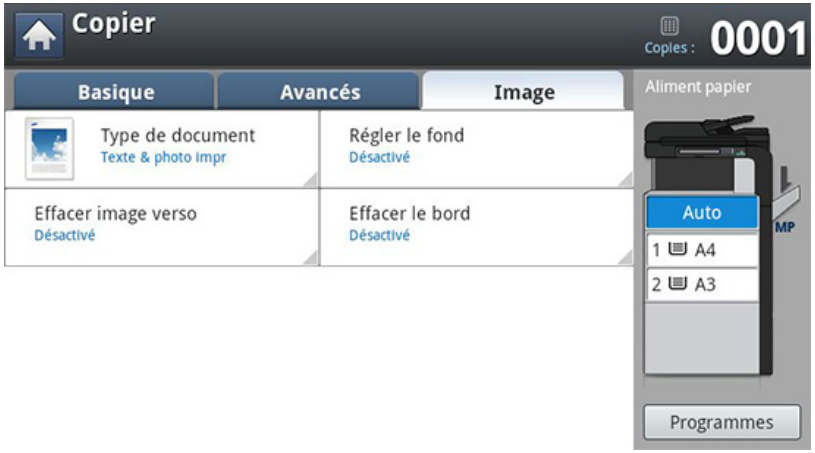

- **Type de document:** Permet d’améliorer la qualité de copie grâce à la sélection du type d’orignal en cours.
- **Régler le fond :** Permet d’imprimer une image avec un arrière-plan plus clair.
- **Effacer image verso:** Empêche la copie de l’image de l’original d'apparaître au verso.
- **Effacer le bord:** Permet de supprimer des points, perforations, pliures et marques d’agrafes le long de l’un des quatre bords du document.

Copie de base

Vous trouverez ci-dessous la procédure normale et habituelle permettant de copier vos originaux.

1 Appuyez sur **Copier** sur l'écran d'affichage.

2 Placez les originaux face vers le haut dans le RADF ou placez un original unique sur la vitre d'exposition et fermez le RADF (voir « Chargement des originaux » à la page 81).

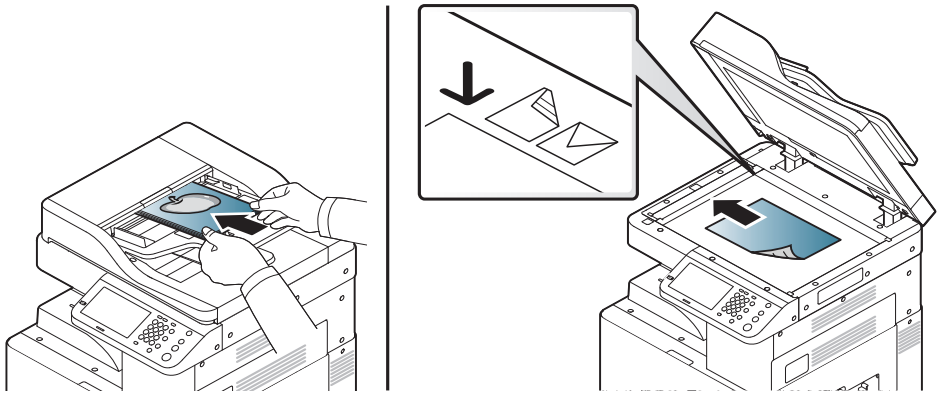

3 Réglez les paramètres pour chaque copie comme **Aliment papier**, **Réduire/Agrandir**, **Recto verso** et davantage dans l'onglet **Basique**.

4 Définissez les caractéristiques de copie dans les onglets **Avancés** ou **Image**, si nécessaire (voir « Utilisation des fonctions de copie spéciales » à la page 155).

5 Si nécessaire, saisissez le nombre de copies à réaliser à l'aide du pavé numérique sur le panneau de commande.

6 Appuyez sur (**Départ**) du panneau de commande pour lancer la copie.

- Pour annuler la copie en cours, appuyez sur la touche (**Arrêter**) du panneau de commande.
- Vous pouvez également supprimer les tâches en cours et en attente en appuyant sur la touche **Statut tâche** du panneau de commande.Sélectionnez la tâche à annuler, puis appuyez sur **Suppr.** (voir « Bouton Statut tâche » à la page 35).

Copie d'originaux de formats différents

Cette fonctionnalité permet de copier des originaux de formats différents en une seule fois.

Si vous souhaitez copier en une seule opération des originaux de format différent, sélectionnez **Tous formats** dans l'option **Format d'origine**.Dans le cas contraire, vous risquez de provoquer des bourrages des originaux.

1 Appuyez sur **Copier** sur l'écran d'affichage.

2 Placez les originaux de format différent, face vers le haut, dans le RADF.Lorsque vous les placez dans le RADF, alignez-les et poussez-les doucement vers le centre du guide de largeur du RADF.

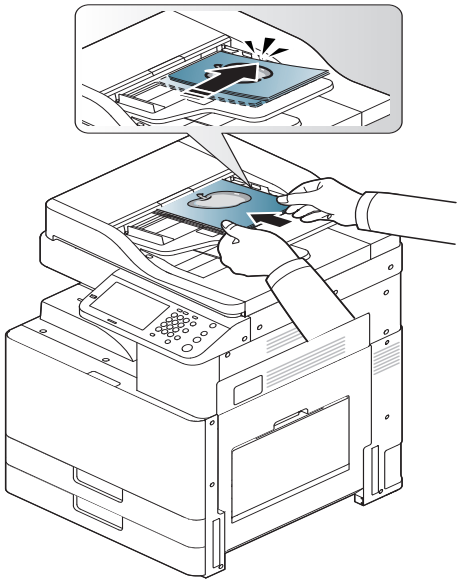

3 Appuyez sur l'onglet **Avancés** > **Format d'origine** > **Tous formats** sur l'écran d'affichage.

Copie de base

- **Tous formats** est activé lorsque les originaux sont placés dans le RADF.
- Lorsque vous utilisez l'option **Tous formats**, nous vous conseillons de suivre les combinaisons suivantes pour copier des originaux de format différent.Utiliser des combinaisons non conseillées peut entraîner un bourrage des originaux.En fonction du format de papier par défaut (A4 ou Letter), les combinaisons sont les suivantes.

  Si **A4** est le format de papier par défaut,
  - A3 et A4 LEF
  - B4 et B5 LEF
  - A4 SEF et A5 LEF
  - Letter LEF et Ledger

  Si **Letter** est le format de papier par défaut,
  - A3 et A4 LEF
  - B4 et B5 LEF
  - Ledger et Letter LEF
  - Legal, Letter SEF et Statement LEF

4 Réglez les paramètres pour chaque copie : **Aliment papier**, **Recto verso** et d'autres dans l'onglet **Basique**.

5 Définissez les caractéristiques de copie dans l'onglet **Avancés** ou **Image**, si nécessaire (voir « Utilisation des fonctions de copie spéciales » à la page 155).

6 Si nécessaire, saisissez le nombre de copies à réaliser à l'aide du pavé numérique sur le panneau de commande.

7 Appuyez sur (**Départ**) du panneau de commande pour lancer la copie.

Copie rapide

Le menu **Copie rapide** permet de définir rapidement les options de copie sans devoir descendre dans un menu de niveau inférieur ou aller dans un autre onglet.Toutefois, ce menu n'offre pas toutes les options de copie.Si vous devez utiliser d'autres options de copie, utilisez les options de copie dans le menu **Copier** (voir « Utilisation des fonctions de copie spéciales » à la page 155).

1 Appuyez sur **Copie rapide** sur l'écran d'affichage.

2 Placez les originaux face vers le haut dans le RADF ou placez un original unique sur la vitre d'exposition et fermez le RADF (voir « Chargement des originaux » à la page 81).

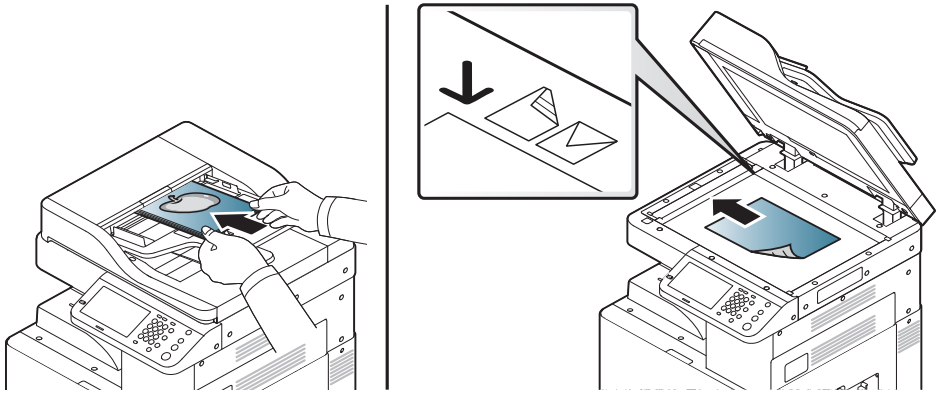

3 Réglez les paramètres pour chaque copie, par exemple **Réduire/ Agrandir**, **Recto verso/N pages sur 1**, **Sortie**, **Aliment papier**, etc.

Vous pouvez définir les options **Copie rapide** par défaut dans **Config appareil** > **Paramètres applis** > **Paramètr copie** sur l'écran d'affichage.Définissez les paramètres les plus fréquemment utilisés.

4 Si nécessaire, saisissez le nombre de copies à réaliser à l'aide du pavé numérique sur le panneau de commande.

5 Appuyez sur (**Départ**) du panneau de commande pour lancer la copie.

Copie de cartes d’identité

ID copie

L’appareil imprime le recto sur la moitié supérieure de la feuille et le verso sur la moitié inférieure de la feuille, sans réduire le format de l’original.

Cette fonction est particulièrement adaptée aux documents de format réduit, tels que les cartes de visite.

- Cette fonctionnalité est disponible uniquement lorsque vous placez les originaux sur la vitre d’exposition.
- Le format des originaux à 2 faces doit être plus petit que A5, sinon une partie ne sera pas copiée.

1 Appuyez sur **Copier** sur l’écran d’affichage.

2 Appuyez sur l’onglet **Avancés** > **ID copie** sur l’écran d’affichage.

3 Sélectionnez un bac dans **Aliment papier**.

4 Suivez les étapes affichées sur l’écran d’affichage.

5 Placez la face avant d’un original face vers le bas sur la vitre d’exposition comme illustré ci-dessous, puis fermez le RADF.

Lorsque vous placez un original sur la vitre d’exposition, laissez un petit espace entre le bord de la vitre d’exposition et l’original.Dans le cas contraire, une partie de l’original pourrait ne pas être imprimée.

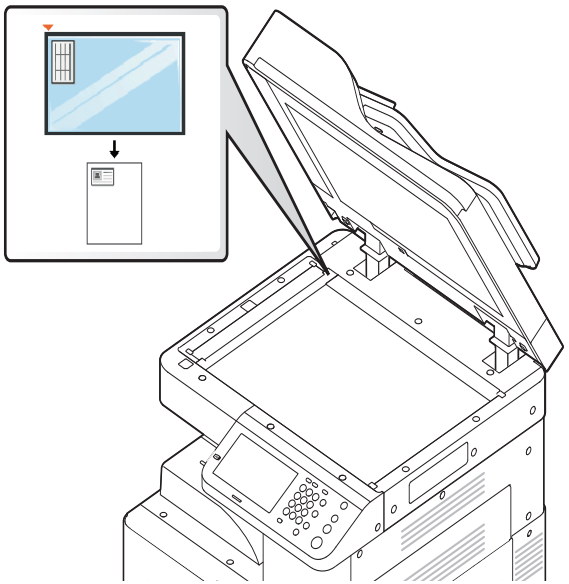

6 Appuyez sur le bouton (**Départ**) du panneau de commande.L’appareil commence alors à numériser.

Copie de cartes d’identité

7 Retournez l’original et placez-le sur la vitre d’exposition comme illustré ci-dessous, puis fermez le RADF.

Lorsque vous placez un original sur la vitre d’exposition, laissez un petit espace entre le bord de la vitre d’exposition et l’original.Dans le cas contraire, une partie de l’original pourrait ne pas être imprimée.

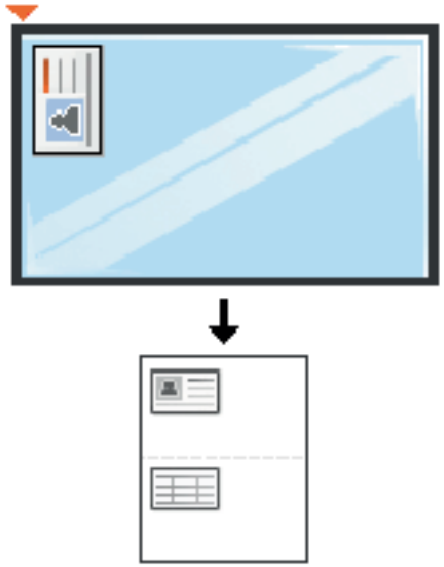

8 Appuyez sur (**Départ**) sur le panneau de commande pour lancer la copie.

- Si l’original est plus grand que la zone imprimable, certaines parties risquent de ne pas apparaître à l’impression.
- Si vous n’appuyez pas sur la touche (**Départ**), seul le recto est copié.
- Si vous appuyez sur le bouton (**Arrêter**), l’appareil annule la tâche de copie et retourne au mode prêt.

Copie de cartes d’identité

Manuelle ID copie

Le menu Manuelle ID copie vous permet de personnaliser la disposition de la copie de carte d'identité pour imprimer jusqu'à 4 originaux sur une seule feuille.Vous pouvez utiliser ce menu pour définir la position de numérisation des originaux et la disposition de la page imprimée.

- Cette fonctionnalité est disponible uniquement lorsque vous placez les originaux sur la vitre d’exposition.
- Le format des originaux à 2 faces doit être plus petit que A5, sinon une partie ne sera pas copiée.

Configuration manuelle ID copie

Le menu Configuration manuelle ID copie vous permet de personnaliser le modèle de copie ID manuelle.

Création d'un nouveau modèle

1 Appuyez sur **Config appareil** sur l’écran d’affichage.

2 Appuyez sur **Paramètres applis** > **Paramètr copie** dans l'écran d'affichage.

3 Sélectionnez **Configuration de copie manuelle d'ID** > **Nouveau**.

4 Sélectionnez le **Nom de modèle** et saisissez le nom du modèle.

Copie de cartes d’identité

5 Sélectionnez la **Position numéris.** puis entrez l'emplacement de l'original sur la vitre d'exposition (mm).

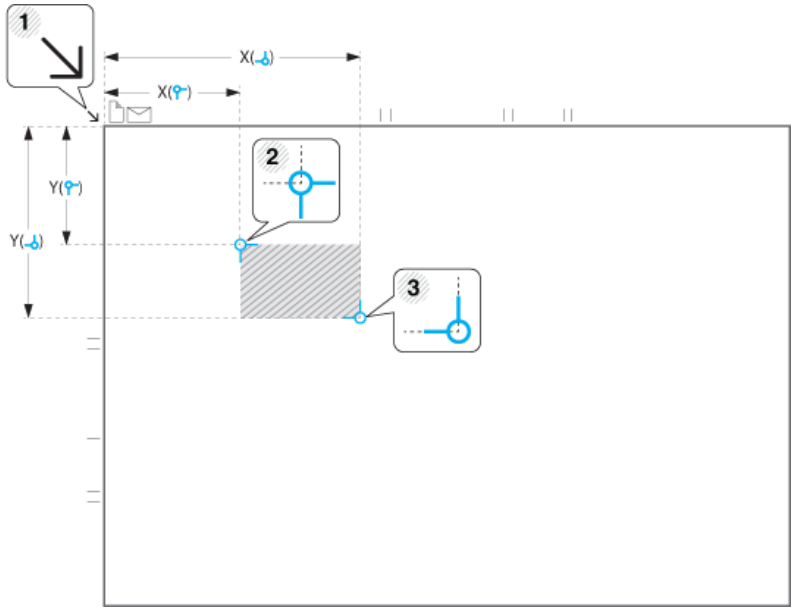

- Vous pouvez définir la zone de numérisation au moyen de deux ensembles de coordonnées x et y.
- **(Gauche, Haut):** Entrez les coordonnées x et y du coin supérieur gauche de la carte d'identité.
- **(Droite, Bas):** Entrez les coordonnées x et y du coin inférieur droit de la carte d'identité.
- La **Position numéris.** est définie par le rectangle créé entre les coordonnées **Gauche**(0 - 272 mm), **Haut**(0 - 407 mm) et **Droite**(25 - 432 mm), **Bas**(25 - 297 mm).

6 Sélectionnez le **Nombre d'images**, puis sélectionnez le nombre d'images à inclure sur l'imprimé.Le nombre d'images maximum est 4.

7 Sélectionnez la **Position image** et entrez les coordonnées de la Position image (mm).

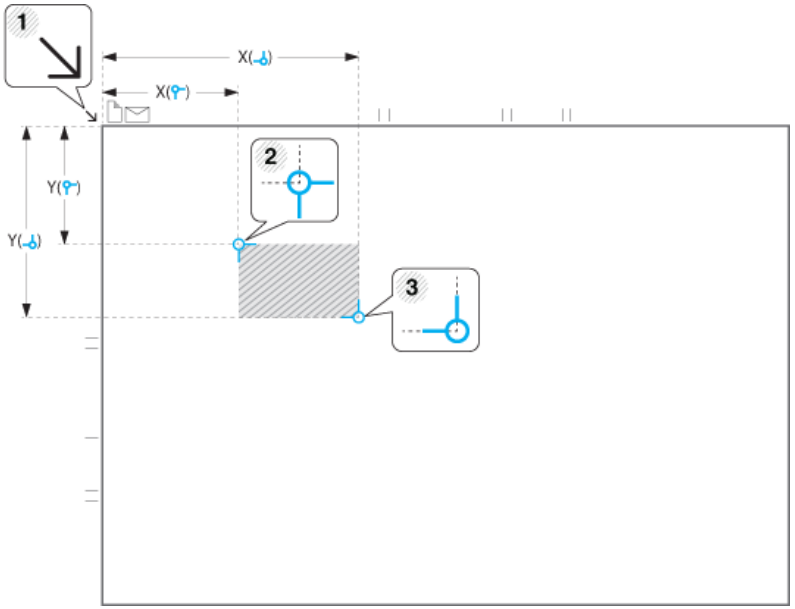

Copie de cartes d’identité

- Vous pouvez spécifier où imprimer les images numérisées au moyen de deux ensembles de coordonnées x et y.
- **(Gauche, Haut):** Entrez les coordonnées x et y du coin supérieur gauche de la carte d'identité.
- **(Droite, Bas):** Entrez les coordonnées x et y du coin inférieur droit de la carte d'identité.
- La **Position image** est définie par le rectangle créé entre les coordonnées **Gauche**(0 - 331 mm), **Haut**(0 ~ 191 mm) et **Droite**(25 - 216 mm), **Bas**(25 - 356 mm).

Modification d'un modèle

Sélectionnez ce paramètre pour modifier un modèle de copie manuelle de carte d'identité.

Effacement d'un modèle

Sélectionnez ce paramètre pour supprimer un modèle de copie manuelle de carte d'identité.

1 Appuyez sur **Config appareil** sur l’écran d’affichage.

2 Appuyez sur **Paramètres applis** > **Paramètr copie** dans l'écran d'affichage.

3 Sélectionnez une **Configuration de copie manuelle d'ID**.

4 Sélectionnez un modèle et appuyez sur **Suppr.**.

Copie de cartes d’identité

Utilisation de copie manuelle de carte d'identité

1 Appuyez sur **Copier** sur l’écran d’affichage.

2 Appuyez sur l’onglet **Avancés** > **ID copie** sur l’écran d’affichage.

3 Appuyez sur **Copie manuelle ID**, puis sélectionnez l'option souhaitée.

- **Modèle:** Vous permet de sélectionner un modèle existant (pour plus d'informations sur la création de modèles, voir « Configuration manuelle ID copie » à la page 150).
- **Impr maint.:** N'imprime qu'un côté de la carte d'identité.
- **ID copie:** Spécifie la méthode de copie de carte d'identité par défaut (voir « ID copie » à la page 148).

4 Suivez les étapes affichées sur l’écran d’affichage.

5 Placez la face avant d’un original face vers le bas sur la vitre d’exposition comme illustré ci-dessous, puis fermez le RADF.

Lorsque vous placez un original sur la vitre d’exposition, laissez un petit espace entre le bord de la vitre d’exposition et l’original.Dans le cas contraire, une partie de l’original pourrait ne pas être imprimée.

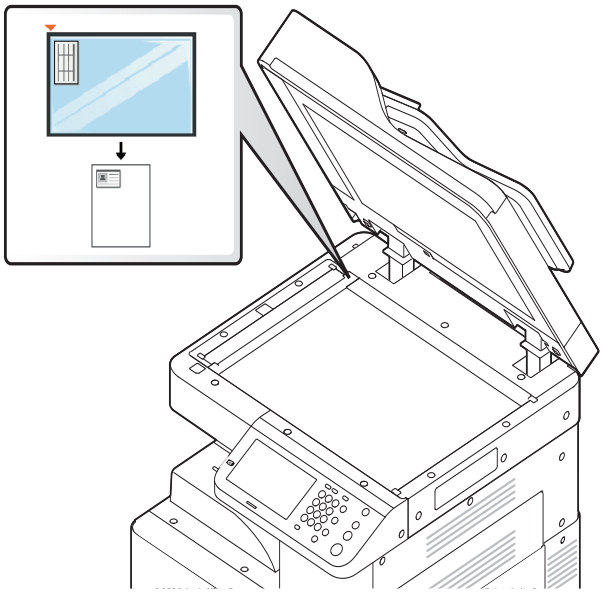

6 Appuyez sur le bouton (**Départ**) du panneau de commande.L’appareil commence alors à numériser.

Copie de cartes d’identité

- Si l’original est plus grand que la zone imprimable, certaines parties risquent de ne pas apparaître à l’impression.
- Si vous appuyez sur le bouton ⊗ (**Arrêter**), l’appareil annule la tâche de copie et retourne au mode prêt.

Utilisation des fonctions de copie spéciales

Sur l'onglet **Basique**, **Avancés**, ou **Image** de l'écran **Copier**, vous pouvez sélectionner des caractéristiques de copie spécifiques.

Selon les options ou le modèle de votre appareil, il est possible que certains menus ne s'affichent pas à l'écran.

Pour modifier les options du menu :

1 Appuyez sur **Copier** sur l'écran d'affichage.

2 Placez les originaux face vers le haut dans le RADF ou placez un original unique sur la vitre d'exposition et fermez le RADF (voir « Chargement des originaux » à la page 81).

3 Si vous souhaitez personnaliser les paramètres de copie, y compris réduction/agrandissement, luminosité, type d'original et bien plus, à partir de l'écran d'affichage.

4 Appuyez sur l'onglet **Basique**, **Avancés**, ou **Image** sur l'écran d'affichage.

5 Sélectionnez l'option appropriée.

Élément	Description
Aliment papier	**Aliment papier** définit le bac contenant le papier à utiliser pour l'impression.L'appareil imprime l'image numérisée sur le papier se trouvant dans le bac sélectionné.Vous pouvez voir les icônes qui indiquent les formats de papier et la quantité restante de papier dans chaque bac.
Réduire/ Agrandir	Permet de réduire ou d'agrandir le format de l'image copiée. Si l'appareil est réglé sur le mode économique, les fonctions de réduction et d'agrandissement ne sont pas disponibles.

Utilisation des fonctions de copie spéciales

Élément	Description
Sortie	Vous pouvez sélectionner les options pour la disposition des impressions. • **Trier:** permet de sélectionner le mode de tri des impressions. - **Assemblé:** permet d'imprimer des jeux de copie qui correspondent à l'ordre des originaux. 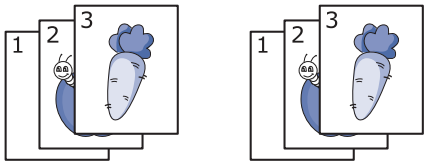 - **Séparé:** permet d'imprimer des jeux de copie triés par page. 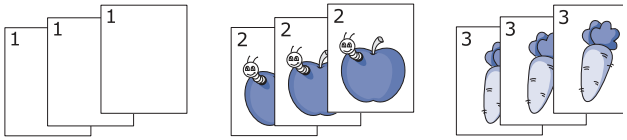 • **Rotation:** Permet d'empiler les impressions en jeux croisés. • Cette fonctionnalité n'est disponible que lorsque le finisseur n'est pas installé. • Cette fonctionnalité n'est disponible qu'avec un support d'impression au format Letter US et A4. • Avant d'utiliser cette fonctionnalité, vous devez charger le papier dans les bacs avec SEF (alimentation bord court) et LEF (alimentation bord long).Par exemple, la direction d'alimentation papier dans le bac 1 est SEF, et la direction d'alimentation papier dans le bac 2 est LEF.

Élément	Description
Sortie	• Cette fonctionnalité n'est disponible que lorsque le finisseur en option est installé. • Certaines fonctionnalités ne sont disponibles que lorsque le finisseur en option est installé. • **Réc. Sortie:** Cette option permet de spécifier le bac de sortie des documents imprimés. • **Agrafer :** Spécifier le nombre d'agrafes à utiliser pour relier le document (1 ou 2 agrafes). • **Perfor :** Spécifiez le nombre de trous de perforation du document (deux ou trois trous).Certains kits de perforation peuvent présenter une option 4 trous au lieu de l'option 3 trous.
Luminosité	Vous pouvez régler le degré d'assombrissement (contraste).Cette fonctionnalité permet d'éclaircir des images sombres ou d'assombrir des images claires.

Utilisation des fonctions de copie spéciales

Élément	Description
Recto verso	Vous pouvez régler l'appareil pour qu'il copie sur les deux faces de la feuille. • **1 -> 1:** permet de numériser un seul côté de l'original et de l'imprimer sur l'un des côtés de la feuille. • **1 -> 2** 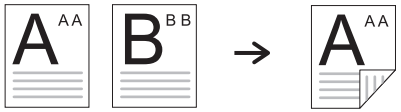 • **2 -> 1** 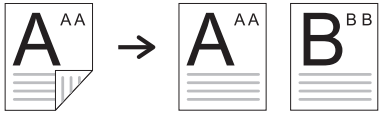 • **2 -> 2** 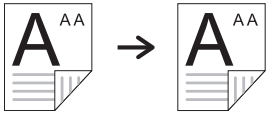 Si un original est placé sur la vitre d'exposition et que vous appuyez sur **1 -> 2**, **2 -> 1** ou **2 -> 2**, le message **Voulez-vous num. d'autres pages?** s'affiche après la copie de la première page.Placez un autre original, puis appuyez sur **Oui**.Quand vous avez terminé, appuyez sur **Non** dans cette fenêtre.

Élément	Description
Mode coul.	Vous pouvez sélectionner le mode couleur par défaut à utiliser pour les tâches de copie. • **Auto** [a]**:** Détecte automatiquement si le document numérisé est en couleur ou en noir et blanc et règle ensuite le paramètre de couleur approprié. • **Coul complètes**[a]**:** Imprime une copie de la même couleur que l'original.Selon la qualité de l'original, la qualité de la copie peut différer de celle de l'original. • **N/B :** Imprime la copie en noir et blanc, que le document numérisé soit en couleur ou en noir et blanc.
Format d'origine	Les copies peuvent être produites après avoir spécifié la taille de numérisation du document s'il n'est pas possible de détecter automatiquement le format du document ou si vous souhaitez spécifier un certain format de document.

Utilisation des fonctions de copie spéciales

Élément	Description
Orientation original	Lors de la copie de documents à double face ou de la réalisation de copies à double face ou de copies combinées, spécifiez l'orientation du document ; dans le cas contraire les copies peuvent ne pas être imprimées dans l'ordre correct des pages ou dans une disposition correcte des pages avant et arrière. • **Images droites:** sélectionnez ce paramètre pour un document original chargé avec le sommet vers l'arrière de l'appareil. • **Images de côté:** Sélectionnez ce paramètre pour un document original chargé dans le RADF avec le haut du document original orienté vers la gauche de l'appareil ou un document original placé sur la vitre d'exposition avec le haut du document original orienté vers la droite de l'appareil.
Type de document	Le paramètre Type de document permet d'améliorer la qualité de copie en sélectionnant les types de document pour les travaux de copie en cours. • **Texte:** adapté aux documents contenant essentiellement du texte. • **TEXTE/PHOTO:** adapté pour des originaux contenant du texte mélangé à des photographies. • **PHOTO:** adapté aux originaux de type photographies. • **Original copié:** adapté pour les documents copiés. • **Carte:** adapté pour les cartes. • **Original allégé:** adapté pour les documents clairs.

Élément	Description
N pages sur 1	Permet de réduire le format des images originales et d'imprimer 2 ou 32 pages sur une seule feuille. • **Désactivé:** permet de copier un document original sur une seule page. • **2 pgs / 1 - 32 pgs / 1:** copie le nombre correspondant d'originaux séparés sur une page. En fonction du format du document original, du format de papier imprimé et du taux de réduction, certaines options peuvent être désactivées.

Utilisation des fonctions de copie spéciales

Élément	Description
Livret	L'appareil imprime automatiquement sur les deux côtés du papier, qui sont ensuite pliés pour produire une brochure dont les pages sont triées dans le bon ordre. L'appareil réduit également le format des images et les ajuste au papier sélectionné. • **Désactivé:** Permet de désactiver cette fonction. • **Original recto:** permet de copier d'une face de l'original vers une page d'une brochure. • **Livre original recto verso:** permet de copier chaque face de l'original vers une page d'une brochure. • **Calendrier original recto verso:** permet de copier chaque face de l'original vers une page d'une brochure.La deuxième face de chaque original est tournée de 180 degrés afin que le texte soit vertical dans la brochure. 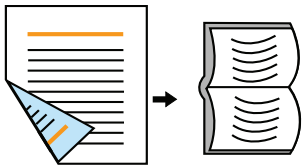

Élément	Description
COPIE LIVRE	Cette fonction vous permet de copier un livre entier.Si le livre est trop épais, dépliez les charnières du cache jusqu'aux butées, puis refermez le cache.Si le livre fait plus de 30 mm d'épaisseur, commencez la copie avec le couvercle ouvert. • **Désactivé:** Permet de désactiver cette fonction. • **PAGE GAUCHE:** permet d'imprimer uniquement la page gauche du livre. • **PAGE DROITE:** permet d'imprimer uniquement la page droite du livre. • **Deux pages(de gauche) :** permet d'imprimer les deux pages faisant face à partir de la page de gauche. • **Deux pages(de droite) :** permet d'imprimer les deux pages faisant face à partir de la page de droite. Cette fonctionnalité est disponible uniquement lorsque vous placez les originaux sur la vitre d'exposition.

Utilisation des fonctions de copie spéciales

Élément	Description
Régler le fond	Permet d'imprimer une image sans arrière-plan.Cette fonctionnalité supprime la couleur en arrière-plan et peut être utile lorsque vous copiez un original avec un arrière-plan coloré, comme un journal ou un catalogue. • **Désactivé:** permet de désactiver cette fonction. • **Auto :** permet d'optimiser l'arrière-plan. • **Améliorer :** plus le chiffre est élevé, plus l'arrière-plan sera de couleur vive. • **Effacer :** plus le chiffre est élevé, plus l'arrière-plan sera clair.
Effacer le bord	Permet de supprimer des points, perforations, pliures et marques d'agrafes le long de l'un des quatre bords du document. 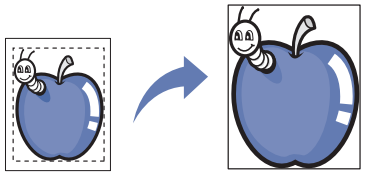 • **Désactivé:** permet de désactiver cette fonction. • **Effacer bord:** Permet d'effacer une partie du bord à l'impression. • **Effacement perforations:** efface les marques des orifices de reliure.

Élément	Description
Données	Vous pouvez utiliser la fonction tampon. • **Adresse IP :** cette option permet d'imprimer une adresse IP sur les impressions. • **ID :** cette option permet d'imprimer un identifiant utilisateur sur les impressions. • **Informations sur la machine:** cette option permet d'imprimer les informations sur l'appareil sur les impressions. • **Commentaire:** cette option permet d'imprimer votre commentaire sur les impressions. • **Date et heure:** cette option permet d'imprimer des tampons d'heure et de date sur les impressions. • **Numéro de page :** cette option permet d'imprimer un numéro de page sur les impressions.
Filigrane	L'option Filigrane vous permet d'imprimer du texte sur un document existant.Par exemple, vous l'utilisez lorsque vous souhaitez imprimer le texte « BROUILLON » ou « CONFIDENTIEL » en diagonale sur la première page ou sur toutes les pages d'un document. 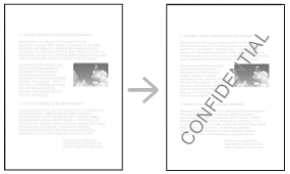
ID copie	Cette fonction est particulièrement adaptée aux documents de format réduit, tels qu'une carte de visite (voir « Copie de cartes d'identité » à la page 148).

Utilisation des fonctions de copie spéciales

Élément	Description
Effacer image verso	Lorsque l’original est fin et que les images sur le verso s’affichent par transparence, vous pouvez utiliser cette fonctionnalité pour éliminer l’image au verso.
Tâche comp	Lorsque la numérisation est terminée, la fenêtre **Num autres pages** s'affiche pour vous demander si vous souhaitez numériser une autre page.Si vous sélectionnez **Oui**, vous pouvez alors numériser une autre page dans la tâche en cours.Si vous sélectionnez **Non**, le processus de numérisation se termine et le reste de la tâche est effectué.

a. X322x/ X328x series uniquement.

Utilisation des paramètres d'un programme

Cette option permet d'enregistrer les paramètres actuels pour une utilisation future.Vous pouvez également utiliser les paramètres précédents de la dernière tâche.

Enregistrement de Programmes

1 Appuyez sur **Copier** sur l'écran d'affichage.

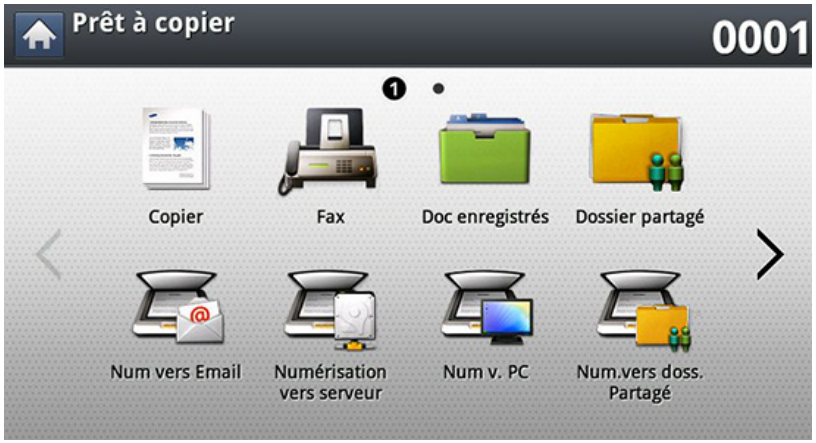

2 Réglez les paramètres pour chaque copie : **Aliment papier**, **Recto verso** et d'autres dans l'onglet **Basique**.

3 Définissez les caractéristiques de copie dans les onglets **Avancés** ou **Image**, si nécessaire (voir « Utilisation des fonctions de copie spéciales » à la page 155).

4 Appuyez sur l'onglet **Basique** ou **Retour**.

5 Si nécessaire, saisissez le nombre de copies à réaliser à l'aide du pavé numérique sur le panneau de commande.

6 Appuyez sur **Programmes**.

7 Appuyez sur **Enregistrer**.

8 Appuyez sur la zone de saisie **Nom de profil**.Le clavier contextuel s'affiche.

Introduisez le nom du programme souhaité.Appuyez sur **Fini**.

Vous pouvez voir les valeurs des **Programmes** définis en faisant défiler vers le haut ou vers le bas et cocher les valeurs à l'aide des flèches haut/bas.

9 Appuyez sur **Enregistrer**.Lorsque la fenêtre de confirmation s'affiche, les paramètres définis sont enregistrés.

Utilisation des paramètres d'un programme

Chargement de Programmes.

1 Appuyez sur **Copier** sur l'écran d'affichage.

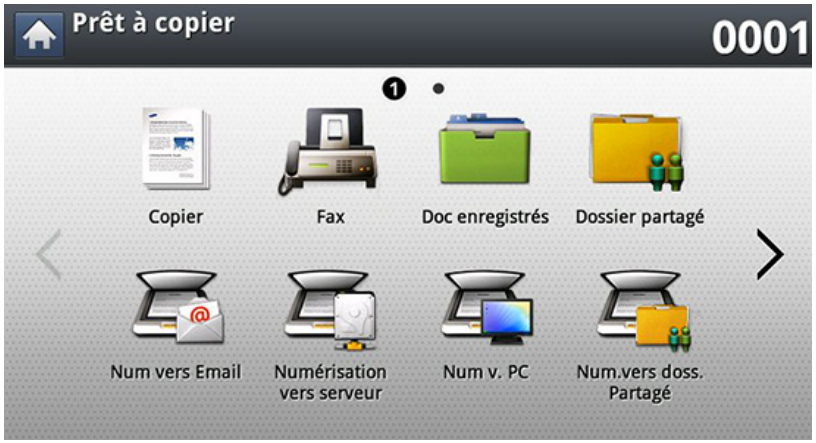

2 Placez les originaux face vers le haut dans le RADF ou placez un original unique sur la vitre d'exposition et fermez le RADF (voir « Chargement des originaux » à la page 81).

3 Appuyez sur **Programmes** > **Charger**.

4 Appuyez sur un nom de programme que vous souhaitez utiliser dans la liste.

Pour supprimer un programme, sélectionnez la case à cocher de ce programme, puis touchez **Suppr.**.

5 Appuyez sur **Appl.**.

L'appareil est à présent prêt à copier en fonction des paramètres que vous avez sélectionnés.

6 Appuyez sur (**Départ**) du panneau de commande pour lancer la copie.

7. Numérisation

Avec votre appareil, la numérisation permet de convertir des images et du texte en fichiers numériques pouvant être enregistrés sur votre ordinateur.

Ce chapitre contient les sections suivantes :

- **Présentation des méthodes de numérisation** 165
- **Numérisation et envoi par e-mail** 166
- **Numérisation et envoi via SMB/FTP** 174
- **Numérisation et envoi vers votre ordinateur** 181
- **Numérisation et envoi vers USB/dossier partagé** 183
- **Modification des paramètres des fonctions de numérisation** 186
- **Utilisation des paramètres de programmes** 191
- **Numérisation avec un logiciel compatible TWAIN** 192
- **Numérisation avec Samsung Easy Document Creator** 193
- **Numérisation sous Mac** 194
- **Numérisation sous Linux** 195

La résolution maximale que vous pouvez obtenir dépend de plusieurs facteurs, notamment la rapidité de votre ordinateur, l'espace disque disponible, la taille de la mémoire et celle de l'image à numériser, ainsi que le paramétrage de la profondeur de bit.Ainsi, selon votre système et l'objet que vous souhaitez numériser, vous ne pourrez pas utiliser certaines résolutions, surtout si vous faites appel à la fonctionnalité de résolution avancée.

Présentation des méthodes de numérisation

Pour utiliser la fonctionnalité de numérisation, appuyez sur **Num vers Email**, **Numéris. vers USB**, **Numérisation vers serveur**, **Num v. PC**, **Numériser vers le Cloud Samsung** ou **Num.vers doss.Partagé** dans l'écran d'affichage.

Si un écran différent s'affiche, appuyez sur ( ) pour passer à l'écran d'accueil.

- **Num vers Email:** permet de numériser un document et de l'envoyer au destinataire par courrier électronique (voir « Numérisation et envoi par e-mail » à la page 166).
- **Numérisation vers serveur:** permet de numériser et d'envoyer le document numérisé au destinataire via SMB, ou FTP (voir « Numérisation et envoi via SMB/FTP » à la page 174).
- **Num v. PC :** numérise et envoie la numérisation à un ordinateur (voir « Numérisation et envoi vers votre ordinateur » à la page 181).
- **Num.vers doss.Partagé:** permet de numériser et d'enregistrer le document numérisé dans le dossier partagé (voir « Numérisation et envoi vers USB/dossier partagé » à la page 183).

> Cette option est disponible lorsque le périphérique de stockage de masse (disque dur) est installé.

- **Numéris. vers USB:** numérise et enregistre la numérisation sur un périphérique de stockage USB (voir « Numérisation vers un dispositif de mémoire USB » à la page 273).

> Si vous souhaitez utiliser cette fonctionnalité, vous devez insérer un périphérique de stockage USB dans le port USB de votre appareil.

- **Numériser vers le Cloud Samsung:** Pour pouvoir utiliser ce menu, Samsung Cloud Printer doit être enregistré.Pour plus d'informations, contactez votre distributeur Samsung local ou le revendeur chez qui vous avez acheté votre appareil (voir « Numérisation et envoi vers Samsung Cloud Print » à la page 255).

Numérisation et envoi par e-mail

Vous pouvez numériser des originaux et envoyer l'image numérisée par courrier électronique à plusieurs destinataires à partir de l'appareil.

> Pour numériser et envoyer une image en tant que pièce jointe à un courrier électronique, vous devez configurer les paramètres du réseau, les paramètres SMTP et les paramètres **Num vers Email** à l'aide du panneau de commande ou de SyncThru™ Web Service (voir « Configuration d'un compte e-mail » à la page 169).

Présentation de l'écran Num vers Email

Appuyez sur **Num vers Email** dans l'écran d'affichage.

Onglet de Basique

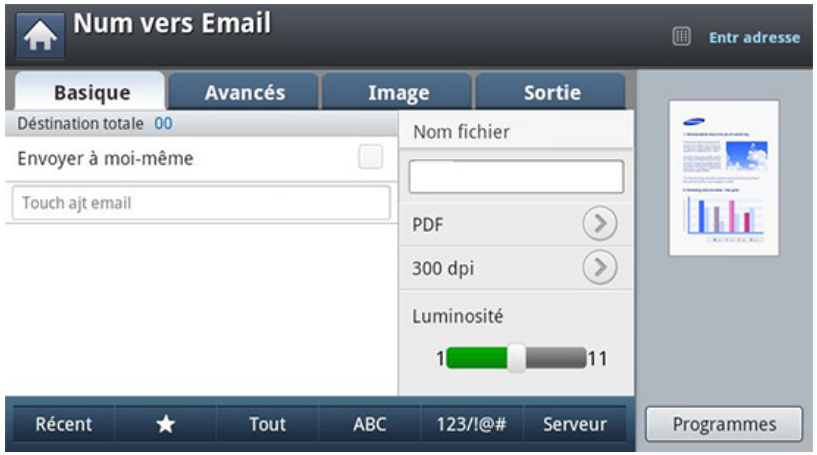

- **Envoyer à moi-même:** appuyez sur l'onglet **Avancés** > **Paramètr Email**, puis saisissez l'e-mail de l'expéditeur.Cliquez sur la case à cocher de droite pour vous l'envoyer.
- **Entr adresse:** touchez l'écran pour ajouter les e-mails de destinataires.
- **Nom fichier :** crée le nom de fichier pour le fichier à envoyer.
- **Format fich:** Sélectionnez le format de fichier avant de lancer la tâche de numérisation.

- **Résolution:** permet de sélectionner la valeur de résolution de la numérisation.
- **Luminosité:** Permet de régler la luminosité de la numérisation.
- **Carnet adresses((★)Favori, Tout, ABC, 123/!@#, Serveur):** permet d'insérer l'adresse du destinataire en appuyant sur les adresses enregistrées.Vous pouvez enregistrer les adresses électroniques fréquemment utilisées à l'aide du panneau de commande ou SyncThru™ Web Service (voir « Configuration d'un carnet d'adresses à l'aide du panneau de commande » à la page 220 ou « Création d'un carnet d'adresses depuis le SyncThru™ Web Service » à la page 225).
- **Récent :** Affiche les dernières adresses électroniques utilisées.Vous pouvez également choisir les adresses électroniques au lieu d'appuyer sur le clavier contextuel (voir « Renvoi au dernier e-mail » à la page 172).
- **Programmes :** permet d'enregistrer les paramètres actuels pour une utilisation future (voir « Utilisation des paramètres de programmes » à la page 191).

Onglet Avancés

- **Format d'origine:** Sélectionne le format des originaux.
- **Orientation original :** permet de sélectionner l'orientation des originaux.
- **Paramètr Email:** Saisissez les informations, incluant **De**, **Objet** et **Message**.
- **Recto verso:** Pour les originaux numérisés sur les deux côtés du papier.
- **Tâche comp:** Lorsque la numérisation est terminée, la fenêtre **Num autres pages** s'affiche pour vous demander si vous souhaitez numériser une autre page.Si vous sélectionnez **Oui**, vous pouvez alors numériser une autre page dans la tâche en cours.Si vous sélectionnez **Non**, le processus de numérisation se termine et le reste de la tâche est effectué.

Numérisation et envoi par e-mail

Onglet Image

Vous pouvez passer à la page suivante ou précédente à l'aides des flèches haut/bas situées en bas à gauche.

- **Type de document :** Permet de sélectionner si l'original est du texte, une photographie, etc.
- **Mode coul. :** Règle les options de couleur de la numérisation.
- **Régler le fond :** Supprimez dans une certaine mesure l'arrière-plan en réglant la densité ou la luminosité.
- **Effacer image verso :** Empêche la numérisation de l'image au verso qui apparaît par transparence de l'original.
- **Num vers bord:** Permet de numériser tout le document jusqu'au bord du papier.

Onglet Sortie

- **Qualité :** Règle la qualité d'affichage du document numérisé.
- **Format fich:** Permet de sélectionner le format du fichier à envoyer.

Numérisation et envoi par e-mail

Configuration d’un compte e-mail

1 Vérifiez si le câble réseau est connecté à l’appareil.Si ce n’est pas le cas, connectez l’appareil avec un câble réseau standard.

2 Démarrez un navigateur Web, comme Internet Explorer, Safari, ou Firefox, et entrez la nouvelle adresse IP de votre appareil dans la fenêtre du navigateur.

Par exemple :

3 Cliquez sur **Conn** en haut à droite du site Web SyncThru™ Web Service.

4 Saisissez l'**ID** et le **Mot de p.**.

Utilisez le même identifiant de connexion, mot de passe que lors de la connexion de l’appareil (voir « Connexion » à la page 281).

Si vous souhaitez changer le mot de passe, voir « Onglet Sécurité » à la page 314.

5 Sélectionnez **Paramètres** > **Paramètres réseau** et **Serveur de messagerie pour courrier sortant (SMTP)**.

6 Saisissez l’adresse IP en notation décimale séparée par des points ou sous la forme d’un nom d’hôte.

7 Sélectionnez une **Connexion e-mail sécurisée avec option SSL/ TLS**.

Sur base de l'option sélectionnée, vous devez saisir le numéro de port de l'étape 8.

- **Aucun:** Le port 25 est utilisé par défaut.
- **SSL:** Le port 465 est utilisé par défaut.
- **TLS:** Le port 587 est utilisé par défaut.

8 Saisissez le numéro de port du serveur, compris entre 1 et 65535.

9 Cochez la case à côté de **SMTP requiert une authentification** pour exiger une authentification.

10 Saisissez le nom de connexion et le mot de passe du serveur SMTP.

11 Appuyez sur **Appliquer**.

- Si la méthode d’authentification du serveur est POP3 avant SMTP, cochez **SMTP requiert POP avant l’authentification SMTP**.
- Entrez l'adresse IP et le numéro de port.

Numérisation et envoi par e-mail

Numérisation et envoi d'un e-mail

Vous pouvez numériser des originaux et envoyer l'image numérisée par courrier électronique à plusieurs destinataires à partir de l'appareil.

Pour numériser et envoyer une image en tant que pièce jointe à un courrier électronique, vous devez configurer les paramètres du réseau, les paramètres SMTP et les paramètres **Num vers Email** à l'aide du panneau de commande ou de SyncThru™ Web Service (voir « Configuration d'un compte e-mail » à la page 169).

1 Placez les originaux face vers le haut dans le RADF ou placez un original unique sur la vitre d'exposition et fermez le RADF (voir « Chargement des originaux » à la page 81).

2 Appuyez sur **Num vers Email** sur l'écran d'affichage.

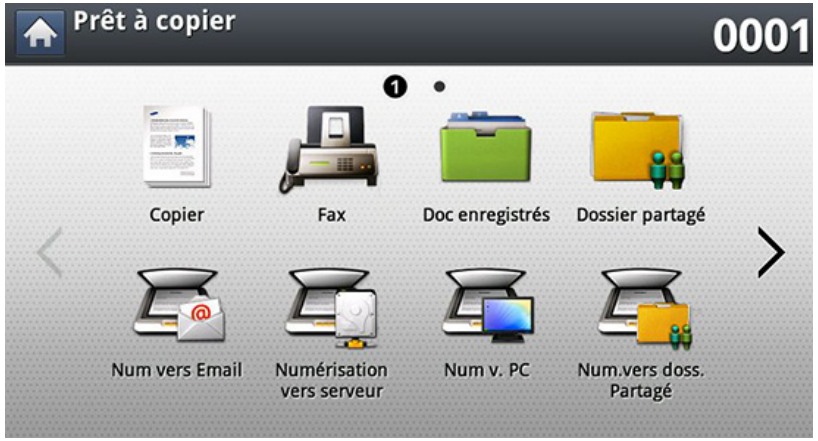

3 Définissez les fonctionnalités de numérisation dans les onglets **Avancés**, **Image** ou **Sortie**.

Numérisation et envoi par e-mail

4 Cliquez sur l'onglet **Basique**.

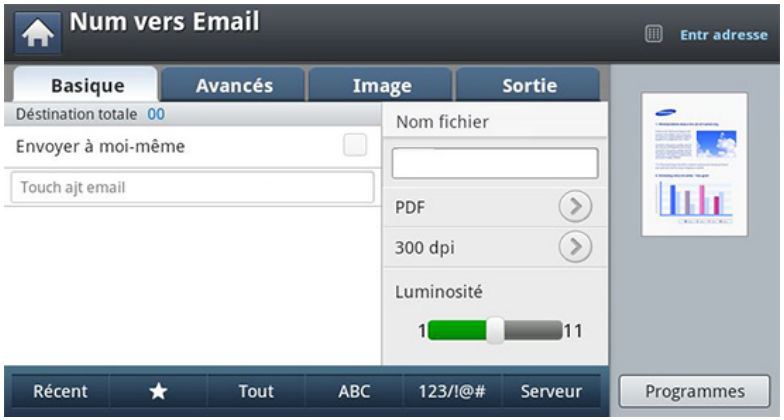

5 Entrez le nom de connexion et le mot de passe si vous avez configuré le Service Web SyncThru™ (voir « SyncThru™ Web Service » à la page 310).

6 Saisissez l'adresse électronique de l'expéditeur et du destinataire.

- **Ajout à adresse:** permet d'ajouter une adresse électronique figurant dans les résultats **Récent** au **Carnet adresses**.
- **Supprimer :** permet de supprimer une adresse électronique figurant dans les résultats **Récent**.Appuyez sur l'adresse électronique que vous souhaitez supprimer.Puis appuyez sur **Suppr.**.

7 Les champs **Recto verso** et **Résolution** permettent de définir la qualité de numérisation.

8 Appuyez sur le bouton (**Départ**) pour numériser et envoyer le fichier.

9 L'appareil commence la numérisation et envoie ensuite l'e-mail.

- Pour annuler la numérisation en cours, appuyez sur (**Arrêter**) sur le panneau de commande.Vous pouvez également supprimer les tâches en cours et en attente en appuyant sur la touche **Statut tâche** du panneau de commande.Sélectionnez la tâche à annuler, puis appuyez sur **Suppr.** (voir « Bouton Statut tâche » à la page 35).
- Lors de l'envoi de données numérisées, vous ne pouvez pas effectuer de copie ni envoyer de fax.

Numérisation et envoi par e-mail

Renvoi au dernier e-mail

Pour renvoyer au dernier e-mail utilisé :

1 Placez les originaux face vers le haut dans le RADF ou placez un original unique sur la vitre d'exposition et fermez le RADF (voir « Chargement des originaux » à la page 81).

2 Appuyez sur **Num vers Email** sur l'écran d'affichage.

3 Définissez les fonctionnalités de numérisation dans les onglets **Avancés**, **Image** ou **Sortie**.

4 Cliquez sur l'onglet **Basique**.

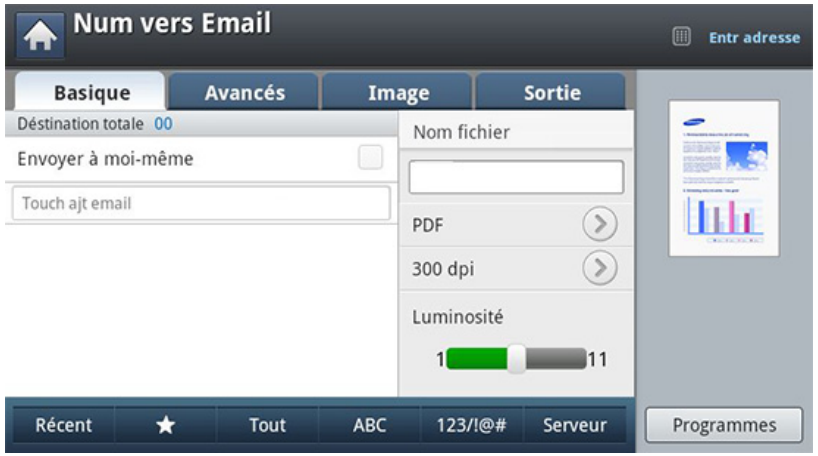

5 Appuyez sur la zone de saisie **À** et **Récent**.

6 Appuyez sur l'adresse e-mail à laquelle vous souhaitez renvoyer.Puis appuyez sur **OK**.

- **Ajout à adresse:** permet d'ajouter une adresse électronique figurant dans les résultats **Récent** au **Carnet adresses**.
- **Supprimer :** permet de supprimer une adresse électronique figurant dans les résultats **Récent**.Appuyez sur l'adresse électronique que vous souhaitez supprimer.Puis appuyez sur **Suppr.**.

7 Les champs **Recto verso** et **Résolution** permettent de définir la qualité de numérisation.

8 Appuyez sur le bouton (**Départ**) pour numériser et envoyer le fichier.

Si un original est placé sur la vitre d'exposition, l'appareil affiche la fenêtre vous demandant si vous souhaitez placer une autre page.Placez un autre original, puis appuyez sur **Oui**.Quand vous avez terminé, appuyez sur **Non** dans cette fenêtre.

Impression d'un rapport de confirmation de courrier électronique

Vous pouvez demander à l'appareil d'imprimer un journal indiquant si l'envoi du courrier électronique a réussi ou a échoué.

Si un rapport contient des caractères ou des polices que l'appareil ne prend pas en charge, **Unknown** pourrait être imprimé à la place des caractères polices dans le rapport.

1 Appuyez sur **Config appareil** > **Paramètres applis** > **Param num vers Email** sur l'écran d'affichage.

2 Appuyez sur l'option appropriée dans **Journal conf. impression**.

- **Toujours :** imprime toujours un rapport de confirmation indiquant si l'envoi du courrier électronique a réussi ou a échoué.
- **Jamais :** n'imprime jamais de rapport de confirmation.
- **Sur erreurs seul:** imprime un rapport de confirmation seulement en cas d'échec de transmission.

3 Appuyez sur (**Retour**) pour revenir à l'écran précédent.

Numérisation et envoi via SMB/FTP

Si vous installez un périphérique de stockage de masse (disque dur), vous pouvez envoyer des images numérisées vers dix destinations différentes maximum via SMB ou FTP.Sans périphérique de stockage de masse, vous ne pouvez envoyer d'images numérisées que vers une seule destination via SMB ou FTP.

Pour numériser et envoyer une image vers un serveur, vous devez configurer les paramètres réseau à l'aide du panneau de commande ou de SyncThru™ Web Service (voir « Configuration d'un serveur FTP/SMB » à la page 176).

Présentation de l'écran Numérisation vers serveur

Appuyez sur **Numérisation vers serveur** dans l'écran d'affichage.

Onglet de Basique

- **Nom fichier :** crée le nom de fichier pour le fichier à envoyer.
- **Format fich :** Sélectionnez le format de fichier avant de lancer la tâche de numérisation.
- **Récent :** Affiche les dernières adresses électroniques utilisées.Vous pouvez également choisir les adresses électroniques au lieu d'appuyer sur le clavier contextuel (voir « Renvoi au dernier e-mail » à la page 172).
- **Résolution :** permet de sélectionner la valeur de résolution de la numérisation.
- **Luminosité:** Permet de régler la luminosité de la numérisation.

- **Carnet adresses(( )Favori, Tout, ABC, 123/!@#):** permet d'insérer l'adresse du destinataire en appuyant sur les adresses enregistrées.Vous pouvez enregistrer les adresses électroniques fréquemment utilisées à l'aide du panneau de commande ou SyncThru™ Web Service (voir « Configuration d'un carnet d'adresses à l'aide du panneau de commande » à la page 220 ou « Création d'un carnet d'adresses depuis le SyncThru™ Web Service » à la page 225).
- **Programmes :** permet d'enregistrer les paramètres actuels pour une utilisation future (voir « Utilisation des paramètres de programmes » à la page 191).

Onglet Avancés

- **Format d'origine:** Sélectionne le format des originaux.
- **Orientation original :** permet de sélectionner l'orientation des originaux.
- **Recto verso:** Pour les originaux numérisés sur les deux côtés du papier.
- **Tâche comp:** Lorsque la numérisation est terminée, la fenêtre **Num autres pages** s'affiche pour vous demander si vous souhaitez numériser une autre page.Si vous sélectionnez **Oui**, vous pouvez alors numériser une autre page dans la tâche en cours.Si vous sélectionnez **Non**, le processus de numérisation se termine et le reste de la tâche est effectué.

Onglet Image

Vous pouvez passer à la page suivante ou précédente à l'aides des flèches haut/bas situées en bas à gauche.

- **Type de document :** Permet de sélectionner si l'original est du texte, une photographie, etc.
- **Mode coul. :** Règle les options de couleur de la numérisation.

- **Régler le fond:** Supprimez dans une certaine mesure l'arrière-plan en réglant la densité ou la luminosité.
- **Effacer image verso :** Empêche la numérisation de l'image au verso qui apparaît par transparence de l'original.
- **Num vers bord:** Permet de numériser tout le document jusqu'au bord du papier.

Onglet Sortie

- **Qualité :** Règle la qualité d'affichage du document numérisé.
- **Format fich :** permet de sélectionner le format de fichier de la copie numérisée.

Configuration d'un serveur FTP/SMB

1. Vérifiez si le câble réseau est connecté à l'appareil.Si ce n'est pas le cas, connectez l'appareil avec un câble réseau standard.
2. Démarrez un navigateur Web, comme Internet Explorer, Safari, ou Firefox, et entrez la nouvelle adresse IP de votre appareil dans la fenêtre du navigateur.

   Par exemple :

   http://192.168.1.133/

3. Cliquez sur **Conn** en haut à droite du site Web SyncThru™ Web Service.
4. Saisissez l'**ID** et le **Mot de p.**.

   Utilisez le même identifiant de connexion, mot de passe que lors de la connexion de l'appareil (voir « Connexion » à la page 281).

Si vous souhaitez changer le mot de passe, voir « Onglet Sécurité » à la page 314.

5. Cliquez sur **Carnet adres.** > **Individuel** > **Ajouter**.
6. Cochez la case située en regard du champ **Ajouter FTP** ou **Ajouter SMB**.

Numérisation et envoi via SMB/FTP

7 Saisissez l'adresse IP en notation décimale séparée par des points ou sous la forme d'un nom d'hôte.

8 Saisissez le numéro de port du serveur, compris entre 1 et 65535.

9 Cochez la case en regard de **Anonyme** : le serveur autorise alors l'accès aux personnes non autorisées.

10 Saisissez le nom de connexion et le mot de passe.

11 Entrez le nom de domaine si votre serveur est lié à un certain domaine, sinon entrez simplement le nom de votre ordinateur, enregistré sur le serveur SMB.

12 Saisissez le chemin de sauvegarde de l'image numérisée.

- Le dossier dans lequel l'image numérisée sera sauvegardée doit être à la racine.
- Les propriétés du dossier doivent être réglées sur Partagé.
- Votre nom d'utilisateur doit avoir l'autorisation de lire et d'écrire dans le dossier.

13 Appuyez sur **Appliquer**.

Numérisation et envoi vers un serveur SMB ou FTP

Vous pouvez sélectionner des destinations sur les serveurs SMB ou FTP.

Pour numériser et envoyer une image vers un serveur, vous devez configurer les paramètres réseau à l'aide du panneau de commande ou de SyncThru™ Web Service (voir « Configuration d'un serveur FTP/SMB » à la page 176).

1 Placez les originaux face vers le haut dans le RADF ou placez un original unique sur la vitre d'exposition et fermez le RADF (voir « Chargement des originaux » à la page 81).

2 Appuyez sur **Numérisation vers serveur** sur l'écran d'affichage.

Numérisation et envoi via SMB/FTP

3 Définissez les fonctionnalités de numérisation dans les onglets **Avancés**, **Image** ou **Sortie** (voir « Modification des paramètres des fonctions de numérisation » à la page 186).

4 Cliquez sur l'onglet **Basique**.

5 Appuyez sur la zone de saisie de nom de serveur ; vous pouvez saisir manuellement une adresse de serveur de destinataire.Vous ne pouvez pas saisir d'adresse dans le second champ avant d'en avoir saisi une dans le premier champ.

Vous pouvez également utiliser **Carnet adresses** pour saisir facilement les adresses (voir « Configuration d'un carnet d'adresses » à la page 219).

6 Les champs **Recto verso** et **Résolution** permettent de définir la qualité de numérisation.

7 Appuyez sur le bouton (**Départ**) du panneau de commande.

L'appareil lance la numérisation, puis envoie l'image numérisée vers le serveur spécifié.

Si un original est placé sur la vitre d'exposition, l'appareil affiche la fenêtre vous demandant si vous souhaitez placer une autre page.Placez un autre original, puis appuyez sur **Oui**.Quand vous avez terminé, appuyez sur **Non** dans cette fenêtre.

- Pour annuler la numérisation en cours, appuyez sur (**Arrêter**) sur le panneau de commande.Vous pouvez également supprimer les tâches en cours et en attente en appuyant sur la touche **Statut tâche** du panneau de commande.Sélectionnez la tâche à annuler, puis appuyez sur **Suppr.** (voir « Bouton Statut tâche » à la page 35).
- Lors de l'envoi de données numérisées, vous ne pouvez pas effectuer de copie ni envoyer de fax.

Numérisation et envoi via SMB/FTP

Renvoi à la dernière adresse de serveur

Pour renvoyer un fichier à la dernière adresse de serveur utilisée :

1 Placez les originaux face vers le haut dans le RADF ou placez un original unique sur la vitre d'exposition et fermez le RADF (voir « Chargement des originaux » à la page 81).

2 Appuyez sur **Numérisation vers serveur** sur l'écran d'affichage.

3 Définissez les fonctionnalités de numérisation dans les onglets **Avancés**, **Image** ou **Sortie**.

4 Cliquez sur l'onglet **Basique**.

5 Appuyez sur **Récent**.

6 Appuyez sur l'adresse de serveur à laquelle vous souhaitez effectuer un nouvel envoi.Puis appuyez sur **OK**.

- **Ajout à adresse :** permet d'ajouter une adresse de serveur figurant dans les résultats **Récent** au **Carnet adresses**.
- **Suppr. :** permet de supprimer une adresse de serveur figurant dans les résultats **Récent**.Appuyez sur l'adresse de serveur que vous souhaitez supprimer.Puis appuyez sur **Suppr.**.

7 Les champs **Recto verso** et **Résolution** permettent de définir la qualité de numérisation.

Numérisation et envoi via SMB/FTP

8 Appuyez sur le bouton (**Départ**) pour numériser et envoyer le fichier.

Si un original est placé sur la vitre d'exposition, l'appareil affiche la fenêtre vous demandant si vous souhaitez placer une autre page.Placez un autre original, puis appuyez sur **Oui**.Quand vous avez terminé, appuyez sur **Non** dans cette fenêtre.

Numérisation et envoi vers votre ordinateur

Cette option vous permet de numériser une image sur l'appareil et de l'envoyer à votre ordinateur connecté au réseau.

Pour un appareil connecté au réseau

Assurez-vous que le pilote de numérisation est installé sur votre ordinateur.

1 Assurez-vous que l'appareil et l'ordinateur sont connectés à un réseau.

Pour activer cette fonctionnalité, cliquez ou appuyez sur Paramètre avancé > **Paramètres Numériser vers PC** dans Samsung Easy Printer Manager, puis réglez l'option **Activation du scanner** sur **Activer** (voir « Utilisation de Samsung Easy Printer Manager » à la page 325).Cette option est désactivée.

2 Placez les originaux face vers le haut dans le RADF ou placez un original unique sur la vitre d'exposition et fermez le RADF (voir « Chargement des originaux » à la page 81).

3 Appuyez sur **Num v. PC** sur l'écran d'affichage.

4 Sélectionnez le nom de votre ordinateur, puis appuyez sur **OK**.Si l'appareil demande un mot de passe, saisissez-le à l'aide du pavé numérique du panneau de commande.

5 Appuyez sur le programme d'application souhaité, puis appuyez sur **Sélect.**.

Le paramètre par défaut est **MES DOCUMENTS**.

6 Réglez la qualité de la numérisation en sélectionnant **Résolution** dans l'onglet **Basique**.

7 Définissez le format de l'original dans l'onglet **Avancés**.Si vous n'êtes pas certain du format de l'original, sélectionnez **Auto**.

8 Définissez le mode de couleur dans l'onglet **Image**.

Numérisation et envoi vers votre ordinateur

9 Définissez le format de fichier pour l'enregistrement de l'image dans l'onglet **Sortie**.

Format fich n'est actif que lorsque vous sélectionnez l'application sur **Mes documents**.

10 Appuyez sur (**Départ**) dans le panneau de commande pour commencer la numérisation.

L'image numérisée est enregistrée dans le dossier **Mes documents** > **Numériser**.

Numérisation et envoi vers USB/dossier partagé

Vous pouvez numériser un document puis enregistrer l'image numérisée sur un périphérique de stockage USB/dans un dossier partagé.Lorsque vous numérisez un document, l'appareil utilise les paramètres par défaut (résolution, etc.).Vous pouvez également personnaliser vos propres paramètres de numérisation (voir « Modification des paramètres des fonctions de numérisation » à la page 186).

Présentation de l'écran USB/dossier partagé

Appuyez sur **Numéris. vers USB** ou **Num.vers doss.Partagé** sur l'écran d'affichage

Cette option est disponible lorsque la clé USB ou le périphérique de stockage de masse (disque dur) est installé(e).

Onglet de Basique

- **Nom fichier :** crée un nom de fichier pour enregistrer les données de numérisation.
- **Format fich:** Sélectionnez le format de fichier avant de lancer la tâche de numérisation.
- **Résolution :** permet de sélectionner la valeur de résolution de la numérisation.
- **Luminosité:** Permet de régler la luminosité de la numérisation.

Onglet Avancés

- **Recto verso:** Pour les originaux numérisés sur les deux côtés du papier.
- **Format d'origine:** Sélectionne le format des originaux.
- **Orientation original :** permet de sélectionner l'orientation des originaux.
- **Tâche comp:** Lorsque la numérisation est terminée, la fenêtre **Num autres pages** s'affiche pour vous demander si vous souhaitez numériser une autre page.Si vous sélectionnez **Oui**, vous pouvez alors numériser une autre page dans la tâche en cours.Si vous sélectionnez **Non**, le processus de numérisation se termine et le reste de la tâche est effectué.

Onglet Image

Vous pouvez passer la page suivante ou précédente en utilisant les flèches haut/bas situées en bas à gauche.

- **Type de document :** Permet de sélectionner si l'original est du texte, une photographie, etc.
- **Mode coul. :** Règle les options de couleur de la numérisation.
- **Régler le fond :** Supprimez dans une certaine mesure l'arrière-plan en réglant la densité ou la luminosité.

Numérisation et envoi vers USB/dossier

- **Effacer image verso :** Empêche la numérisation de l'image au verso qui apparaît par transparence de l'original.
- **Num vers bord:** Permet de numériser tout le document jusqu'au bord du papier.

Onglet Sortie

- **Qualité :** Règle la qualité d'affichage du document numérisé.
- **Format fich :** Permet de sélectionner le format du document numérisé.
- **Pol fich:** Renomme automatiquement ou écrase le fichier lorsque le périphérique de mémoire USB possède un fichier du même nom.

Numérisation vers USB/dossier partagé

- Pour utilisez la fonction Numériser vers USB:Insérez un périphérique de stockage USB dans le port USB situé sur la façade de votre appareil.
- Pour utiliser la fonctionnalité Numériser vers dossier partagé :installez le dispositif de stockage de masse (disque dur).

1. Placez les originaux face vers le haut dans le RADF ou placez un original unique sur la vitre d'exposition et fermez le RADF (voir « Chargement des originaux » à la page 81).
2. Appuyez sur **Numéris. vers USB** ou **Num.vers doss.Partagé** depuis l'écran d'affichage
3. Cliquez sur l'onglet **Basique**.
4. Sélectionnez un dossier de stockage de l'image numérisée.Si vous ne sélectionnez pas de dossier, l'image numérisée est enregistrée dans la racine du répertoire.
5. Appuyez sur la zone de saisie **Nom fichier**.Le clavier contextuel s'affiche.
6. Saisissez un nom de fichier pour enregistrer les données de numérisation.Appuyez sur **Fini**.
7. Définissez le **Format fich**, la **Résolution** et la **Luminosité**.
8. Au besoin, définissez les caractéristiques de numérisation dans les onglets **Avancés**, **Image** ou **Sortie** (voir « Modification des paramètres des fonctions de numérisation » à la page 186).

Numérisation et envoi vers USB/dossier

9 Appuyez sur le bouton (**Départ**) pour numériser et enregistrer le fichier.

Si un original est placé sur la vitre d'exposition, l'appareil affiche la fenêtre vous demandant si vous souhaitez placer une autre page.Placez un autre original, puis appuyez sur **Oui**.Quand vous avez terminé, appuyez sur **Non** dans cette fenêtre.

Modification des paramètres des fonctions de numérisation

Cette section vous informe sur la configuration des paramètres de document pour chaque tâche de numérisation, par exemple la résolution, l'option Recto verso, le format et le type d'original, le mode Couleur ou le contraste.Les paramètres modifiés sont conservés pendant un certain laps de temps, au terme duquel les valeurs par défaut sont rétablies.

Selon les options ou le modèle de votre appareil, il est possible que certains menus ne s'affichent pas à l'écran.

Pour modifier les options du menu :

1 Appuyez sur le menu **Numériser** sur l'écran d'affichage.

2 Placez les originaux face vers le haut dans le RADF ou placez un original unique sur la vitre d'exposition et fermez le RADF (voir « Chargement des originaux » à la page 81).

3 Si vous souhaitez personnaliser les paramètres de numérisation, y compris réduction/agrandissement, luminosité, type d'original et bien plus, à partir de l'écran d'affichage.

4 Appuyez sur l'onglet **Basique**, **Avancés**, **Image** ou **Sortie** sur l'écran d'affichage.

5 Sélectionnez l'option appropriée.

Élément	Description
Format d'origine	Définit la taille de l'image.
Orientation original	• **Images droites:** sélectionnez ce paramètre pour un document original chargé avec le sommet vers l'arrière de l'appareil. • **Images de côté:** Sélectionnez ce paramètre pour un document original chargé dans le RADF avec le haut du document original orienté vers la gauche de l'appareil ou un document original placé sur la vitre d'exposition avec le haut du document original orienté vers la droite de l'appareil.
Type de document	Le paramètre de type d'original permet d'améliorer la qualité de numérisation en indiquant le type de document de la tâche de numérisation à effectuer. • **Texte:** adapté aux documents contenant essentiellement du texte. • **TEXTE/PHOTO:** adapté aux originaux contenant à la fois du texte et des photographies. • **PHOTO:** adapté aux photographies.

Modification des paramètres des fonctions de

Élément	Description
Résolution	Vous pouvez régler la résolution du document. Appuyez sur la résolution et choisissez les valeurs.Plus la valeur sélectionnée est élevée, plus le résultat sera net, mais la numérisation peut prendre plus de temps.
Mode coul.	Vous pouvez sélectionner les options des couleurs des résultats de numérisation. • **Couleur:** Permet d'afficher l'image en couleur :24 bits par pixel, 8 bits for each RGB, sont utilisés pour chaque pixel. • **Gris:** Permet d'afficher l'image en niveaux de gris :8 bits par pixel. • **Mono:** affiche une image en noir et blanc.1 bit par pixel.

Élément	Description
Recto verso	• **Recto :** Pour des originaux numérisés sur un seul côté du papier. • **Rec ver, Livre :** Pour les originaux numérisés sur les deux côtés du papier. • **Rec ver, Calendrier :** Pour les originaux numérisés sur les deux côtés, mais le verso subit une rotation de 180 degrés. Si un original est placé sur la vitre d'exposition, l'appareil affiche la fenêtre vous demandant de placer une autre page.Placez un autre original, puis appuyez sur **Oui**.Quand vous avez terminé, sélectionnez **Non** pour cette option.
Luminosité	Permet de régler le niveau de luminosité de la numérisation.

Modification des paramètres des fonctions de

Élément	Description
Pol fich	Cette option est disponible lorsqu'une clé USB est insérée dans le port USB de votre appareil. Vous pouvez choisir la convention de création de noms de fichier avant d'effectuer la tâche de numérisation via le périphérique de stockage USB.si le périphérique de stockage USB comporte déjà un nom identique à celui saisi, vous pouvez le renommer ou le remplacer. • **Changer nom:** si le périphérique de stockage USB comporte déjà un nom de fichier identique à celui saisi pour un nouveau nom de fichier, le fichier sera enregistré sous un autre nom créé automatiquement. • **Annuler:** n'envoie pas le fichier numérisé s'il existe un fichier portant le même nom sur le serveur. • **Écraser :** le fichier envoyé écrase le fichier existant.

Élément	Description
Format fich	• **JPEG:** Permet de numériser les originaux au format JPEG. • **PDF:** permet de numériser les originaux au format PDF.Vous pouvez ouvrir le fichier avec Adobe Acrobat Reader. - **Paramètres de page:** Détermine l'enregistrement des originaux numérisés dans un ou plusieurs fichiers. ▪ **Pages multiples:** Permet d'enregistrer les originaux dans un seul fichier.Si vous souhaitez numériser plusieurs originaux dans un même fichier, appuyez sur **Pages multiples**. ▪ **Séparation de pages:** Permet de séparer les originaux numérisés dans plusieurs fichiers qui contiennent le nombre spécifié de pages.Cette fonctionnalité n'est disponible que si l'option **Pages multiples** est activée. - **Recherche:** l'appareil détecte le texte dans l'image numérisée et crée un PDF permettant la recherche textuelle.Appuyez sur ce bouton et sélectionnez la langue utilisée dans l'image numérisée.Appuyez sur **OK**. - **Compact:** permet de compresser les originaux pour créer un fichier de petite taille ; appuyez sur **Compact**.Cette méthode de compression est différente du format PDF normal.Certaines parties de données peuvent être perdues lors de la compression. - **Ajout sign numériqu.:** vous pouvez ajouter une signature numérique au PDF avec une certification. Seul un administrateur peut gérer le certificat numérique dans **Signature numérique dans PDF** depuis SyncThru™ Web Service. - **Cryptage PDF:** Permet de configurer le cryptage des fichiers PDF.

Modification des paramètres des fonctions de

Élément	Description
Format fich	• **TIFF:** permet de numériser les originaux au format TIFF (Tagged Image File Format). - **Paramètres de page:** Détermine l'enregistrement des originaux numérisés dans un ou plusieurs fichiers. ▪ **Pages multiples:** Permet d'enregistrer les originaux dans un seul fichier.Si vous souhaitez numériser plusieurs originaux dans un même fichier, appuyez sur **Pages multiples**. ▪ **Séparation de pages:** Permet de séparer les originaux numérisés dans plusieurs fichiers qui contiennent le nombre spécifié de pages.Cette fonctionnalité n'est disponible que si l'option **Pages multiples** est activée. • **XPS:** permet de numériser les originaux au format XPS (XML Paper Specification). - **Paramètres de page:** Détermine l'enregistrement des originaux numérisés dans un ou plusieurs fichiers. ▪ **Pages multiples:** Permet d'enregistrer les originaux dans un seul fichier.Si vous souhaitez numériser plusieurs originaux dans un même fichier, appuyez sur **Pages multiples**. ▪ **Séparation de pages:** Permet de séparer les originaux numérisés dans plusieurs fichiers qui contiennent le nombre spécifié de pages.Cette fonctionnalité n'est disponible que si l'option **Pages multiples** est activée.

Élément	Description
Régler le fond	Réglez dans une certaine mesure l'arrière-plan en réglant la densité ou la luminosité.Vous pouvez éclaircir ou supprimer l'arrière-plan sombre des originaux sur papier de couleur ou des journaux à numériser. Lorsque vous utilisez cette option, **Effacer image verso** dans l'onglet **Image** est désactivé. • **Désactivé:** permet de désactiver cette fonction. • **Auto :** règle automatiquement la luminosité du fond. • **Améliorer :** assombrit l'arrière-plan.Utilisez les flèches de déplacement vers la gauche et vers la droite pour passer d'une valeur à l'autre. • **Effacer :** éclaircit l'arrière-plan.Utilisez les flèches de déplacement vers la gauche et vers la droite pour passer d'une valeur à l'autre.
Effacer image verso	Cette fonctionnalité empêche la numérisation de l'image au verso qui apparaît par transparence de l'original. • **Désactivé:** désactive cette option. • **Effacer :** éclaircit l'arrière-plan.Utilisez les flèches de déplacement vers la gauche et vers la droite pour passer d'une valeur à l'autre.

Modification des paramètres des fonctions de

Élément	Description
Qualité	Vous pouvez utiliser cette option pour créer un document de qualité supérieure.Plus la qualité est élevée, plus la taille du fichier obtenu est importante. • **Optim:** produit une image de haute qualité, avec une taille de fichier plus grande. • **Normal :** qualité d'image et taille de fichier intermédiaire entre **Optim** et **Brouillon**. • **Brouillon:** produit une image de basse qualité, mais avec une taille de fichier plus petite.
Num vers bord	Permet de numériser tout le document jusqu'au bord du papier.
Tâche comp	Lorsque la numérisation est terminée, la fenêtre **Num autres pages** s'affiche pour vous demander si vous souhaitez numériser une autre page.Si vous sélectionnez **Oui**, vous pouvez alors numériser une autre page dans la tâche en cours.Si vous sélectionnez **Non**, le processus de numérisation se termine et le reste de la tâche est effectué.

Utilisation des paramètres de programmes

Cette option permet d'enregistrer les paramètres actuels pour une utilisation future.Vous pouvez également utiliser les paramètres précédents de la dernière tâche.

Enregistrement

1. Appuyez sur **Num vers Email**, **Numérisation vers serveur**, **Num.vers doss.Partagé**, ou **Numéris. vers USB** dans l'écran d'affichage.
2. Définissez les fonctionnalités de numérisation dans les onglets **Avancés**, **Image** ou **Sortie** (voir « Modification des paramètres des fonctions de numérisation » à la page 186).
3. Cliquez sur l'onglet **Basique**.
4. Les champs **Recto verso** et **Résolution** permettent de définir la qualité de numérisation.
5. Appuyez sur **Programmes** > **Enregistrer**.
6. Appuyez sur la zone de saisie **Nom de profil**.Le clavier contextuel s'affiche.

   Introduisez le nom du programme souhaité.Puis appuyez sur **Fini**.

Vous pouvez voir les valeurs des **Programmes** définis en faisant défiler vers le haut ou vers le bas et cocher les valeurs à l'aide des flèches haut/bas.

7. Appuyez sur **Enregistrer**.
8. Vous pouvez de nouveau vérifier les paramètres.Si tout est correct, appuyez sur **Ajouter à l'accueil** pour créer un raccourci sur l'écran principal, **Enregistrer** pour enregistrer les paramètres actuels, ou **Annuler** pour quitter sans enregistrer.

Chargement

1. Appuyez sur **Num vers Email**, **Numérisation vers serveur**, **Num.vers doss.Partagé**, ou **Numéris. vers USB** dans l'écran d'affichage.
2. Appuyez sur **Programmes** > **Charger**.
3. Sélectionnez le paramètre précédent que vous souhaitez utiliser.

   L'appareil est à présent prêt à numériser en fonction des paramètres sélectionnés.
4. Appuyez sur **Ajouter à l'accueil** pour créer un raccourci sur l'écran principal, **Suppr.** pour supprimer le paramètre actuel, ou **Appl.** pour utiliser le paramètre sélectionné.

Numérisation avec un logiciel compatible TWAIN

Si vous souhaitez numériser des documents à l'aide d'autres logiciels, vous devez utiliser un logiciel compatible TWAIN, comme Adobe Photoshop.

Procédez comme suit pour numériser avec un logiciel compatible TWAIN :

1. Assurez-vous que l'appareil est connecté à votre ordinateur et qu'il est sous tension.
2. Placez les originaux face vers le haut dans le RADF ou placez un original unique sur la vitre d'exposition et fermez le RADF (voir « Chargement des originaux » à la page 81).
3. Ouvrez une application, par exemple Adobe Photoshop.
4. Ouvrez la fenêtre TWAIN et définissez les options de numérisation.
5. Numérisez et enregistrez vos images numérisées.

Numérisation avec Samsung Easy Document Creator

Samsung Easy Document Creator est une application permettant aux utilisateurs de numériser, de compiler et de sauvegarder des documents dans plusieurs formats, y compris le format .epub.

- Uniquement disponible pour les utilisateurs des systèmes d'exploitation Windows et Mac.
- Windows XP Service Pack 3 ou supérieur et Internet Explorer 6.0 ou supérieur est la configuration minimum requise pour Samsung Easy Document Creator.
- Samsung Easy Document Creator est installé automatiquement lorsque vous installez le logiciel de la machine (voir « Utilisation de Samsung Easy Document Creator » à la page 320).

1 Placez les originaux face vers le haut dans le RADF ou placez un original unique sur la vitre d'exposition et fermez le RADF (voir « Chargement des originaux » à la page 81).

2 Dans le menu **Démarrer**, sélectionnez **Programmes** ou **Tous les programmes** > **Samsung Printers**.

Sous Mac, ouvrez le dossier **Applications** > dossier **Samsung** > **Samsung Easy Document Creator**.

3 Cliquez sur **Samsung Easy Document Creator**.

4 Cliquez sur **Numérisation** dans l'écran d'accueil.

5 Sélectionnez le type de numérisation ou un favori, puis effectuez les réglages de l'image.

6 Cliquez sur **Numérisation** pour numériser une image finale ou sur **Prénum** pour obtenir une autre prévisualisation.

7 Appuyez sur **Enregistrer** pour enregistrer l'image numérisée.

8 Appuyez sur l'option de votre choix.

9 Appuyez sur **OK**.

Cliquez sur la touche **Aide** (?) dans la fenêtre, puis cliquez sur une option au sujet de laquelle vous souhaitez en savoir plus.

Numérisation sous Mac

Vous pouvez numériser des documents avec le programme **Transfert d'images**.Mac OS X propose le programme **Transfert d'images**.

Numérisation en réseau

1. Vérifiez que votre appareil est connecté à un réseau.
2. Placez les originaux face vers le haut dans le RADF ou placez un original unique sur la vitre d'exposition et fermez le RADF (voir « Chargement des originaux » à la page 81).
3. Ouvrez le dossier **Applications** et lancez **Transfert d'images**.
4. Sélectionnez votre appareil sous **PARTAGÉS**.
5. Définissez les options de numérisation sur ce programme.
6. Numérisez et sauvegardez votre image numérisée.

- Si la numérisation ne fonctionne pas dans Transfert d'image, mettez à jour le système Mac OS à la dernière version.
- Pour plus d'informations, consultez l'aide de **Transfert d'images**.

- Vous pouvez également numériser avec un logiciel compatible TWAIN, comme Adobe Photoshop.
- Vous pouvez numériser à l'aide du logiciel **Samsung Easy Document Creator**.Ouvrez le dossier **Applications** > dossier **Samsung** > **Samsung Easy Document Creator**.

Numérisation sous Linux

Numérisation

1. Assurez-vous que l’appareil est connecté à votre ordinateur et qu’il est sous tension.

2. Démarrez une application de numérisation comme xsane ou simple-scan. (Si elle n'est pas installée, veuillez l'installer manuellement pour utiliser les fonctions de numérisation.Par exemple, vous pouvez utiliser "yum install xsane" pour les systèmes de l'ensemble rpm et "apt-get install xsane" pour les systèmes de l'ensemble deb, afin d'installer xsane).

3. Sélectionnez votre appareil dans la liste et réglez les options de numérisation à appliquer.

4. Cliquez sur la touche **Scan**.

8. Télécopie (en option)

Ce guide fournit des informations sur l’emploi de votre appareil en tant que télécopieur.

Il contient les sections suivantes :

- **Préparation à l’envoi de télécopie** 197
- **Envoi d'une télécopie à partir de votre ordinateur** 198
- **Compréhension de l’écran Fax** 200
- **Envoi d’une télécopie** 202
- **Réception d’une télécopie** 210
- **Configuration des paramètres de document** 213
- **Impression d’un rapport de télécopie** 216
- **Utilisation des paramètres de programmes** 217

Préparation à l’envoi de télécopie

Avant d’envoyer ou de recevoir une télécopie, vous devez connecter le cordon téléphonique fourni à la prise murale.Reportez-vous au Guide d'installation rapide pour la procédure de connexion.La mise en place d’une connexion téléphonique varie d’un pays à un autre.

- Vous ne pouvez pas utiliser cet appareil comme télécopieur via une ligne de téléphone par Internet.Pour plus d’informations, demandez au fournisseur d’accès à Internet.
- Nous vous recommandons d’utiliser des services téléphoniques analogiques classiques (PSTN :réseau téléphonique public commuté) au moment de connecter les lignes téléphoniques pour utiliser le télécopieur.Si vous utilisez d’autres services Internet (DSL, ISDN, VoIP), vous pouvez améliorer la qualité de connexion en utilisant le Micro-filtre.Le microfiltre élimine les signaux de bruit inutiles et améliore la qualité de la connexion ou d’Internet.Étant donné que le Micro-filtre DSL n’est pas fourni avec l’appareil, contactez votre fournisseur de services Internet pour l’utilisation sur le Micro-filtre DSL.

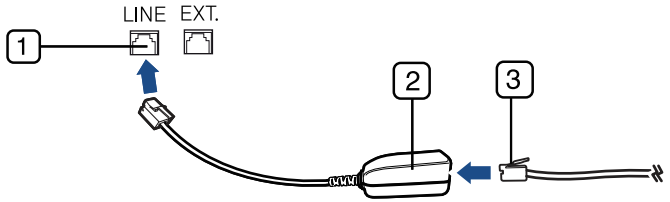

1 Port ligne
2 Micro filtre
3 Modem DSL/Ligne téléphonique

Envoi d'une télécopie à partir de votre ordinateur

vous pouvez envoyer une télécopie depuis votre ordinateur sans utiliser l'appareil.Assurez-vous que l'appareil et l'ordinateur sont connectés au même réseau.

Envoi d'une télécopie (Windows)

Pour envoyer une télécopie à partir de votre ordinateur, le programme **Samsung Network PC Fax** doit être installé.Ce programme est installé lors de l'installation du pilote d'impression.

Pour plus d'informations sur **Samsung Network PC Fax**, cliquez sur **Aide**.

1. Ouvrez le document à envoyer.
2. Sélectionnez l'option **Imprimer** dans le menu **Fichier**.

   La fenêtre **Imprimer** s'affiche.Son apparence peut légèrement varier selon les applications.
3. Sélectionnez **Samsung Network PC Fax** dans la fenêtre **Imprimer**
4. Cliquez sur **Imprimer** ou **OK**.
5. Saisissez le numéro de télécopie des destinataires et définissez au besoin les options.
6. Cliquez sur **Envoyer**.

Consultation de la liste des télécopies envoyées (Windows)

Vous pouvez consulter la liste des télécopies envoyées à partir de votre ordinateur.

Dans le menu **Démarrer**, cliquez sur **Programmes** ou **Tous les programmes** > **Samsung Printers** > **Historique de transmission des télécopies**.La fenêtre s'ouvre alors avec la liste des télécopies envoyées.

Pour plus d'informations sur l'**Historique de transmission des télécopies**, cliquez sur le bouton **Aide** ( ).

Envoi d'une télécopie (Mac)

Pour envoyer une télécopie à partir de votre ordinateur, le programme **Utilitaires de télécopie** doit être installé.Ce programme est installé lors de l'installation du pilote d'impression.

En fonction de la version de système d'exploitation, les étapes suivantes seront différentes.

Envoi d'une télécopie à partir de votre

1 Ouvrez le document à envoyer.

2 Sélectionnez l'option **Imprimer** dans le menu **Fichier**.

3 Sélectionnez votre imprimante dans la liste déroulante de **Imprimante**.

4 Choisissez le nombre de copies et de pages.

5 Choisissez votre format de papier, l'orientation et l'échelle.

6 Saisissez le numéro de fax des destinataires dans la zone de saisie **À**.Si vous avez enregistré des numéros de fax fréquemment utilisés, vous pouvez également utiliser **Adresses** en appuyant sur la touche .

7 Si nécessaire, saisissez le code d'accès dans la zone de saisie **Préfixe de numérotation**.

8 Si nécessaire, vous pouvez envoyer la télécopie avec une page de garde :cochez **Utiliser la page de garde**.

Saisissez l'objet et le message de la tâche de télécopie.

9 Cliquez sur **Fax**.

10 L'icône Fax ( ) s'affiche sur le dock du Mac.Cliquez sur l'icône.

Vous pouvez voir l'état de la tâche de télécopie.Vous pouvez également supprimer, mettre en attente, reprendre et suspendre la tâche de télécopie.

Compréhension de l’écran Fax

Pour utiliser la fonctionnalité fax, appuyez sur **Fax** dans l’écran d’affichage.

Si un écran différent s’affiche, appuyez sur ( ) pour passer à l’écran d’accueil.

Onglet de Basique

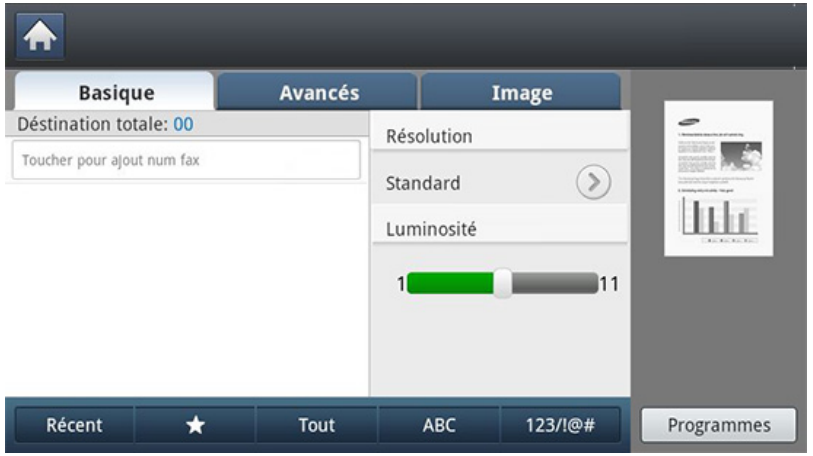

- **Zone de saisie de numéro de fax :** saisissez le numéro de télécopie du destinataire à l’aide du clavier numérique du panneau de commande.Si vous avez configuré le carnet d’adresses, appuyez sur **Carnet adresses** (voir « Configuration d’un carnet d’adresses à l’aide du panneau de commande » à la page 220 ou « Création d'un carnet d'adresses depuis le SyncThru™ Web Service » à la page 225).
- **Résolution:** Permet de régler les options de résolution.
- **Luminosité:** Permet de régler le degré de luminosité de la numérisation.
- **Récent :** Affiche le dernier numéro de fax utilisé.Vous pouvez également choisir le numéro de fax au lieu d’appuyer sur le clavier contextuel.

Compréhension de l’écran Fax

- **Carnet adresses(( )Favori, Tout, ABC, 123/!@#):** permet d’insérer l’adresse du destinataire en appuyant sur les adresses enregistrées.Vous pouvez enregistrer les adresses électroniques fréquemment utilisées à l’aide du panneau de commande ou SyncThru™ Web Service (voir « Configuration d’un carnet d’adresses à l’aide du panneau de commande » à la page 220 ou « Création d'un carnet d'adresses depuis le SyncThru™ Web Service » à la page 225).
- **Programmes:** permet d’enregistrer les paramètres actuels pour une utilisation future (voir « Utilisation des paramètres de programmes » à la page 217).

Onglet Avancés

- **Format d'origine:** Permet de sélectionner le format de l’original.
- **Recto verso:** Permet de déterminer si l’appareil envoie des télécopies d'un seul côté de l’original ou des deux côtés de l’original.
- **Orientation original:** permet de sélectionner l’orientation des originaux.
- **Envoi différé:** permet de configurer l’appareil pour qu’il envoie un fax à une heure prédéfinie (voir « Envoi d’une télécopie différée » à la page 208).
- **Tâche comp:** Lorsque la numérisation est terminée, la fenêtre **Num autres pages** s'affiche pour vous demander si vous souhaitez numériser une autre page.Si vous sélectionnez **Oui**, vous pouvez alors numériser une autre page dans la tâche en cours.Si vous sélectionnez **Non**, le processus de numérisation se termine et le reste de la tâche est effectué.

Onglet Image

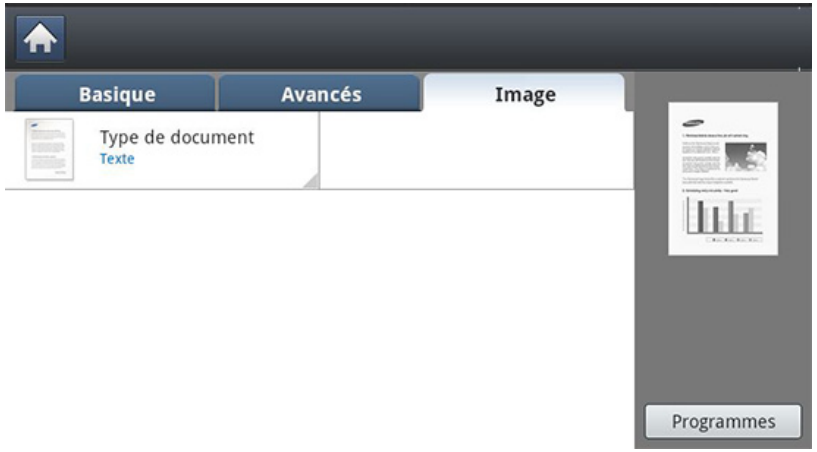

- **Type de document:** Améliore la qualité de la télécopie selon le type de document d'origine numérisé.

Envoi d’une télécopie

Cette partie explique comment envoyer une télécopie et quelles sont les méthodes spéciales de transmission.

Vous pouvez placer les originaux dans le RADF ou sur la vitre d’exposition.Si les originaux sont placés à la fois dans le RADF et sur la vitre d’exposition, l’appareil lit d’abord les documents du RADF, parce qu’il est prioritaire en matière de numérisation.

Réglage de l’en-tête de télécopie

Dans certains pays, vous devez, afin de vous acquitter de vos obligations légales, indiquer votre numéro de télécopie sur toutes les télécopies que vous envoyez.

1. Appuyez sur **Config appareil** > **Paramètres applis** > **Paramètres fax** > **ID machine et N° fax** dans l’écran d’affichage.
2. Sélectionnez une ligne fax si votre appareil en possède plusieurs.
3. Appuyez sur la zone de saisie **Nom ID**.Le clavier contextuel s’affiche.

   Saisissez votre nom ou celui de votre entreprise.Appuyez sur **OK**.
4. Appuyez sur la zone de saisie **N° de fax**.

   Saisissez votre numéro de télécopie à l’aide du pavé numérique du panneau de commande.
5. Appuyez sur **OK** pour enregistrer les informations.

Envoi d’une télécopie

1. Placez les originaux face vers le haut dans le RADF ou placez un original unique sur la vitre d’exposition et fermez le RADF (voir « Chargement des originaux » à la page 81).

Cet appareil réduit automatiquement le document original pour l’ajuster au format de papier du télécopieur du destinataire.Par exemple, le format du document original est au format A5 et le papier chargé dans le télécopieur du destinataire est au format A4, le document original sera réduit pour tenir sur une feuille A4.

Envoi d’une télécopie

2 Appuyez sur **Fax** sur l’écran d’affichage.

3 Réglez les paramètres de document dans l’onglet **Avancés** ou **Image** (voir « Configuration des paramètres de document » à la page 213).

4 Cliquez sur l’onglet **Basique**.

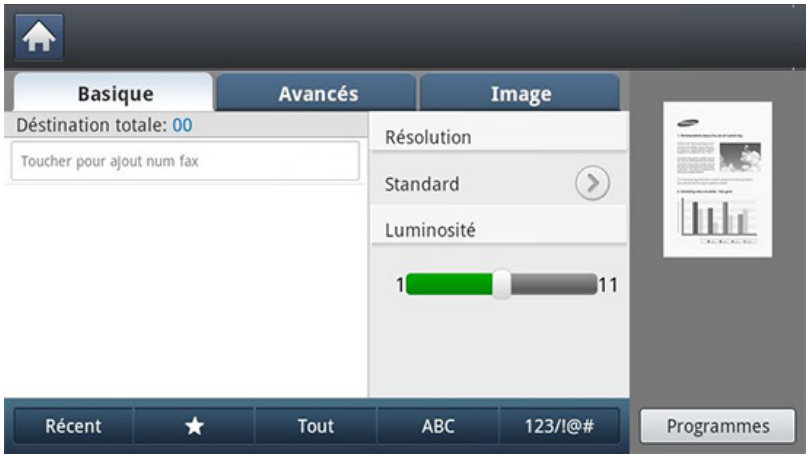

5 Sélectionnez **Résolution**.

6 Lorsque le curseur clignote dans la ligne de saisie, saisissez le numéro de télécopie à l’aide du pavé numérique du panneau de commande, ou utilisez **Carnet adresses** dans l’écran d’affichage, si vous avez enregistré des numéros de télécopie fréquemment utilisés.

- Vous pouvez envoyer une télécopie à 10 destinataires maximum à la fois.
- Pour insérer une pause, appuyez sur **Pause** à l’endroit voulu au moment de la saisie du numéro de télécopie.Le signe « - » s’affiche à l’emplacement correspondant.

7 Appuyez sur le bouton (**Départ**) du panneau de commande.L’appareil lance la numérisation et envoie la télécopie aux destinataires.

- Vous pouvez envoyer une télécopie directement depuis votre ordinateur (voir « Envoi d'une télécopie à partir de votre ordinateur » à la page 198).
- Lorsque vous souhaitez annuler une tâche de télécopie, appuyez sur (**Arrêter**) sur le panneau de commande avant que l’appareil ne démarre la transmission, ou appuyez sur le bouton **Statut tâche** et sélectionnez la tâche que vous souhaitez supprimer, puis appuyez sur **Suppr.** (voir « Bouton Statut tâche » à la page 35).

Envoi d’une télécopie

- Si un original est placé sur la vitre d’exposition, l’appareil affiche la fenêtre vous demandant si vous souhaitez placer une autre page.Placez un autre original, puis appuyez sur **Oui**.Quand vous avez terminé, appuyez sur **Non** dans cette fenêtre.
- Lors de l’envoi d’une télécopie, vous ne pouvez pas envoyer d’e-mail.

Envoi d’une télécopie à l’aide des numéros abrégés

Lorsque vous êtes invité à introduire un numéro de destination lors de l’envoi d’une télécopie, saisissez le numéro abrégé défini précédemment (voir « Configuration d’un carnet d’adresses » à la page 219).

1 Placez les originaux face vers le haut dans le RADF ou placez un original unique sur la vitre d’exposition et fermez le RADF (voir « Chargement des originaux » à la page 81).

2 Appuyez sur **Fax** sur l’écran d’affichage.

3 Réglez les paramètres de document dans l’onglet **Avancés** ou **Image** (voir « Configuration des paramètres de document » à la page 213).

4 Cliquez sur l’onglet **Basique**.

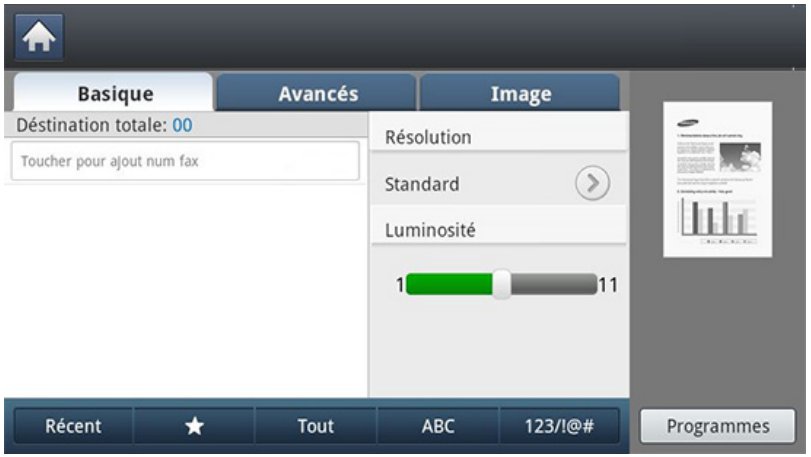

5 Sélectionnez **Résolution**.

6 Lorsque vous appuyez sur la ligne d'entrée de l'écran d'affichage :

- Pour un numéro abrégé à un chiffre (0 à 9), pressez et maintenez enfoncée la touche numérique correspondante à l’aide du pavé numérique du panneau de commande.
- Pour composer un numéro abrégé à deux ou trois chiffres, appuyez sur la ou les premières touches appropriées, puis appuyez sur la dernière touche à l’aide du pavé numérique du panneau de commande.

7 Appuyez sur le bouton (**Départ**) du panneau de commande.

L’appareil lance la numérisation et envoie le fax au destinataire.

Envoi manuel d’une télécopie à l'aide de Comb raccr

Cette méthode envoie une télécopie à l’aide de **Comb raccr** dans l’onglet **Basique**.

Lorsque vous utilisez **Envoi différé**, **Fax trans rapide** et **Envoi prioritaire** dans l’onglet **Avancés**, vous ne pouvez pas envoyer de télécopie avec **Comb raccr**.

1 Placez les originaux face vers le haut dans le RADF ou placez un original unique sur la vitre d’exposition et fermez le RADF (voir « Chargement des originaux » à la page 81).

2 Appuyez sur **Fax** sur l’écran d’affichage.

3 Réglez les paramètres de document dans l’onglet **Avancés** ou **Image** (voir « Configuration des paramètres de document » à la page 213).

4 Cliquez sur l’onglet **Basique**.

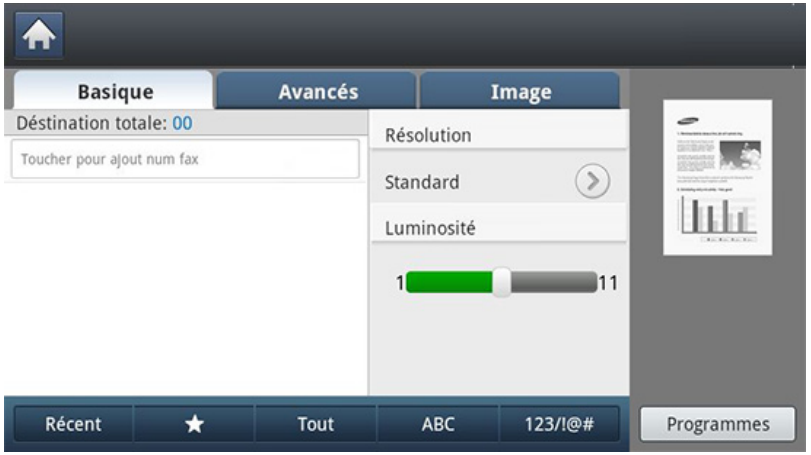

5 Sélectionnez **Résolution**.

6 Appuyez sur **Comb raccr** sur l’écran d’affichage.

7 Lorsque vous entendez la tonalité, saisissez un numéro de télécopie à l’aide du pavé numérique du panneau de commande.

8 Appuyez sur (**Départ**) lorsque vous entendez un signal aigu provenant du télécopieur à distance.

Renvoi automatique

Lors de l’envoi d’une télécopie, lorsque le numéro composé est occupé ou sans réponse, l’appareil le recompose automatiquement.

Pour modifier l’intervalle de temps entre les recompositions et/ou le nombre de tentatives de recomposition, suivez la procédure ci-dessous :

1 Appuyez sur **Config appareil** > **Paramètres applis** > **Paramètres fax** > **Recomposer** dans l’écran d’affichage.

2 Sélectionnez une ligne fax si votre appareil en possède plusieurs.

3 Définissez l'option **Interv. de recomposition** à l'aide des touches + et -.

4 Définissez l'option **Délais de recomposition** à l'aide des touches + et -.

Envoi d’une télécopie

Recomposition du dernier numéro

Vous pouvez choisir les numéros de télécopie au lieu d’appuyer sur la touche numérique.

1 Placez les originaux face vers le haut dans le RADF ou placez un original unique sur la vitre d’exposition et fermez le RADF (voir « Chargement des originaux » à la page 81).

2 Appuyez sur **Fax** sur l’écran d’affichage.

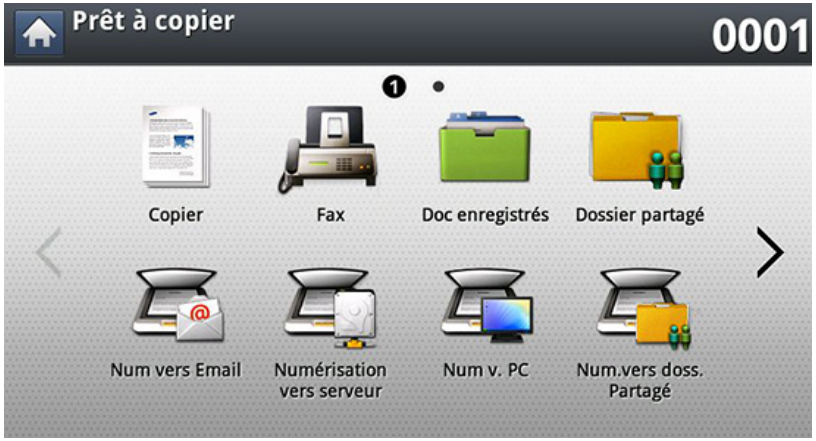

3 Réglez les paramètres de document dans l’onglet **Avancés** ou **Image** (voir « Configuration des paramètres de document » à la page 213).

4 Cliquez sur l’onglet **Basique**.

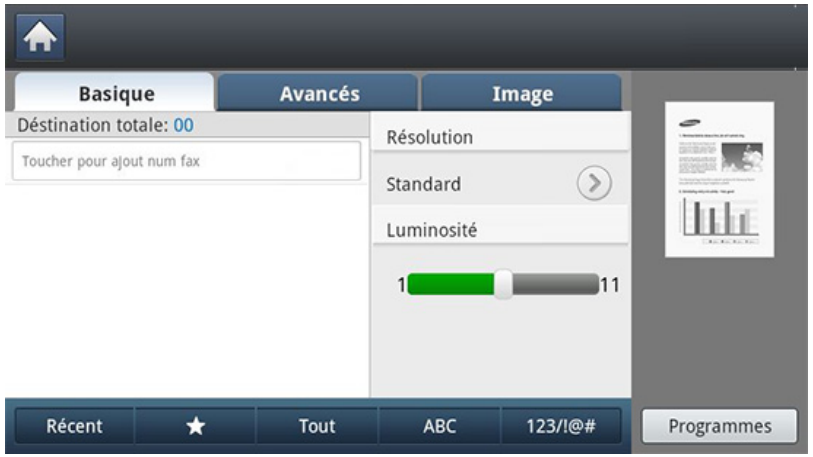

5 Sélectionnez **Résolution**.

6 Appuyez sur **Récent**.

7 Appuyez sur le numéro de télécopie que vous souhaitez rappeler.Puis appuyez sur **OK**.

- **Ajout à adresse :** permet d’ajouter un numéro de télécopie dans les résultats **Récent** au **Carnet adresses**.
- **Suppr.:** permet de supprimer un numéro de télécopie dans les résultats **Récent**.appuyez sur le numéro de télécopie que vous souhaitez supprimer.Puis appuyez sur **Suppr.**.

Envoi d’une télécopie

8 Appuyez sur le bouton (**Départ**) du panneau de commande.L’appareil lance la numérisation et envoie le fax aux destinataires.

Envoi d’une télécopie différée

Vous pouvez configurer votre appareil pour qu’il envoie un fax en votre absence.

- Lorsque vous utilisez cette option, **Fax trans rapide** et **Envoi prioritaire** dans l’onglet **Avancés** sont désactivés.
- Lorsque vous utilisez cette option, vous ne pouvez pas envoyer de télécopie en utilisant le bouton **Comb raccr** sur l’écran d’affichage.

1 Placez les originaux face vers le haut dans le RADF ou placez un original unique sur la vitre d’exposition et fermez le RADF (voir « Chargement des originaux » à la page 81).

2 Appuyez sur **Fax** sur l’écran d’affichage.

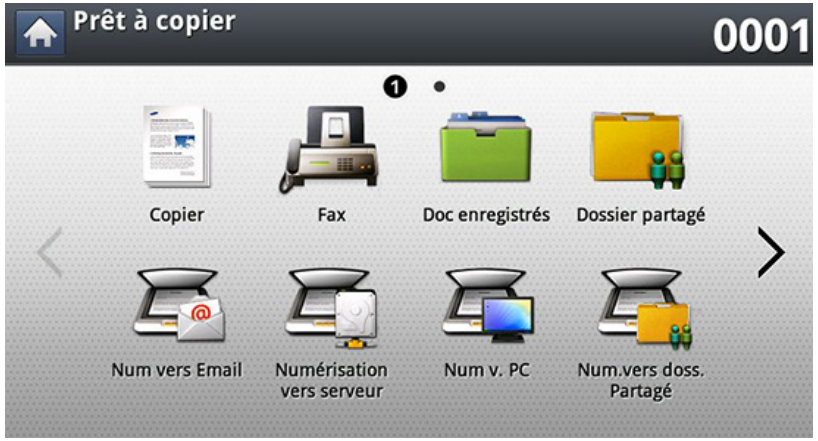

3 Réglez les paramètres de document dans l’onglet **Avancés** ou **Image** (voir « Configuration des paramètres de document » à la page 213).

Envoi d’une télécopie

4 Cliquez sur l’onglet **Basique**.

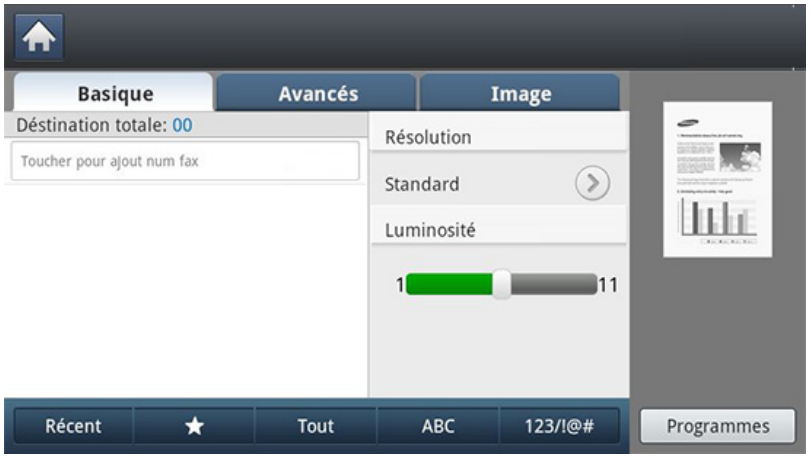

5 Sélectionnez **Résolution**.

6 Une fois que le curseur clignote dans la ligne de saisie, saisissez le numéro de fax à l’aide du pavé numérique du panneau de commande.Vous pouvez également utiliser **Carnet adresses** dans l’écran d’affichage si vous avez stocké des numéros de fax utilisés fréquemment.

7 Appuyez sur l’onglet **Avancés** > **Envoi différé**.

8 Appuyez sur **Activé** pour activer cette fonction.

9 Appuyez sur la zone de saisie **Nom tâche**.Le clavier contextuel s’affiche.

Introduisez le nom de travail souhaité.Appuyez sur **Fini**.

Si vous ne saisissez pas de nom de travail, l’appareil affecte lui-même celui-ci.

10 Définissez l’heure d’envoi différé.

Vous pouvez définir l’heure d’envoi différé 15 minutes plus tard que l’heure actuelle.Par exemple, s’il est 1:00, vous pouvez définir l’heure d’envoi à 1:15 au plus tôt. Si l’heure définie est incorrecte, un message d’avertissement apparaîtra et l’heure sera automatiquement réinitialisée à l’heure actuelle.

11 Appuyez sur le bouton (**Départ**) du panneau de commande.L’appareil commence à enregistrer les données d’original numérisé en mémoire.

Pour annuler l’envoi de fax en différé, appuyez sur **Désactivé** avant que l’envoi ne soit lancé.

Réception d’une télécopie

Cette partie explique comment recevoir une télécopie et décrit les différentes méthodes de réception disponibles.

Modification des modes de réception

Par défaut, votre appareil est préconfiguré en mode **Fax**.Lorsque vous recevez une télécopie, l’appareil répond à l’appel au bout d’un certain nombre de sonneries et la réception a lieu de façon automatique.Cependant, si vous souhaitez passer à un autre mode, reportez-vous aux étapes suivantes :

1. Appuyez sur **Config appareil** > **Paramètres applis** > **Paramètres fax** dans l’écran d’affichage.
2. Sélectionnez une ligne fax si votre appareil en possède plusieurs.
3. Appuyez sur **Mode de réception**.
4. Sélectionnez l’option appropriée.
   - **Téléphone:** Permet de recevoir une télécopie en appuyant sur **Fax** > **Comb raccr** puis sur (**Départ**).
   - **FAX:** répond à une télécopie entrante et passe immédiatement en mode de réception de télécopies.
   - **Répondeur/Fax:** à utiliser lorsqu’un répondeur est connecté à l’appareil.L’appareil répond aux appels entrants et votre correspondant peut laisser un message sur le répondeur.Si le télécopieur détecte une tonalité de télécopie, l’appareil passe automatiquement en mode Fax pour recevoir la télécopie.

Réception manuelle en mode Téléphone

Vous pouvez recevoir une télécopie en appuyant sur **Fax** > **Comb raccr** puis en appuyant sur (**Départ**) lorsque vous entendez la tonalité de télécopie de l'appareil à distance.L’appareil commence la réception du fax.

Réception en mode de réception sécurisée

Vous pouvez empêcher les personnes non autorisées d’accéder à vos télécopies.Le mode de réception sécurisée permet d’interdire l’impression de toutes les télécopies reçues en votre absence.En mode de réception sécurisée, toutes les télécopies entrantes sont enregistrées dans la mémoire.

Réception d’une télécopie

1 Appuyez sur **Config appareil** > **Paramètres applis** > **Paramètres fax** > **Réc. protégée** dans l’écran d’affichage.

Le mode **Réc. protégée** ne peut être configuré que par un utilisateur autorisé qui a enregistré un identifiant et un mot de passe sur l’appareil.Lorsque l’appareil le demande, saisissez l’identifiant et le mot de passe.

2 Sélectionnez une ligne fax si votre appareil en possède plusieurs.

3 Appuyez sur **Activé** pour activer cette fonction.

Lorsque l’appareil reçoit une télécopie dans ce mode, **Impr.** est activé.Si vous souhaitez imprimer les télécopies sécurisées, appuyez sur **Impr.**.Toutes les télécopies sécurisées seront imprimées.

4 Si vous désirez définir un **Code**, appuyez sur le bouton **Code** clignotant puis saisissez le **Code**.

5 Si vous souhaitez que les télécopies entrantes soient toujours enregistrées en mémoire, appuyez sur **Jour complet**.Sinon, passez à l’étape suivante.

6 Définissez **Hre début** en appuyant sur les boutons + et -.Appuyez sur **OK**.

7 Appuyez sur **Heure fin**, puis définissez une heure de début à l'aide des boutons + et -.

8 Appuyez sur **OK** sur l’écran d’affichage.

Pour désactiver la fonction **Réc. protégée**, appuyez sur **Désactivé**.Dans ce cas, le fax reçu sera imprimé.

Impression recto-verso de télécopies reçues

Sélectionnez l’option Recto verso afin de réaliser des économies de papier.Lors de la réception de données de fax, celles-ci sont imprimées sur les deux côtés du papier.

1 Appuyez sur **Config appareil** > **Paramètres applis** > **Paramètres fax** > **Impression fax reçus** > **Recto verso** sur l’écran d’affichage.

2 Sélectionnez l’option appropriée.

- **Désactivé:** n'imprime que sur un côté de la feuille.
- **BORD LONG:** imprime sur les deux côtés de la feuille ; cependant, la reliure sera située sur le bord long.
- **BORD COURT:** imprime sur les deux côtés de la feuille ; cependant, la reliure sera située sur le bord court.

Réception d’une télécopie

3 Appuyez sur (**Retour**) pour revenir à l'écran précédent.

Réception de télécopies en mémoire

Étant donné que votre appareil est un dispositif multifonctions, il peut recevoir des télécopies même en cours de copie ou d’impression.Si vous recevez une télécopie alors que vous êtes en train d’effectuer une copie ou une impression, votre appareil enregistre les télécopies entrantes dans sa mémoire.Puis, dès que vous avez fini de copier ou d’imprimer, l’appareil se met automatiquement à imprimer la télécopie.

Configuration des paramètres de document

Avant d'envoyer une télécopie, vous pouvez régler les paramètres du document, tels que la résolution, la luminosité, l'option recto/verso, etc.

- Selon les options ou le modèle de votre appareil, il est possible que certains menus ne s'affichent pas à l'écran.
- Les paramètres de document décrits ci-dessous s'appliquent uniquement à la tâche en cours.Si vous souhaitez modifier les paramètres de document par défaut, reportez-vous à **Config appareil** > **Paramètres applis** > **Paramètres fax**.

Pour modifier les options du menu :

1 Appuyez sur **Fax** sur l'écran d'affichage.

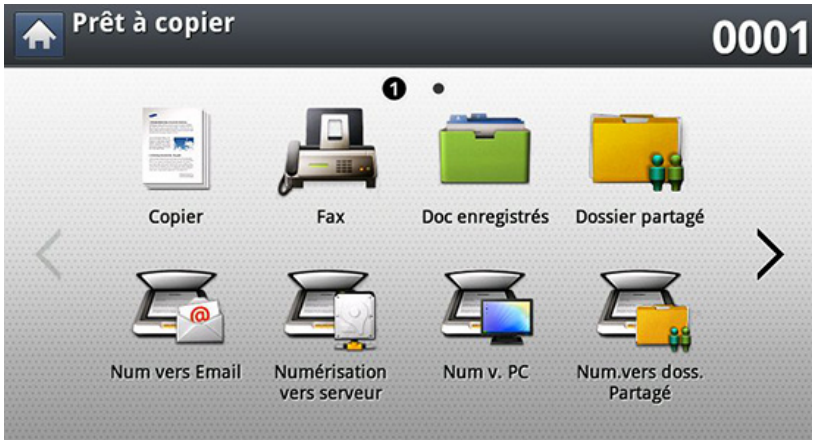

2 Placez les originaux face vers le haut dans le RADF ou placez un original unique sur la vitre d'exposition et fermez le RADF (voir « Chargement des originaux » à la page 81).

3 Si vous souhaitez personnaliser les paramètres de copie, y compris réduction/agrandissement, luminosité, type d'original et bien plus, à partir de l'écran d'affichage.

4 Appuyez sur l'onglet **Basique**, **Avancés**, ou **Image** sur l'écran d'affichage.

5 Sélectionnez l'option appropriée.

Élément	Description
Luminosité	Permet de régler la luminosité, afin de numériser un original plus lisible lorsque celui-ci contient des inscriptions claires ou des images sombres.

Configuration des paramètres de document

Élément	Description
Résolution	Les paramètres par défaut donnent de très bons résultats avec les documents originaux classiques contenant du texte.Cependant, si vous envoyez des originaux de mauvaise qualité ou contenant des photographies, vous pouvez régler la résolution pour obtenir une télécopie de qualité supérieure. • **Standard:** généralement recommandé pour les originaux comportant du texte.Cette option permet de réduire le temps d'envoi. • **Supérieure :** recommandé pour les originaux contenant des caractères de petite taille, des lignes fines ou du texte imprimé à l'aide d'une imprimante matricielle. • **Optimale :** recommandé pour des originaux contenant des détails fins.Cette option n'est activée que si le télécopieur de destination prend en charge la résolution **Optimale**. • **Ultra-fin :** recommandé pour des originaux contenant des détails extrêmement fins.Cette option n'est activée que si le télécopieur de destination prend en charge la résolution **Ultra-fin**. Si la résolution de votre appareil est réglée sur **Optimale** ou **Ultra-fin** et que le télécopieur avec lequel vous communiquez ne prend pas en charge la résolution **Ultra-fin** ou **Optimale**, l'appareil transmet les données en appliquant la résolution la plus élevée acceptée par ce télécopieur.

Élément	Description
Type de document	Améliore la qualité de la télécopie selon le type de document d'origine numérisé. • **Texte:** adapté aux originaux comportant du texte ou des dessins. • **TEXTE/PHOTO:** adapté aux originaux comportant à la fois du texte et des photographies. • **PHOTO:** adapté aux originaux comportant des photographies en tons continus.
Format d'origine	Une télécopie peut être envoyée après avoir spécifié la taille du document original s'il n'est pas possible de détecter automatiquement le format du document ou si vous souhaitez spécifier un certain format de document.
Orientation original	• **Images droites:** sélectionnez ce paramètre pour un document original chargé avec le sommet vers l'arrière de l'appareil. • **Images de côté:** Sélectionnez ce paramètre pour un document original chargé dans le RADF avec le haut du document original orienté vers la gauche de l'appareil ou un document original placé sur la vitre d'exposition avec le haut du document original orienté vers la droite de l'appareil.

Configuration des paramètres de document

Élément	Description
Recto verso	Cette fonction est spécialement conçue pour les originaux recto-verso.Vous pouvez choisir l'envoi des fax sur le recto du papier uniquement ou sur les deux côtés. • **Recto :** originaux imprimés sur un seul côté du papier. • **Rec ver, Livre :** originaux imprimés sur les deux côtés du papier. • **Rec ver, Calendrier :** Pour les originaux imprimés sur les deux côtés, mais le verso subit une rotation de 180 degrés. Pour utiliser **Rec ver, Livre** et **Rec ver, Calendrier**, placez les originaux dans le RADF.Si l'appareil ne peut pas détecter l'original dans le RADF, l'option passe automatiquement sur **Recto**.
Envoi différé	permet de configurer l'appareil pour qu'il envoie un fax à une heure prédéfinie (voir « Envoi d'une télécopie différée » à la page 208).
Tâche comp	Lorsque la numérisation est terminée, la fenêtre **Num autres pages** s'affiche pour vous demander si vous souhaitez numériser une autre page.Si vous sélectionnez **Oui**, vous pouvez alors numériser une autre page dans la tâche en cours.Si vous sélectionnez **Non**, le processus de numérisation se termine et le reste de la tâche est effectué.

Impression d’un rapport de télécopie

Vous pouvez demander à l’appareil d’imprimer un journal indiquant si l’envoi et la réception des télécopies a réussi ou a échoué.

Si un rapport contient des caractères ou des polices que l’appareil ne prend pas en charge, **Unknown** pourrait être imprimé à la place des caractères/polices dans le journal.

1 Appuyez sur **Config appareil** > **Paramètres appli** > **Paramètres fax** > **Journal** dans l'écran d'affichage.

2 Appuyez sur **Confirmation d'envoi du fax** sur l’écran d’affichage.

3 Sélectionnez l’option appropriée.

- **Jamais :** permet de désactiver cette fonction.
- **Toujours :** permet d’activer cette fonctionnalité.
- **Sur erreurs seul:** imprime un rapport uniquement en cas d’échec de transmission.

4 Appuyez sur (**Retour**) pour revenir à l'écran précédent.

Utilisation des paramètres de programmes

Cette option permet d'enregistrer les paramètres actuels pour une utilisation future.Vous pouvez également utiliser les paramètres précédents des travaux précédents.

Enregistrement de Programmes

1 Appuyez sur **Fax** sur l'écran d'affichage.

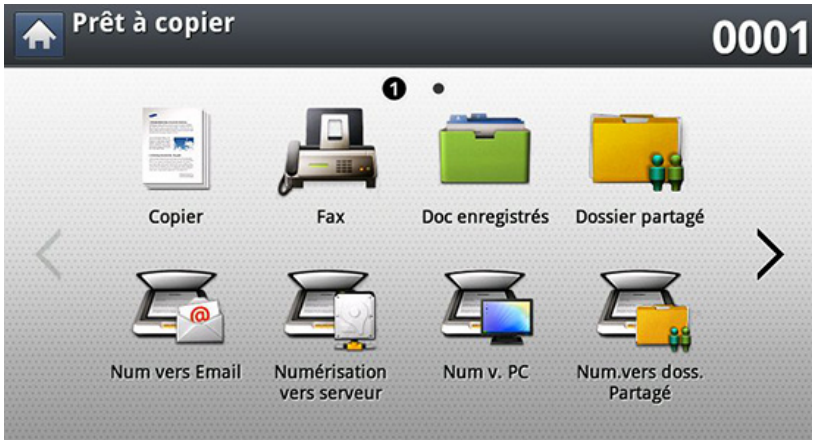

2 Réglez les paramètres de document dans l'onglet **Avancés** ou **Image** (voir « Configuration des paramètres de document » à la page 213).

3 Cliquez sur l'onglet **Basique**.

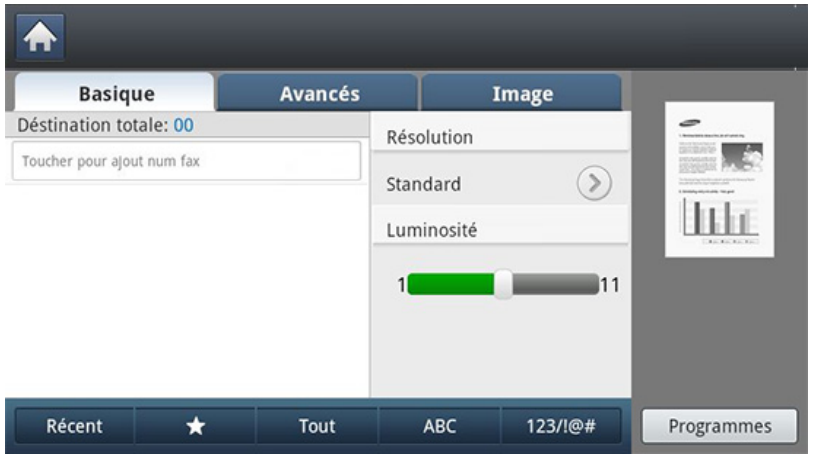

4 Sélectionnez **Résolution**.

5 Appuyez sur **Programmes** > **Enregistrer**.

6 Appuyez sur la zone de saisie **Nom de profil**.Le clavier contextuel s'affiche.

Introduisez le nom du programme souhaité.Puis appuyez sur **OK**.

Vous pouvez voir les valeurs des **Programmes** définis en faisant défiler vers le haut ou vers le bas et cocher les valeurs à l'aide des flèches haut/bas.

7 Appuyez sur **Enregistrer**.Lorsque la fenêtre de confirmation s'affiche, les paramètres définis sont enregistrés.Cliquez sur **Accès liste** ou **Fermer**.

Utilisation des paramètres de programmes

Chargement de Programmes.

1 Placez les originaux face vers le haut dans le RADF ou placez un original unique sur la vitre d'exposition et fermez le RADF (voir « Chargement des originaux » à la page 81).

2 Appuyez sur **Fax** sur l'écran d'affichage.

3 Lorsque le curseur clignote dans la ligne de saisie, saisissez le numéro de télécopie à l'aide du pavé numérique du panneau de commande, ou utilisez **Carnet adresses** dans l'écran d'affichage, si vous avez enregistré des numéros de télécopie fréquemment utilisés.

4 Appuyez sur **Programmes** > **Charger**.

5 Appuyez sur un nom de programme de la liste que vous souhaitez utiliser.

6 Appuyez sur **OK**.

7 Cliquez sur **Oui** lorsque la fenêtre de confirmation apparaît.

L'appareil est à présent prêt à télécopier en fonction des paramètres sélectionnés.

8 Appuyez sur le bouton (**Départ**) du panneau de commande.L'appareil lance la numérisation et l'envoi de la télécopie aux destinataires.

- Lorsque vous souhaitez annuler une tâche de télécopie, appuyez sur (**Arrêter**) sur le panneau de commande avant que l'appareil ne démarre la transmission, ou appuyez sur le bouton **Statut tâche** du panneau de commande et sélectionnez la tâche que vous souhaitez supprimer, puis appuyez sur **Suppr.**.
- Si un original est placé sur la vitre d'exposition, l'appareil affiche la fenêtre vous demandant si vous souhaitez placer une autre page.Placez un autre original, puis appuyez sur **Oui**.Quand vous avez terminé, appuyez sur **Non** dans cette fenêtre.
- Lors de l'envoi d'une télécopie, vous ne pouvez pas envoyer d'e-mail.

9. Configuration d’un carnet d’adresses

Ce guide vous donne des recommandations pour le carnet d’adresses.

Il contient les sections suivantes :

- **Configuration d’un carnet d’adresses à l’aide du panneau de commande** **220**
- **Création d'un carnet d'adresses depuis le SyncThru™ Web Service** **225**

Configuration d’un carnet d’adresses à l’aide du panneau de commande

Vous pouvez enregistrer les numéros de télécopie, les adresses de messagerie, les adresses de serveur SMB et les adresses de serveur FTP fréquemment utilisés dans l’appareil.

- **Individuel:** Permet d’enregistrer jusqu’à 500 informations de destinataire.
- **Groupe :** permet de créer des groupes si vous envoyez fréquemment le même document à plusieurs destinataires.Vous pouvez enregistrer jusqu’à 500 destinataires dans un groupe.Les entrées enregistrées sont disponibles dans la liste d’envoi de l’onglet **Basique** de **Fax**, **Num vers Email** ou **Numérisation vers serveur**.Un **Groupe** d’envoi peut également être composé de plusieurs entrées du répertoire Individuel.

Vous ne pouvez pas enregistrer un groupe de la même façon que vous enregistrez une personne dans un groupe.

Enregistrement d’une adresse Individuelle (Fax, Email)

1. Appuyez sur **Config appareil** > **Paramètres applis** > **Carnet adresses** > **Nouveau** dans l’écran d’affichage
2. Appuyez sur la zone de saisie **Nom**.Ensuite, entrez le nom du destinataire.

Cochez l'icône ★ (favori) pour les adresses fréquemment utilisées.Vous pouvez les retrouver facilement dans les résultats de recherche.

3. **N° abrégé** correspond par défaut aux trois premiers chiffres saisis.

N° abrégé est le numéro représentant les informations d'un destinataire.

4. Appuyez sur la zone de saisie **N° fax** et saisissez le numéro de télécopie à l’aide du pavé numérique du panneau de commande.

Insertion d’une pause :avec certains systèmes téléphoniques, vous devez composer un code d’accès (9, par exemple) puis patienter jusqu’à l’émission d’une deuxième tonalité de composition.Le cas échéant, vous devez insérer une pause dans le numéro de téléphone.

5. Appuyez sur la zone de saisie **Email**.Ensuite, entrez l'adresse mail du destinataire.
6. Appuyez sur **OK** pour enregistrer les informations.

Configuration d’un carnet d’adresses à l’aide

Enregistrement d'adresses individuelles (SMB, FTP)

1 Appuyez sur **Config appareil** > **Paramètres applis** > **Carnet adresses** > **Nouveau** > **SMB** ou **FTP** > icône (individuel) sur l'écran d'affichage.

2 Appuyez sur la zone de saisie **Nom**.Ensuite, entrez le nom de l'individu.

Cochez l'icône (favori) pour les adresses fréquemment utilisées.Vous pouvez les retrouver facilement dans les résultats de recherche.

3 Appuyez sur l'onglet **Adresse IP** ou **Hôte**, puis appuyez sur la zone d'entrée **Adresse IP** ou **Hôte**.Ensuite, saisissez l’adresse du serveur sous forme de notation décimale, séparée par des points, ou de nom d’hôte.

4 Appuyez sur la zone de saisie **n° port:**.Ensuite, saisissez le numéro de port du serveur.

5 Appuyez sur la zone de saisie **Nom util**.Ensuite, saisissez le nom d’utilisateur.

S’il s’agit d’un serveur **SMB** ou **FTP**, si vous souhaitez que le serveur autorise l’accès à des personnes non autorisées.Appuyez sur la case **Anonyme**.Par défaut, cette case est décochée.Si vous avez coché la case **Anonyme**, passez à l’étape 7.

6 Appuyez sur la zone de saisie **Mot de p.**.Ensuite, saisissez le mot de passe.

7 Appuyez sur la zone de saisie **Domaine util**.Ensuite, saisissez le nom de domaine.

Si le serveur SMB saisi n’est enregistré sur aucun domaine, laissez-le vide ou saisissez le nom d’ordinateur du serveur SMB.

8 Appuyez sur la zone de saisie **Chemin**.Ensuite, saisissez le nom du dossier de fichiers dans lequel les fichiers envoyés doivent être stockés.

Exemple :**/FileFolder/**

9 Appuyez sur la zone de saisie **Nom fichier**.Saisissez le nom du fichier envoyé.

Configuration d’un carnet d’adresses à l’aide

10 Sélectionnez l’option **Pol fich** souhaitée à l’aide des flèches.Si le serveur renferme déjà un fichier portant le même nom, le fichier sera traité en suivant la convention de fichier sélectionnée.

- **Changer nom:** le fichier envoyé est enregistré sous un nom différent qui est automatiquement créé.
- **Annuler:** n’enregistre pas le fichier envoyé.
- **Écraser :** le fichier envoyé écrase le fichier existant.

11 Sélectionnez l’option **Création dossier** de votre choix.

- **Utiliser nom connexion:** si vous sélectionnez cette option, l’appareil crée un sous-dossier dans le dossier de fichiers sélectionné.Le sous-dossier reçoit le nom de l’utilisateur saisi à l’étape 5.

Si le dossier du fichier possède déjà un sous-dossier portant le même nom, l’appareil ne crée pas de sous-dossier.

- **Cycle création dossiers :** vous pouvez définir le cycle de création de sous-dossier.L’appareil crée un sous-dossier en fonction de la définition de cette option.

Si le dossier du fichier possède déjà un sous-dossier portant le même nom, l’appareil ne crée pas de sous-dossier.

  - **Chaque jour :** un sous-dossier est créé chaque jour.Le format du nom du sous-dossier est AAAA-MM-JJ (par exemple, 2015-01-01).
  - **Chaque mois :** Un sous-dossier est créé chaque mois.Le format du nom du sous-dossier est AAAA-MM (par exemple, 2015-01).
  - **Chaque année :** un sous-dossier est créé chaque année.Le format du nom du sous-dossier est AAAA (par exemple, 2015).

- **Créer dossier pour plusieurs fichiers :** si vous sélectionnez cette option et numérisez plusieurs fichiers, l’appareil crée un sous-dossier dans le dossier sélectionné, puis les fichiers envoyés sont enregistrés dans le sous-dossier.

Configuration d’un carnet d’adresses à l’aide

Si toutes les options de création de dossier sont activées en même temps, le(s) fichier(s) envoyé(s) sera enregistré comme indiqué ci-dessous.

- Lorsqu’un seul fichier numérisé est envoyé :
  \\dossier\nom d’utilisateur\2015-01-01\DOC.jpg
- Lorsque plusieurs fichiers numérisés sont envoyés :
  \\dossier\nom d’utilisateur\2015-01-01\DOCJPEG\DOC000.jpg
  \\dossier\nom d’utilisateur\2015-01-01\DOCJPEG\DOC001.jpg
  \\dossier\nom d’utilisateur\2015-01-01\DOCJPEG\DOC002.jpg

12 Appuyez sur **OK** pour enregistrer les informations.

Modification d’une adresse individuelle

1 Appuyez sur **Config appareil** > **Paramètres applis** > **Carnet adresses** dans l’écran d’affichage.

2 Appuyez sur le nom de l'individu que vous souhaitez modifier.Appuyez sur **Modif.**.

Si vous souhaitez supprimer une adresse individuelle, cochez la case que vous souhaitez supprimer, puis appuyez sur **Suppr.**.

3 Appuyez sur la zone de saisie que vous souhaitez modifier.Modifiez ensuite le contenu à l’aide du clavier contextuel, ou le pavé numérique du panneau de commande.Si vous utilisez le clavier contextuel.

4 Appuyez sur **OK** pour enregistrer les informations.

Enregistrement d’une adresse de groupe

1 Appuyez sur **Config appareil** > **Paramètres applis** > **Carnet adresses** > **Nouveau** > icône (groupe) sur l’écran d’affichage.

2 Appuyez sur la zone de saisie **Nom groupe**.Ensuite, saisissez le nom du groupe.

3 Appuyez sur **Aj. Membre**.Cochez la case de l'adresse individuelle à inclure, puis appuyez sur l'icône .

Si vous ne connaissez pas précisément le nom, vous pouvez utiliser la zone **Entr adresse**.Saisissez les premières lettres ou appuyez simplement sur l'icône (rechercher).L’appareil affiche la liste des personnes.Cochez la case de l'adresse individuelle que vous souhaitez inclure, puis sur l'icône .

4 Appuyez sur **OK** pour enregistrer les informations.

Configuration d’un carnet d’adresses à l’aide

Modification d’une adresse de groupe

1 Appuyez sur **Config appareil** > **Paramètres applis** > **Carnet adresses** dans l’écran d’affichage.

2 Appuyez sur le nom de groupe que vous souhaitez modifier.Appuyez sur **Modif.**.

Si vous souhaitez supprimer une adresse de groupe, cochez la case que vous souhaitez supprimer, puis appuyez sur **Suppr.**.

3 Appuyez sur la zone de saisie **Nom groupe**.Modifiez le nom du groupe.

4 Appuyez sur **Aj. Membre**.Cochez la case de l'adresse individuelle à inclure, puis appuyez sur l'icône ✓.

Si vous ne connaissez pas précisément le nom, vous pouvez utiliser la zone Saisie adresse.Saisissez les premières lettres ou appuyez simplement sur l'icône 🔍 (rechercher).L’appareil affiche la liste des personnes.Cochez la case de l'adresse individuelle que vous souhaitez inclure, puis sur l'icône ✓.

5 Si vous souhaitez supprimer une adresse individuelle, cochez la case que vous souhaitez supprimer, puis appuyez sur **Suppr.**.Le nom de la personne est supprimé du groupe.

6 Appuyez sur **OK** pour enregistrer les informations.

Recherche d’une entrée dans le carnet d’adresses

Vous pouvez rechercher les adresses qui sont actuellement stockées dans le carnet d’adresses.

1 Appuyez sur **Config appareil** > **Paramètres applis** > **Carnet adresses** > **Tout** sur l’écran d’affichage

2 Appuyez sur la catégorie spécifique de votre choix.

Vous pouvez trouver des adresses dans une catégorie spécifique, telle que **Tout**, **Individuel**, **Groupe**.

3 L'appareil affiche les résultats de recherche.

Si vous ne connaissez pas précisément le nom, vous pouvez utiliser la zone **Entr adresse**.Saisissez les premières lettres ou appuyez simplement sur l'icône 🔍 (rechercher).

Création d'un carnet d'adresses depuis le SyncThru™ Web Service

Vous pouvez enregistrer facilement des adresses depuis un ordinateur en réseau à l'aide de SyncThru™ Web Service.Seuls les utilisateurs enregistrés dans l'appareil peuvent enregistrer des adresses via une connexion à SyncThru™ Web Service.

Enregistrement sur votre appareil local

Cette méthode signifie que vous enregistrez le disque dur de votre appareil.Vous pouvez ajouter des adresses, et les grouper en catégories particulières.

Ajout d'adresses dans Carnet d 'adresses individuel

1 Mettez votre ordinateur sous tension, puis ouvrez votre navigateur Web.

2 Saisissez l'adresse IP de votre appareil dans la barre d'adresses de votre navigateur.

(Exemple, http://123.123.123.123)

3 Appuyez sur **Enter** ou cliquez sur **Atteindre** pour accéder à SyncThru™ Web Service.

4 Cliquez sur **Conn**.

5 Saisissez votre identifiant et votre mot de passe pour vous connecter à l'appareil.

6 Cliquez sur **Carnet adres.** > **Individuel**.

7 Cliquez sur **Ajouter**.

8 Saisissez le nom à ajouter, puis sélectionnez le numéro de composition abrégée dans **Général**.

- **Num. abrégé** est le numéro représentant les informations d'un destinataire ; vous pouvez utiliser le pavé numérique sur le panneau de commande.
- Cochez **Favori** pour les adresses fréquemment utilisées.Vous pouvez les retrouver facilement dans les résultats de recherche.

9 Saisissez l'adresse électronique dans **E-mail**.

10 Saisissez le numéro de télécopie dans **Télécopie**.

11 Cochez la case Activer SMB dans **Ajouter SMB**.Vous pouvez saisir les informations **SMB** lorsque vous cochez cette case.

12 Saisissez l'adresse du serveur sous forme de notation décimale ou de nom d'hôte dans **Adresse de serveur SMB**.

13 Saisissez le numéro de port de serveur dans **Port du serveur SMB**.

14 Saisissez le nom de connexion dans **Type de connexion**.

Création d'un carnet d'adresses depuis le

Sélectionnez l'une des méthodes de connexion suivantes :

- **Connexion auto:** Vous permet d'enregistrer votre identifiant et votre mot de passe dans le **Carnet adres.**.
- **Anonyme :** S'il s'agit d'un serveur **SMB** ou **FTP**, si vous souhaitez que le serveur autorise l'accès à des personnes non autorisées.Appuyez sur la case **Anonyme**.Par défaut, cette case est décochée.Si vous avez coché la case **Anonyme**, passez à l'étape 18.
- **Demande d'identifiant:** Ouvre une demande d'identifiant chaque fois que vous tentez d'accéder au serveur.Vous devez saisir vos informations de connexion sur le panneau de commande pour accéder au serveur.Il s'agit du paramètre par défaut.

15 Entrez le nom de connexion et le mot de passe, puis entrez à nouveau le mot de passe dans **Conf mot passe**.

16 Saisissez le nom de domaine dans **Domaine**.

Si le serveur SMB saisi n'est enregistré sur aucun domaine, laissez-le vide ou saisissez le nom d'ordinateur du serveur SMB.

17 Saisissez le dossier de numérisation pour enregistrer les images numérisées dans **Chemin**.

Exemple :**sharedFolder**

18 Sélectionnez l'option **Stratégie de création de dossier de numérisation** de votre choix.

- **Créer un nouveau dossier en utilisant le nom de connexion :** si vous sélectionnez cette option, l'appareil crée un sous-dossier dans le dossier sélectionné.Le sous-dossier reçoit le nom de l'utilisateur que vous avez saisi à l'étape 15.

Si le dossier du fichier possède déjà un sous-dossier portant le même nom, l'appareil ne crée pas de sous-dossier.

- **Créer un nouveau dossier:** vous pouvez définir le cycle de création de sous-dossier.L'appareil crée un sous-dossier en fonction de la définition de cette option.

Si le dossier du fichier possède déjà un sous-dossier portant le même nom, l'appareil ne crée pas de sous-dossier.

- **Tous les jours :** Un sous-dossier est créé chaque jour.Le format du nom du sous-dossier est AAAA-MM-JJ (par exemple, 2015-01-01).
- **Chaque mois :** Un sous-dossier est créé chaque mois.Le format du nom du sous-dossier est AAAA-MM (par exemple, 2015-01).
- **Tous les ans :** un sous-dossier est créé chaque année.Le format du nom du sous-dossier est AAAA (par exemple, 2015).

Création d'un carnet d'adresses depuis le

- **Créer un nouveau dossier uniquement si la numérisation se compose de plusieurs fichiers :** si vous sélectionnez cette option et numérisez plusieurs fichiers, l'appareil crée un sous-dossier dans le dossier sélectionné, puis les fichiers envoyés sont enregistrés dans le sous-dossier.

Si toutes les options de création de dossier sont activées en même temps, le(s) fichier(s) envoyé(s) sera enregistré comme indiqué ci-dessous.

- Lorsqu'un seul fichier numérisé est envoyé :
  \\dossier\nom d'utilisateur\2015-01-01\DOC.jpg
- Lorsque plusieurs fichiers numérisés sont envoyés :
  \\dossier\nom d'utilisateur\2015-01-01\DOCJPEG\DOC000.jpg
  \\dossier\nom d'utilisateur\2015-01-01\DOCJPEG\DOC001.jpg
  \\dossier\nom d'utilisateur\2015-01-01\DOCJPEG\DOC002.jpg

19 Sélectionnez la convention de création de nom de fichier dans **Pol fich**.Si le serveur renferme déjà un fichier portant le même nom, le fichier sera traité en suivant la convention de fichier sélectionnée.

- **Changer nom:** le fichier envoyé est enregistré sous un nom différent qui est automatiquement créé.
- **Annuler:** n'enregistre pas le fichier envoyé.
- **Écraser :** le fichier envoyé écrase le fichier existant.

20 Dans **Nom de fichier**, saisissez le nom de fichier qui doit être enregistré dans le serveur.

21 Cliquez sur **Test** pour vérifier les informations du serveur.

22 Saisissez les informations de serveur **FTP**, pratiquement comme vous l'avez fait pour **SMB**.

23 Cliquez sur **Appliquer**.

Appuyez sur **Défaire** pour supprimer les informations saisies.Si vous appuyez sur **Annuler**, la fenêtre **Ajouter** se ferme.

Modification d'adresses dans un Carnet d 'adresses individuel

1 Mettez votre ordinateur sous tension puis ouvrez un navigateur Web.

2 Saisissez l'adresse IP de votre appareil dans la barre d'adresses de votre navigateur.

(Exemple, http://123.123.123.123)

3 Appuyez sur **Enter** ou cliquez sur **Atteindre** pour accéder à SyncThru™ Web Service.

4 Cliquez sur **Conn**.

5 Saisissez votre identifiant et votre mot de passe pour vous connecter à l'appareil.

Création d'un carnet d'adresses depuis le

6 Cliquez sur **Carnet adres.** > **Individuel**.

7 Cochez une adresse que vous souhaitez modifier, puis appuyez sur **Modifier**.

8 Modifiez les informations d'adresse.

9 Cliquez sur **Appliquer**.

Appuyez sur **Défaire** pour supprimer les informations saisies.Si vous appuyez sur **Annuler**, la fenêtre **Modifier** se ferme.

Suppression d'adresses dans un Carnet d 'adresses individuel

1 Mettez votre ordinateur sous tension puis ouvrez un navigateur Web.

2 Saisissez l'adresse IP de votre appareil dans la barre d'adresses de votre navigateur.

(Exemple, http://123.123.123.123)

3 Appuyez sur **Enter** ou cliquez sur **Atteindre** pour accéder à SyncThru™ Web Service.

4 Cliquez sur **Conn**.

5 Saisissez votre identifiant et votre mot de passe pour vous connecter à l'appareil.

6 Cliquez sur **Carnet adres.** > **Individuel**.

7 Cochez une adresse que vous souhaitez supprimer, puis cliquez sur **Supprimer**.

Si vous cochez la case de l'en-tête de colonne, toutes les adresses sont cochées.

Cliquez sur **Oui** lorsque la fenêtre de confirmation apparaît.

Recherche d'adresses dans un Carnet d 'adresses individuel

1 Mettez votre ordinateur sous tension, puis ouvrez votre navigateur Web.

2 Saisissez l'adresse IP de votre appareil dans la barre d'adresses de votre navigateur.

(Exemple, http://123.123.123.123)

3 Appuyez sur **Enter** ou cliquez sur **Atteindre** pour accéder à SyncThru™ Web Service.

4 Cliquez sur **Conn**.

Création d'un carnet d'adresses depuis le

5 Saisissez votre identifiant et votre mot de passe pour vous connecter à l'appareil.

6 Cliquez sur **Carnet adres.** > **Individuel**.

Vous pouvez changer la disposition en cliquant sur chaque en-tête de colonne.Par exemple, cliquez sur **Num. abrégé** pour voir les adresses dans l'ordre de numéro de composition abrégée.Si vous cliquez de nouveau sur **Num. abrégé**, l'affichage est inversé.

7 Saisissez le nom que vous souhaitez rechercher dans la zone de saisie de recherche.

Vous pouvez trouver des adresses dans une catégorie spécifique, telle que **Numéro de télécopie**, **E-mail**, **SMB**, etc.

Par exemple, si vous souhaitez trouver le numéro de télécopie, cliquez sur la liste déroulante en regard de et sélectionnez **N° de fax**.

8 Cliquez sur .Le résultat de la recherche s'affiche alors.

Vous pouvez trouver des adresses dans une catégorie spécifique, telle que **Numéro de télécopie**, **E-mail**, **SMB**, etc.

Par exemple, si vous souhaitez voir les adresses incluses avec le numéro de télécopie, cliquez sur la liste déroulante en dessous de **LDAP**, et sélectionnez **N° de fax**.

Importation d'un Carnet d 'adresses individuel

Vous pouvez importer un fichier de carnet d'adresses depuis un serveur ou un ordinateur.Le fichier doit avoir l'extension de fichier 'csv'.Vous pouvez également importer des adresses à partir d'un serveur LDAP.Avant d'importer les adresses sur l'appareil, l'administrateur d'un serveur LDAP doit enregistrer les adresses.

1 Mettez votre ordinateur sous tension puis ouvrez un navigateur Web.

2 Saisissez l'adresse IP de votre appareil dans la barre d'adresses de votre navigateur.

(Exemple, http://123.123.123.123)

3 Appuyez sur **Enter** ou cliquez sur **Atteindre** pour accéder à SyncThru™ Web Service.

4 Cliquez sur **Conn**.

Création d'un carnet d'adresses depuis le

5 Saisissez votre identifiant et votre mot de passe pour vous connecter à l'appareil.

6 Cliquez sur **Carnet adres.** > **Individuel**.

7 Sélectionnez **Importer** dans la liste déroulante **Tâche**.

8 Sélectionnez le nom du dossier dans lequel le fichier est enregistré.

9 Cliquez sur **Importer** > **OK**.

Exportation d’un Carnet d 'adresses individuel

Vous pouvez exporter un fichier de carnet d’adresses sur votre ordinateur afin de le sauvegarder ou pour l’envoyer sur d’autres appareils Samsung.

1 Mettez votre ordinateur sous tension puis ouvrez un navigateur Web.

2 Saisissez l’adresse IP de votre appareil dans la barre d’adresses de votre navigateur.

(Exemple, http://123.123.123.123)

3 Appuyez sur **Enter** ou cliquez sur **Atteindre** pour accéder à SyncThru™ Web Service.

4 Cliquez sur **Conn**.

5 Saisissez votre identifiant et votre mot de passe pour vous connecter à l'appareil.

6 Cliquez sur **Carnet adres.** > **Individuel**.

7 Sélectionnez **Exporter** dans la liste déroulante **Tâche**.

8 Cliquez sur **Exporter**.Le fichier de carnet d’adresses est alors stocké sur votre ordinateur.

Grouper des adresses dans Carnet d’adresses des groupes

1 Mettez votre ordinateur sous tension puis ouvrez un navigateur Web.

2 Saisissez l’adresse IP de votre appareil dans la barre d’adresses de votre navigateur.

(Exemple, http://123.123.123.123)

3 Appuyez sur **Enter** ou cliquez sur **Atteindre** pour accéder à SyncThru™ Web Service.

4 Cliquez sur **Conn**.

5 Saisissez votre identifiant et votre mot de passe pour vous connecter à l'appareil.

Création d'un carnet d'adresses depuis le

6 Cliquez sur **Carnet adres.** > **Groupe**.

7 Cliquez sur **Ajouter le groupe**.

8 Saisissez le nom de groupe à ajouter dans **Nom groupe**.

9 Cochez **Ajouter personne(s) après création de ce groupe**.

Si vous ne souhaitez pas ajouter d'adresses individuelles à l'adresse de groupe créée, passez cette étape.Vous pourrez ajouter des adresses individuelles la prochaine fois en appuyant sur **Détails de groupe**.

10 Cliquez sur **Appliquer**.

11 Cochez les adresses que vous souhaitez ajouter au **Carnet d&#39adresses de groupe** dans **Carnet d 'adresses individuel**.

12 Cliquez sur la flèche au milieu.Les adresses sélectionnées sont ajoutées dans **Carnet d&#39adresses de groupe**.

13 Cliquez sur **Appliquer**.

Modification d'adresses de groupe dans Carnet d'adresses des groupes

1 Mettez votre ordinateur sous tension puis ouvrez un navigateur Web.

2 Saisissez l'adresse IP de votre appareil dans la barre d'adresses de votre navigateur.

(Exemple, http://123.123.123.123)

3 Appuyez sur **Enter** ou cliquez sur **Atteindre** pour accéder à SyncThru™ Web Service.

4 Cliquez sur **Conn**.

5 Saisissez votre identifiant et votre mot de passe pour vous connecter à l'appareil.

6 Cliquez sur **Carnet adres.** > **Groupe**.

7 Cochez l'adresse de groupe que vous souhaitez modifier, puis appuyez sur **Modifier un groupe**.

8 Modifiez les informations d'adresse de groupe.

9 Cliquez sur **Appliquer**.

Création d'un carnet d'adresses depuis le

Appuyez sur **Défaire** pour supprimer les informations saisies.Appuyez sur **Annuler** pour fermer la fenêtre **Modifier**.

Suppression d’adresses de groupe dans un Carnet d’adresses des groupes

1 Mettez votre ordinateur sous tension puis ouvrez un navigateur Web.

2 Saisissez l’adresse IP de votre appareil dans la barre d’adresses de votre navigateur.

(Exemple, http://123.123.123.123)

3 Appuyez sur **Enter** ou cliquez sur **Atteindre** pour accéder à SyncThru™ Web Service.

4 Cliquez sur **Conn**.

5 Saisissez votre identifiant et votre mot de passe pour vous connecter à l'appareil.

6 Cliquez sur **Carnet adres.** > **Groupe**.

7 Cochez les adresses de groupe vous souhaitez supprimer.

8 Cliquez sur **Supprimer un groupe**.

Cliquez sur **OK** lorsque la fenêtre de confirmation s’affiche.

Vérification d’adresses de groupe

Vous pouvez consulter les informations d’adresses de groupe.Vous pouvez également ajouter ou supprimer des adresses individuelles dans la fenêtre **Détails de groupe**.

1 Mettez votre ordinateur sous tension puis ouvrez un navigateur Web.

2 Saisissez l’adresse IP de votre appareil dans la barre d’adresses de votre navigateur.

(Exemple, http://123.123.123.123)

3 Appuyez sur **Enter** ou cliquez sur **Atteindre** pour accéder à SyncThru™ Web Service.

4 Cliquez sur **Conn**.

5 Saisissez votre identifiant et votre mot de passe pour vous connecter à l'appareil.

6 Cliquez sur **Carnet adres.** > **Groupe**.

7 Appuyez sur l’adresse de groupe que vous souhaitez voir.

Création d'un carnet d'adresses depuis le

- Vous pouvez ajouter directement des adresses individuelles.Cochez les adresses que vous souhaitez ajouter au **Carnet d&#39adresses de groupe** dans **Carnet d 'adresses individuel**.
- Vous pouvez supprimer directement des adresses individuelles.Cochez les adresses vous souhaitez supprimer, puis appuyez sur **Supprimer** dans **Carnet d&#39adresses de groupe**.

10. Utilisation de l'appareil via un périphérique mobile

Ce chapitre vous guide pas à pas dans la procédure de paramétrage du périphérique mobile avant d'utiliser l'appareil.Vérifier que les fonctions Wi-Fi sont activées sur votre appareil mobile et la fonction Wi-Fi est activée sur votre imprimante (« Utilisation d'un appareil connecté au réseau » à la page 46).

Ce chapitre contient les sections suivantes :

- **Utilisation de la fonction NFC (option)** **235**
- **Applications mobiles compatibles** **247**
- **Mopria™** **249**
- **AirPrint** **251**
- **Samsung Cloud Print** **253**
- **PrinterOn** **256**
- **Google Cloud Print™** **259**

Utilisation de la fonction NFC (option)

Si vous voulez rajouter la fonction NFC à l'appareil, choisissez dans la liste d'options et contactez le point de vente pour commander (voir « Accessoires disponibles » à la page 340).Lorsque vous achetez le kit sans fil/NFC (en option), installez le kit en suivant les étapes décrites dans le guide fourni avec le kit sans fil/NFC (en option).Après avoir installé le kit sans fil/NFC (en option), paramétrez l'appareil pour qu'il utilise cette fonction.

L'imprimante NFC (Near Field Communication) vous permet d'imprimer directement à partir de votre appareil mobile en tenant simplement votre appareil mobile au-dessus de l'étiquette NFC sur le kit sans fil/NFC (option LAN sans fil).Il ne nécessite pas l'installation d'un pilote d'imprimante ou la connexion à un point d'accès.Vous avez juste besoin d'un appareil mobile compatible NFC.Pour pouvoir utiliser cette fonction, une application doit être installée sur votre appareil mobile.

- Selon le matériau de la coque de l'appareil mobile, la reconnaissance NFC peut ne pas fonctionner correctement.
- Selon l'appareil mobile que vous utilisez, la vitesse de transmission peut être différente.
- Cette fonction est uniquement disponible sur les modèles disposant d'une étiquette NFC (voir « Description de l’appareil » à la page 21).
- L'utilisation d'une coque ou d'une batterie autre que celle qui équipe d'origine l'appareil mobile, ou d'une coque/autocollant métallique, peut bloquer le signal NFC.
- Si les appareils NFC ne peuvent toujours pas communiquer,
  - retirez le boîtier ou la coque de l'appareil mobile et essayez à nouveau.
  - Réinsérez la batterie de l'appareil mobile et essayez à nouveau.

Configuration requise

- NFC et Wi-Fi Direct activés, application compatible installée, appareil mobile avec Android OS 4.0 ou version supérieure.

Seule une version Android OS 4.1 ou supérieure active automatiquement la fonction Wi-Fi Direct sur votre appareil mobile lorsque vous activez la fonction NFC.Nous vous recommandons de mettre à niveau votre appareil mobile vers la version Android OS 4.1 ou supérieure pour utiliser la fonction NFC.

- Imprimante avec fonction Wi-Fi Direct activée (voir « Configuration de l'impression via Wi-Fi Direct pour mobiles » à la page 77).

Utilisation de la fonction NFC (option)

Applications apparentées

Il existe certaines applications qui peuvent être utilisées avec la fonction NFC.Ces applications peuvent être téléchargés dans le Google Play Store.

- **Samsung Mobile Print:** Permet aux utilisateurs d'imprimer, de scanner (uniquement si l'appareil de l'utilisateur permet de scanner) ou de télécopier (uniquement si l'appareil de l'utilisateur permet de télécopier) des photos, des documents et des pages Internet à partir d'un smartphone ou d'une tablette (voir « Utilisation de l'application Samsung Mobile Print » à la page 243).
- **Samsung Mobile Print Pro:** Aide les utilisateurs à obtenir une authentification aisément.Cette application vous permet d'obtenir une authentification d'utilisateur à l'aide de votre appareil mobile (voir « Utilisation de l'application Samsung Mobile Print Pro » à la page 236).
- **Samsung Mobile Print Manager:** Permet aux utilisateurs d'utiliser les fonctions de clonage et de paramétrage sans fil à l'aide de leur appareil mobile (voir « Utilisation de l'application Samsung Mobile Print Manager » à la page 239).

Utilisation de l'application Samsung Mobile Print Pro

Vous pouvez l'utiliser pour obtenir une authentification/un enregistrement depuis l'application **Samsung Mobile Print Pro**.

Authentification depuis l'appareil mobile

1. Vérifier que les fonctions NFC et Wi-Fi Direct sont activées sur votre appareil mobile et la fonction Wi-Fi Direct est activée sur votre imprimante.
2. Ouvrez l'application **Samsung Mobile Print Pro**.

> Si l'application **Samsung Mobile Print Pro** n'est pas installée sur votre téléphone, rendez-vous sur la boutique d'applications (Samsung Apps, Play Store, App Store) avec votre appareil mobile, téléchargez l'application et essayez à nouveau.

3. Saisissez l'**ID** et le **Mot de p.**.

   Utilisez le même identifiant de connexion, mot de passe que lors de la connexion de l’appareil (voir « Connexion » à la page 281).

Utilisation de la fonction NFC (option)

Si vous souhaitez changer le mot de passe, voir « Onglet Sécurité » à la page 314.

4 Positionnez l'étiquette de votre appareil mobile (elle se trouve généralement au dos de l'appareil mobile) au-dessus de l'étiquette NFC (NFC) de votre imprimante.

Attendez quelques secondes que l'appareil mobile se connecte à l'imprimante.

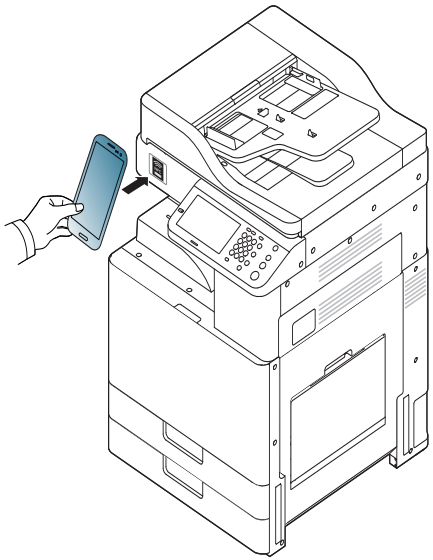

Sur certains appareils mobiles, l'étiquette NFC peut ne pas se trouver au dos de l'appareil mobile.Vérifiez l'emplacement de l'étiquette NFC sur votre appareil mobile avant d'établir la communication entre les étiquettes.

Enregistrement depuis l'appareil mobile

1 Vérifier que les fonctions NFC et Wi-Fi Direct sont activées sur votre appareil mobile et la fonction Wi-Fi Direct est activée sur votre imprimante.

2 Ouvrez l'application **Samsung Mobile Print Pro**.

Si l'application **Samsung Mobile Print Pro** n'est pas installée sur votre téléphone, rendez-vous sur la boutique d'applications (Samsung Apps, Play Store) avec votre appareil mobile, téléchargez l'application et essayez à nouveau.

3 Appuyez sur l'icône à l'écran **Samsung Mobile Print Pro**.

4 Sélectionnez **On** dans le menu **Phone login set as default**.

5 L'ID de l'appareil mobile s'affiche à l'écran de **Samsung Mobile Print Pro**.

Appuyez sur **Registration**.

Utilisation de la fonction NFC (option)

6 Saisissez **ID** , **Password**, **Domain**, et **Passcode**, puis cliquez sur **OK**.

Utilisez le même identifiant administrateur, mot de passe, domaine que lors de la connexion de l'appareil (voir « Connexion » à la page 281).

- Si vous souhaitez changer le mot de passe, voir « Onglet Sécurité » à la page 314.
- **Passcode** est utilisé si l'administrateur choisit la méthode de **Authentification à deux facteurs**.Vous devez saisir un code pour l'authentification.Le mot de passe et le code devraient être différents.Vous pouvez sélectionner **Authentification à deux facteurs** dans SyncThru™ Web Service, sélectionnez **Sécurité** > **Contrôle d'accès utilisateur** > **Authentificat.** > **Méthode d'authentification** > bouton **Options** > **Méthode de connexion** > **Authentification à deux facteurs**.

7 Positionnez l'étiquette de votre appareil mobile (elle se trouve généralement au dos de l'appareil mobile) au-dessus de l'étiquette NFC (NFC) de votre imprimante.

Attendez quelques secondes que l'appareil mobile se connecte à l'imprimante.

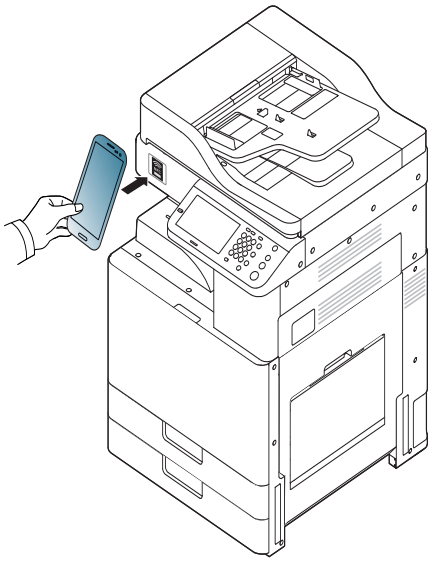

Sur certains appareils mobiles, l'étiquette NFC peut ne pas se trouver au dos de l'appareil mobile.Vérifiez l'emplacement de l'étiquette NFC sur votre appareil mobile avant d'établir la communication entre les étiquettes.

8 Le message Enregistrement terminé s'affiche sur l'écran tactile de l'imprimante.

Utilisation de la fonction NFC (option)

Utilisation de l'application Samsung Mobile Print Manager

Si vous possédez plusieurs imprimantes et que vous voulez paramétrer chaque imprimante de la même manière, vous pouvez le faire aisément à l'aide de l'application **Samsung Mobile Print Manager**.Touchez l'étiquette NFC de votre imprimante avec l'étiquette NFC de votre téléphone pour copier les paramètres et toucher l'imprimante que vous voulez paramétrer.

Lors de l'exportation des données, vous pouvez enregistrer plus d'une donnée.Lors de l'importation des données, vous pouvez sélectionner les données à importer dans une liste.

Exportation (copier le paramétrage sur votre appareil mobile)

1. Vérifier que les fonctions NFC et Wi-Fi Direct sont activées sur votre appareil mobile et la fonction Wi-Fi Direct est activée sur votre imprimante.
2. Ouvrez l'application **Samsung Mobile Print Manager** depuis votre appareil portable.

Si l'application **Samsung Mobile Print Manager** n'est pas installée sur votre téléphone, rendez-vous sur la boutique d'applications (Samsung Apps, Play Store) avec votre appareil mobile, téléchargez l'application et essayez à nouveau.

3. Appuyez sur **Exporter**.
4. Saisissez l'**ID** et le **Mot de p.**.

   Utilisez le même identifiant de connexion, mot de passe que lors de la connexion de l’appareil (voir « Connexion » à la page 281).

Si vous souhaitez changer le mot de passe, voir « Onglet Sécurité » à la page 314.

Utilisation de la fonction NFC (option)

5 Positionnez l'étiquette de votre appareil mobile (elle se trouve généralement au dos de l'appareil mobile) au-dessus de l'étiquette NFC (NFC) de votre imprimante.

Attendez quelques secondes que l'appareil mobile se connecte à l'imprimante.

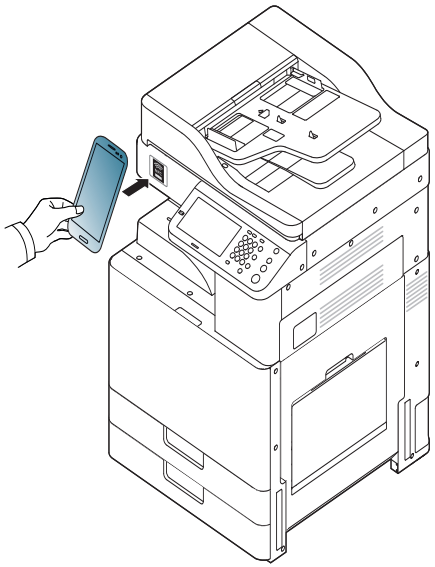

- Sur certains appareils mobiles, l'étiquette NFC peut ne pas se trouver au dos de l'appareil mobile.Vérifiez l'emplacement de l'étiquette NFC sur votre appareil mobile avant d'établir la communication entre les étiquettes.
- L'appareil est verrouillé pendant le clonage.

6 Sélectionnez les réglages que vous souhaitez appliquer, puis appuyez sur **OK**.

7 Suivez les instructions qui apparaissent sur l'écran de l'appareil mobile.

Importation (appliquer le paramétrage à l'appareil)

1 Vérifier que les fonctions NFC et Wi-Fi Direct sont activées sur votre appareil mobile et la fonction Wi-Fi Direct est activée sur votre imprimante.

2 Ouvrez l'application **Samsung Mobile Print Manager** depuis votre appareil portable.

Si l'application **Samsung Mobile Print Manager** n'est pas installée sur votre téléphone, rendez-vous sur la boutique d'applications (Samsung Apps, Play Store) avec votre appareil mobile, téléchargez l'application et essayez à nouveau.

3 Appuyez sur **Importer**.

4 Saisissez l'**ID** et le **Mot de p.**.

Utilisez le même identifiant de connexion, mot de passe que lors de la connexion de l'appareil (voir « Connexion » à la page 281).

Utilisation de la fonction NFC (option)

Si vous souhaitez changer le mot de passe, voir « Onglet Sécurité » à la page 314.

5 Sélectionnez les réglages que vous souhaitez copier.

6 Suivez les instructions qui apparaissent sur l'écran de l'appareil mobile.

7 Positionnez l'étiquette de votre appareil mobile (elle se trouve généralement au dos de l'appareil mobile) au-dessus de l'étiquette NFC (NFC) de votre imprimante.

Attendez quelques secondes que l'appareil mobile se connecte à l'imprimante.

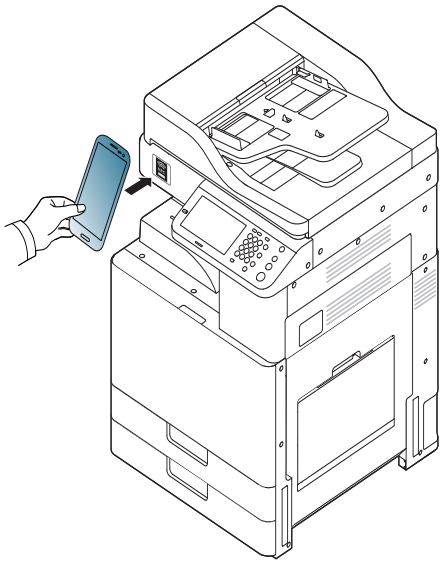

- Sur certains appareils mobiles, l'étiquette NFC peut ne pas se trouver au dos de l'appareil mobile.Vérifiez l'emplacement de l'étiquette NFC sur votre appareil mobile avant d'établir la communication entre les étiquettes.
- L'appareil est verrouillé pendant le clonage.

Configuration sans fil

Vous pouvez copier le paramétrage sans fil de votre téléphone vers votre imprimante en touchant l'étiquette NFC de votre imprimante avec votre appareil mobile.

1 Vérifier que les fonctions NFC et Wi-Fi Direct sont activées sur votre appareil mobile et la fonction Wi-Fi Direct est activée sur votre imprimante.

2 Ouvrez l'application **Samsung Mobile Print Manager** depuis votre appareil portable.

Si l'application **Samsung Mobile Print Manager** n'est pas installée sur votre téléphone, rendez-vous sur la boutique d'applications (Samsung Apps, Play Store) avec votre appareil mobile, téléchargez l'application et essayez à nouveau.

Utilisation de la fonction NFC (option)

3 L'écran de **Samsung Mobile Print Pro** s'affiche sur votre appareil mobile.

Appuyez sur **Wi-Fi Setup**.

4 Saisissez l'**ID** et le **Mot de p.**.

Utilisez le même identifiant de connexion, mot de passe que lors de la connexion de l'appareil (voir « Connexion » à la page 281).

Si vous souhaitez changer le mot de passe, voir « Onglet Sécurité » à la page 314.

5 Si le point d'accès (ou le routeur sans fil) est connecté, la fenêtre de confirmation de connexion apparaît, cliquez ensuite sur **OK**. Si le point d'accès (ou le routeur sans fil) n'est pas connecté, sélectionnez le point d'accès (routeur sans fil) souhaité puis cliquez sur **OK**, cliquez ensuite sur **OK**.

6 Positionnez l'étiquette de votre appareil mobile (elle se trouve généralement au dos de l'appareil mobile) au-dessus de l'étiquette NFC (NFC) de votre imprimante.

Attendez quelques secondes que l'appareil mobile se connecte à l'imprimante.

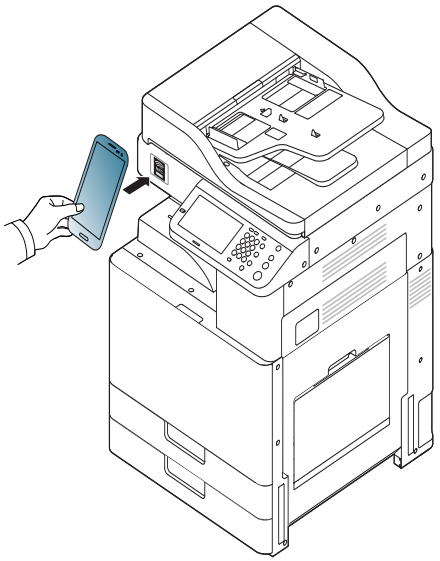

Sur certains appareils mobiles, l'étiquette NFC peut ne pas se trouver au dos de l'appareil mobile.Vérifiez l'emplacement de l'étiquette NFC sur votre appareil mobile avant d'établir la communication entre les étiquettes.

7 Suivez les instructions qui apparaissent sur l'écran de l'appareil mobile.

Utilisation de la fonction NFC (option)

Utilisation de l'application Samsung Mobile Print

Samsung Mobile Print est une application gratuite qui permet aux utilisateurs d'imprimer, de scanner (uniquement avec les imprimantes multifonctions) ou de télécopier (uniquement avec les imprimantes multifonctions) des photos, des documents et des pages Internet à partir d'un smartphone ou d'une tablette.

Impression

1 Vérifiez que les fonctions NFC et Wi-Fi Direct sont activées sur votre appareil mobile et que la fonction Wi-Fi Direct est activée sur votre imprimante.

2 Ouvrez l'application **Samsung Mobile Print**.

Si l'application **Samsung Mobile Print** n'est pas installée sur votre téléphone, rendez-vous sur la boutique d'applications (Samsung Apps, Play Store, App Store) avec votre appareil mobile, téléchargez l'application et essayez à nouveau.

3 Sélectionnez le mode Impression.

4 Sélectionnez le contenu que vous souhaitez imprimer.

Au besoin, modifiez l'option d'impression en appuyant sur l'icône .

5 Positionnez l'étiquette de votre appareil mobile (elle se trouve généralement au dos de l'appareil mobile) au-dessus de l'étiquette NFC (NFC) de votre imprimante.

Attendez quelques secondes pour que l'appareil mobile se connecte à l'imprimante.

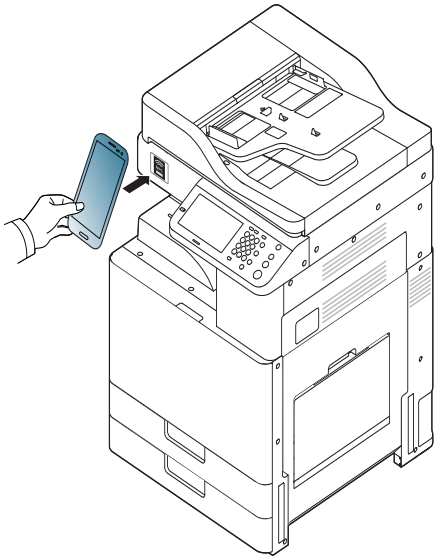

Utilisation de la fonction NFC (option)

Sur certains appareils mobiles, l'étiquette NFC peut ne pas se trouver au dos de l'appareil mobile.Vérifiez l'emplacement de l'étiquette NFC sur votre appareil mobile avant d'établir la communication entre les étiquettes.

6 L'imprimante démarre l'impression.

Numérisation

1 Vérifiez que les fonctions NFC et Wi-Fi Direct sont activées sur votre appareil mobile et que la fonction Wi-Fi Direct est activée sur votre imprimante.

2 Ouvrez l'application **Samsung Mobile Print**.

Si l'application **Samsung Mobile Print** n'est pas installée sur votre téléphone, rendez-vous sur la boutique d'applications (Samsung Apps, Play Store, App Store) avec votre appareil mobile, téléchargez l'application et essayez à nouveau.

3 Sélectionnez le mode Numérisation.

4 Placez un document individuel sur la vitre d'exposition, ou chargez les documents face imprimée vers le haut dans le chargeur de documents (voir « Chargement des originaux » à la page 81).

Au besoin, changez l'option de numérisation en appuyant sur l'icône .

5 Positionnez l'étiquette de votre appareil mobile (elle se trouve généralement au dos de l'appareil mobile) au-dessus de l'étiquette NFC (NFC) de votre imprimante.

Attendez quelques secondes pour que l'appareil mobile se connecte à l'imprimante.

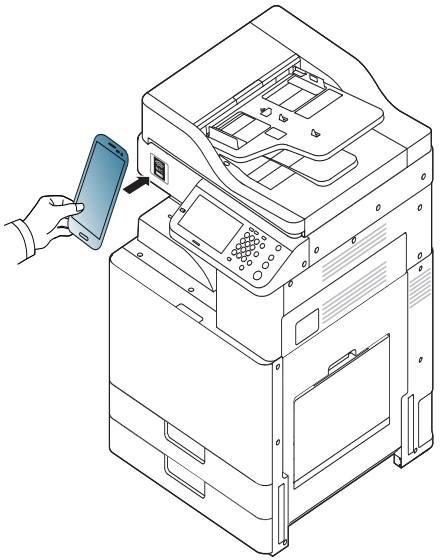

Utilisation de la fonction NFC (option)

Sur certains appareils mobiles, l'étiquette NFC peut ne pas se trouver au dos de l'appareil mobile.Vérifiez l'emplacement de l'étiquette NFC sur votre appareil mobile avant d'établir la communication entre les étiquettes.

6 L'imprimante démarre la numérisation du contenu.

Les données numérisées sont enregistrées sur votre appareil mobile.

Si vous désirez poursuivre la numérisation, suivez les instructions sur l'écran de l'application.

Envoi d'une télécopie

1 Vérifiez que les fonctions NFC et Wi-Fi Direct sont activées sur votre appareil mobile et que la fonction Wi-Fi Direct est activée sur votre imprimante.

2 Ouvrez l'application **Samsung Mobile Print**.

Si l'application **Samsung Mobile Print** n'est pas installée sur votre téléphone, rendez-vous sur la boutique d'applications (Samsung Apps, Play Store, App Store) avec votre appareil mobile, téléchargez l'application et essayez à nouveau.

3 Sélectionnez le mode Télécopie.

4 Sélectionnez le contenu que vous souhaitez télécopier.

Au besoin, saisissez le numéro de fax et changez l'option de télécopie en appuyant sur l'icône ⚙.

Utilisation de la fonction NFC (option)

5 Positionnez l'étiquette de votre appareil mobile (elle se trouve généralement au dos de l'appareil mobile) au-dessus de l'étiquette NFC (NFC) de votre imprimante.

Attendez quelques secondes pour que l'appareil mobile se connecte à l'imprimante.

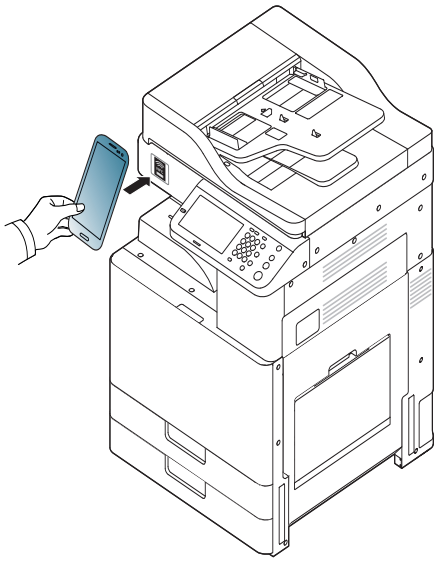

Sur certains appareils mobiles, l'étiquette NFC peut ne pas se trouver au dos de l'appareil mobile.Vérifiez l'emplacement de l'étiquette NFC sur votre appareil mobile avant d'établir la communication entre les étiquettes.

6 L'imprimante démarre l'envoi de la télécopie du contenu.

Applications mobiles compatibles

Applications disponibles

- **Samsung Mobile Print: Samsung Mobile Print** est une application gratuite qui permet aux utilisateurs d'imprimer, de scanner (uniquement si l'appareil de l'utilisateur permet de scanner) ou de télécopier (uniquement si l'appareil de l'utilisateur permet de télécopier) des photos, des documents et des pages Internet à partir d'un smartphone ou d'une tablette.**Samsung Mobile Print** est compatible non seulement avec votre smartphone Android et iOS, mais également avec votre iPod Touch et tablet PC.Il permet de connecter votre périphérique mobile à une imprimante Samsung connectée au réseau, ou à une imprimante sans fil par le biais d'un point d'accès Wi-Fi.L'installation d'un nouveau pilote ou le paramétrage du réseau sont inutiles : installez tout simplement l'application **Samsung Mobile Print**, qui détectera automatiquement les imprimantes Samsung compatibles.En plus de l'impression de photos, de pages Internet et de fichiers PDF, la numérisation est également prise en charge.Si vous possédez une imprimante multifonctions Samsung, vous pouvez numériser n'importe quel document au format JPG, PDF ou PNG, pour pouvoir l'afficher rapidement et facilement sur votre appareil mobile (voir « Utilisation de l'application Samsung Mobile Print » à la page 243).
- **Samsung Mobile Print Pro:** Aide les utilisateurs à obtenir une authentification aisément.Cette application vous permet d'obtenir une authentification d'utilisateur à l'aide de votre appareil mobile (voir « Utilisation de l'application Samsung Mobile Print Pro » à la page 236).
- **Samusng Mobile Print Manager:** Permet aux utilisateurs d'utiliser les fonctions de clonage et de paramétrage sans fil à l'aide de leur appareil mobile (voir « Utilisation de l'application Samsung Mobile Print Manager » à la page 239).

Téléchargement des applications

Pour télécharger des applications, rendez-vous sur la boutique d'applications (Play Store, App Store) de votre périphérique mobile et recherchez simplement « **Samsung Mobile Print /Samsung Mobile Print Pro/Samusng Mobile Print Manager**. »Vous pouvez également consulter iTunes pour connaître les périphériques Apple sur votre ordinateur.

- **Samsung Mobile Print**
  - **Android:** Recherchez **Samsung Mobile Print** dans le Play Store puis téléchargez l'application.
  - **iOS:** Recherchez **Samsung Mobile Print** dans l'App Store puis téléchargez l'application.
- **Samsung Mobile Print Pro/Samusng Mobile Print Manager**
  - **Android:** Recherchez **Samsung Mobile Print Pro** ou **Samusng Mobile Print Manager** dans le Play Store puis téléchargez l'application.

Applications mobiles compatibles

Systèmes d'exploitation mobiles pris en charge

- **Samsung Mobile Print**
  - Android OS 2.3 ou supérieur
  - iOS 5,0 ou supérieur
- **Samsung Mobile Print Pro/Samusng Mobile Print Manager**
  - NFC et Wi-Fi Direct activés, l'application mobile prise en charge, périphérique mobile installé avec Android 4.0 ou supérieur.

Mopria™

Seules les appareils certifiés Mopria peuvent utiliser la fonction **Mopria**.Cocher la case pour laquelle votre appareil a été livré pour le logo de certification Mopria.

Mopria™ Print Service est une solution mobile d'impression qui améliore la nouvelle fonction d'impression sur n'importe quel téléphone Android ou tablette (version Android 4.4 ou ultérieure).Grâce à ce service, vous pouvez connecter et imprimer vers n'importe quelle imprimante certifiée Mopria sur le même réseau que votre appareil mobile sans configuration supplémentaire.De nombreuses applications Android natives prennent en charge l'impression, y compris Chrome, Gmail, Gallery, Drive et Quickoffice.

Configuration de l'appareil pour impression Mopria

Les protocoles Bonjour(mDNS) et IPP sont requis sur votre appareil pour utiliser la fonction **Mopria**.Effectuez les étapes suivantes pour activer la fonction **Mopria**.

1. S'assurer que l'appareil est connecté au réseau.
2. Sur votre ordinateur, ouvrez un navigateur web (Internet Explorer, Safari ou Firefox) et tapez l'adresse IP de l'appareil dans la barre d'adresse.Ensuite, appuyez sur Entrer.

   Par exemple:

   http://192.168.1.133/

3. Cliquez sur **Conn** en haut à droite du site Internet SyncThru™ Web Service.
4. Saisissez l'**ID** et le **Mot de p.**.

   Utilisez le même identifiant de connexion, mot de passe que lors de la connexion de l'appareil (voir « Connexion » à la page 281).

Si vous souhaitez changer le mot de passe, voir « Onglet Sécurité » à la page 314.

5. Lorsque la fenêtre SyncThru™ Web Service s'ouvre, cliquez sur **Paramètres** > **Paramètres réseau** > **TCP/IP, LPR, IPP standard** > **IPP**.Ensuite, sélectionnez **Activer**.
6. Cliquez sur **Paramètres** > **Paramètres réseau** > **mDNS**.Ensuite, sélectionnez **Activer**.
7. Cliquez sur **Sécurité** > **Sécurité du système** > **Gestion de fonctionnalité** > **Mopria**.Ensuite, sélectionnez **Activer**.

Mopria™

Configuration de Mopria sur votre appareil mobile

Si vous n'avez pas l'application **Mopria Print Service** installée sur votre appareil mobile, ouvrez l'app store (Play Store, App Store) sur votre appareil mobile, recherchez,**Mopria Print Service**, puis téléchargez et installez l'application.

1 Dans le menu **Settings** de votre appareil Android, appuyez sur **Printing**.

L'emplacement de cette option peut changer selon votre appareil mobile.Si vous ne pouvez pas repérer l'option **Printing**, se reporter au manuel d'utilisation de votre appareil mobile.

2 Dans **Print Services**, tapez **Mopria Print Service**.

3 Tapez sur le curseur **On/Off** pour activer le **Mopria Print Service**.

Impression via Mopria

Pour imprimer via Mopria sur un appareil Android :

1 ouvrez l'e-mail, la photo, la page Internet ou le document que vous souhaitez imprimer.

2 Tapez sur **Imprimer** sur le menu dans l'application.

3 Sélectionnez **votre imprimante**, puis configurez les options d'impression.

4 Touchez à nouveau **Imprimer** pour imprimer le document.

Pour annuler une tâche d'impression:Sélectionnez et supprimez le document dans la liste d'attente d'impression de la **Barre de notification**.

AirPrint

Seuls les appareils homologués AirPrint peuvent utiliser la fonction AirPrint.Vérifiez si sur l'emballage dans lequel votre appareil vous a été livré figure la marque de certification AirPrint.

AirPrint permet d'imprimer depuis iPhone, iPad et iPod touch utilisant la dernière version iOS.

Configuration d'AirPrint

Les protocoles Bonjour(mDNS) et IPP sont requis sur votre appareil pour pouvoir utiliser la fonction **AirPrint**.Vous pouvez activer la fonction **AirPrint** de l'une des façons suivantes.

1. Vérifiez si l'appareil est correctement raccordé au réseau.
2. Démarrez un navigateur Web, comme Internet Explorer, Safari, ou Firefox, et entrez la nouvelle adresse IP de votre appareil dans la fenêtre du navigateur.

   Par exemple :

   http://192.168.1.133/

3. Cliquez sur **Conn** en haut à droite du site Internet SyncThru™ Web Service.
4. Saisissez l'**ID** et le **Mot de p.**.

   Utilisez le même identifiant de connexion, mot de passe que lors de la connexion de l'appareil (voir « Connexion » à la page 281).

Si vous souhaitez changer le mot de passe, voir « Onglet Sécurité » à la page 314.

5. Lorsque la fenêtre SyncThru™ Web Service s'ouvre, cliquez sur **Paramètres** > **Paramètres réseau**.
6. Cliquez sur **AirPrint**.

Impression via AirPrint

Par exemple, le manuel de l'iPad fournit les instructions suivantes :

1. ouvrez l'e-mail, la photo, la page Internet ou le document que vous souhaitez imprimer.
2. touchez l'icône d'action ( ).
3. sélectionnez **le nom de votre pilote d'impression** et le menu d'option à configurer.
4. touchez le bouton **Imprimer**.lancez l'impression.

AirPrint

Annulation d'une tâche d'impression :pour annuler une tâche d'impression ou pour visualiser le résumé d'impression, cliquez sur l'icône du centre d'impression ( ) dans la zone multitâches.Vous pouvez cliquer sur Annuler dans le centre d'impression.

Samsung Cloud Print

Samsung Cloud Print est un service gratuit qui vous permet d'imprimer ou de numériser depuis votre smartphone ou tablette vers votre imprimante ou imprimante multifonction (MFP) Samsung en passant par le Cloud.Après avoir installé l'application Samsung Cloud Print, vous pouvez vous inscrire au service Samsung Cloud Print en utilisant simplement votre numéro de téléphone mobile pour vous connecter.Aucune autre connexion de compte n'est nécessaire, mais vous pouvez également lier l'application à votre compte Samsung si vous le souhaitez.

Reportez-vous au site internet de Samsung (www.samsungcloudprint.com) pour obtenir davantage d'informations sur Samsung Cloud Print.

Si vous appuyez sur le bouton ( ) dans l'application Samsung Cloud Print, votre appareil mobile et l'imprimante ou le MFP peuvent être jumelés par un code QR ou en saisissant manuellement l'adresse Mac.Une fois les appareils jumelés, vous pouvez imprimer ou numériser quel que soit l'endroit où vous vous trouvez.

Enregistrement de votre imprimante sur le serveur Samsung Cloud

Enregistrement depuis un navigateur Web

Assurez-vous que l'imprimante est sous tension et qu'elle est connectée à un réseau filaire ou sans fil comportant un accès à Internet.

1. Ouvrez le navigateur Web.
2. Saisissez l'adresse IP de votre imprimante dans le champ d'adresse, puis appuyez sur la touche Entrée ou cliquez sur **Atteindre**.
3. Cliquez sur **Conn** en haut à droite du site Internet SyncThru™ Web Service.
4. Saisissez l'**ID** et le **Mot de p.**.

   Utilisez le même identifiant de connexion, mot de passe que lors de la connexion de l’appareil (voir « Connexion » à la page 281).

Samsung Cloud Print

Si vous souhaitez changer le mot de passe, voir « Onglet Sécurité » à la page 314.

5 Lorsque la fenêtre **SyncThru™ Web Service** s'ouvre, cliquez sur **Paramètres** > **Paramètres réseau** > **Samsung Cloud Print**.

Si l'onglet **XOA** est affiché, appuyez sur **XOA** > **Agent Samsung Cloud** dans **SyncThru™ Web Service**.

6 Désormais, votre imprimante est enregistrée dans le service Samsung Cloud Print.

Utilisation de Samsung Cloud Print

Assurez-vous que l'imprimante est sous tension et qu'elle est connectée à un réseau filaire ou sans fil comportant un accès à Internet.

Enregistrement d'une imprimante à partir d'une application sur un périphérique mobile

Les étapes suivantes sont un exemple d'utilisation de l'application **Samsung Cloud Print** sur un téléphone mobile Android.

1 Ouvrez l'application **Samsung Cloud Print**.

Si l'application **Samsung Cloud Print** n'est pas installée sur votre téléphone, rendez-vous sur la boutique d'applications (Samsung Apps, Play Store, App Store) avec votre appareil mobile, téléchargez l'application et essayez à nouveau.

2 Appuyez sur la touche ( ) à partir de l'application Samsung Cloud Print.

3 Votre appareil mobile et l'imprimante ou MFP seront jumelés par saisie NFC, code QR ou saisie manuelle de l'adresse Mac.

Impression à partir d'une application sur un périphérique mobile

Les étapes suivantes sont un exemple d'utilisation de l'application **Samsung Cloud Print** sur un téléphone mobile Android.

Samsung Cloud Print

1 Ouvrez l'application **Samsung Cloud Print**.

Si l'application **Samsung Cloud Print** n'est pas installée sur votre téléphone, rendez-vous sur la boutique d'applications (Samsung Apps, Play Store, App Store) avec votre appareil mobile, téléchargez l'application et essayez à nouveau.

2 Touchez le bouton de sélection d'options du document que vous souhaitez imprimer.

3 Si vous le souhaitez, configurez les options d'impression.

4 Touchez **Send Job**.

Numérisation et envoi vers Samsung Cloud Print

Vous pouvez numériser une image et enregistrer les données numérisées dans **Samsung Cloud Print**.

1 Placez un document individuel sur la vitre d'exposition, ou chargez les documents face imprimée vers le haut dans le chargeur de documents (voir « Chargement des originaux » à la page 81).

2 Appuyez sur **Samsung Cloud** depuis le panneau de commande.

3 Saisissez le code pays et le numéro de téléphone du destinataire.

4 Saisissez les informations de l'expéditeur.

5 Saisissez un nom de fichier pour enregistrer les données de numérisation.

Vous pouvez configurer le nom du fichier depuis SyncThru™ Web Service.Ouvrez le navigateur Web de votre ordinateur en réseau et tapez l'adresse IP de votre appareil.Lorsque SyncThru™ Web Service s'ouvre, cliquez sur l'onglet **Paramètres** > **Paramètres de la machine** > **Samsung Cloud** > **Nom de fichier**.

6 Appuyez sur le bouton (**Départ**) pour numériser et enregistrer le fichier dans le serveur Samsung Cloud.

Si l'utilisateur n'est pas enregistré dans **Samsung Cloud Print**, une fenêtre de confirmation apparaît.Sélectionner ou non une tâche en cours.

PrinterOn

L'enregistrement de votre imprimante **PrinterOn**-activée Samsung sur le service **PrinterOn** vous permet d'imprimer des documents sur cette imprimante partout dans le monde.Le service **PrinterOn** vous permet également d'imprimer directement à partir de l'application mobile **PrinterOn** de votre iOS ou appareil Android.Après avoir installé l'application mobile **PrinterOn**, vous pouvez enregistrer votre appareil sur le service **PrinterOn** en utilisant votre numéro de téléphone mobile pour vous authentifier.

Pour utiliser la fonction **PrinterOn**, vous devez enregistrer votre imprimante sur le site Internet **PrinterOn** (www.printeron.com).

Seuls les administrateurs peuvent enregistrer ou configurer une imprimante sur le service **PrinterOn**.

Ce chapitre n'explique pas toutes les fonctions du service **PrinterOn**.Il explique à la place comment enregistrer une imprimante sur le service **PrinterOn** sur le panneau de commande de l'appareil et le SyncThru™ Web Service.

Pour plus d'informations sur le service **PrinterOn**, consultez le site Internet **PrinterOn** (www.printeron.com).

Enregistrement de votre imprimante sur le service PrinterOn

Pour enregistrer votre imprimante sur le service **PrinterOn**, vous devez activer la fonction **PrinterOn** de l'appareil sur le panneau de commande ou le SyncThru™ Web Service.

Enregistrement à partir du panneau de commande

Avant de commencer ce processus, assurez-vous que votre imprimante est allumée et puisse être connectée à Internet.

1. Touchez **PrinterOn** sur l'écran tactile.
2. Lorsque la fenêtre de dialogue apparaît, touchez **OK**.

   Votre imprimante est maintenant enregistrée sur le service **PrinterOn**.

Enregistrement depuis un navigateur Web

Avant de commencer ce processus, assurez-vous que votre imprimante est allumée et puisse être connectée à Internet.

1 Sur votre ordinateur, ouvrez un navigateur Internet comme Firefox, Chrome ou Internet Explorer.

2 Dans la barre d'adresse de notre navigateur Internet, tapez l'adresse IP de votre imprimante.

3 Lorsque le site Internet SyncThru™ Web Service s'affiche, cliquez sur **Ouverture de session**.

4 Saisissez l'**ID** et le **Mot de p.**.

Utilisez le même identifiant de connexion, mot de passe que lors de la connexion de l'appareil (voir « Connexion » à la page 281).

5 Lorsque la fenêtre **SyncThru™ Web Service** s'ouvre, cliquez sur **Paramètres** > **Paramètres réseau** > **PrinterOn Cloud Print**.

Si l'onglet **XOA** est affiché, appuyez sur **XOA** > **PrinterOn Cloud Print** dans **SyncThru™ Web Service**.

6 Sélectionnez **Activer** pour le paramètre **Protocole PrinterOn Cloud Print**.

7 Cliquez sur **Appliquer**.

Votre imprimante est maintenant enregistrée sur le service **PrinterOn**.

PrinterOn

Utilisation du service PrinterOn

Pour savoir comment imprimer à l'aide du service **PrinterOn**, se reporter au site Internet du service **PrinterOn** (www.printeron.com).

Google Cloud Print™

Google Cloud Print™ est un service vous permettant d'effectuer une impression sur une imprimante, à l'aide de votre smartphone, de votre tablette, ou de tout autre périphérique connecté à Internet.Enregistrez tout simplement votre compte Google sur l'imprimante : vous êtes alors prêt à utiliser le service Google Cloud Print™.Vous pouvez imprimer votre document ou votre e-mail à l'aide du système d'exploitation Chrome, du navigateur Chrome, ou d'une application Gmail™/ Google Docs™ de votre périphérique mobile, aussi vous n'avez pas besoin d'installer le pilote d'impression sur le périphérique mobile.Consultez le site Internet de Google (http://google.com/cloudprint/learn/ ou http://support.google.com/cloudprint) pour plus d'informations sur Google Cloud Print™.

Enregistrement de votre compte Google sur l'imprimante

Enregistrement depuis le navigateur Chrome

- Assurez-vous que l'imprimante est sous tension et qu'elle est connectée à un réseau filaire ou sans fil comportant un accès à Internet.
- Vous devez créer votre compte Google à l'avance.

1. Ouvrez le navigateur Chrome.
2. Rendez-vous sur www.google.com.
3. Connectez-vous au site Internet de Google à l'aide de votre adresse Gmail™.
4. Saisissez l'adresse IP de votre imprimante dans le champ d'adresse, puis appuyez sur la touche Entrée ou cliquez sur **Atteindre**.
5. Cliquez sur **Conn** en haut à droite du site Internet SyncThru™ Web Service.
6. Saisissez l'**ID** et le **Mot de p.**.

   Utilisez le même identifiant de connexion, mot de passe que lors de la connexion de l'appareil (voir « Connexion » à la page 281).

Si l'environnement réseau utilise un serveur proxy, vous devez configurer l'IP du proxy et le numéro de port dans **Paramètres** > **Paramètres réseau** > **Proxy**.Contactez votre fournisseur de services en réseau ou votre administrateur du réseau pour plus d'informations.

7. Lorsque la fenêtre **SyncThru™ Web Service** s'ouvre, cliquez sur **Paramètres** > **Paramètres réseau** > **Google Cloud Print**.
8. Saisissez le nom et la description de votre imprimante.
9. Cliquez sur **Enregistrer**.

   La fenêtre surgissante de confirmation apparaît.

Google Cloud Print™

Si vous avez configuré le navigateur pour bloquer les fenêtres surgissantes, la fenêtre de confirmation n'apparaîtra pas.Autorisez le site à afficher des fenêtres surgissantes.

10 Cliquez sur **Terminer l'enregistrement de l'imprimante**.

11 Cliquez sur **Gestion de vos imprimantes**.

Désormais, votre imprimante est enregistrée dans le service Google Cloud Print™.

Les périphériques prenant en charge Google Cloud Print™ apparaîtront dans la liste.

Impression à l'aide de Google Cloud Print™

La procédure d'impression varie selon l'application ou le périphérique que vous utilisez.Vous pouvez consulter la liste des applications prenant en charge le service Google Cloud Print™.

Assurez-vous que l'imprimante est sous tension et qu'elle est connectée à un réseau filaire ou sans fil comportant un accès à Internet.

Impression à partir d'une application sur un périphérique mobile

Les étapes suivantes sont un exemple d'utilisation de l'application Google Docs™ sur un téléphone mobile Android.

1 Installez l'application Cloud Print sur votre périphérique mobile.

Si vous ne possédez pas l'application, téléchargez-la dans la boutique d'applications, comme l'Android Market ou l'App Store.

2 Accédez à l'application Google Docs™ sur votre périphérique mobile.

3 Touchez le bouton d'options du document que vous souhaitez imprimer.

4 Touchez le bouton d'envoi .

5 Touchez le bouton Cloud Print .

6 Si vous le souhaitez, configurez les options d'impression.

7 Touchez **Click here to Print**.

Google Cloud Print™

Impression à partir du navigateur Chrome

Les étapes suivantes ont un exemple d'utilisation du navigateur Chrome.

1. Lancez Chrome.
2. Ouvrez le document ou l'e-mail que vous souhaitez imprimer.
3. Cliquez sur l'icône en forme de clé située en haut à droite du navigateur.
4. Cliquez sur **Imprimer**.Un nouvel onglet apparaît pour l'impression.
5. Sélectionnez **Imprimer avec Google Cloud Print**.
6. Cliquez sur le bouton **Imprimer**.

11. Utilisation d'un dossier partagé, d'un document enregistré et d'un USB

Ce chapitre explique l'utilisation de dossier partagé, document enregistré et USB avec votre appareil.

Il contient les sections suivantes :

- **Présentation de l'écran Dossier partagé** 263
- **Utilisation du dossier partagé** 264
- **Présentation de l'écran Documents enregistrés** 266
- **Enregistrement de documents dans Documents enregistrés** 267
- **Présentation de l’écran USB** 268
- **À propos des périphériques à mémoire flash USB** 269
- **Impression depuis un périphérique de stockage USB** 271
- **Numérisation vers un dispositif de mémoire USB** 273

Présentation de l'écran Dossier partagé

Cette fonction vous permet d'utiliser la mémoire de l'appareil comme dossier partagé.L'avantage de cette fonction est que vous pouvez utiliser facilement le dossier partagé grâce à votre ordinateur.

Pour utiliser la fonction **Dossier partagé**, appuyez sur **Dossier partagé** sur l'écran d'affichage.

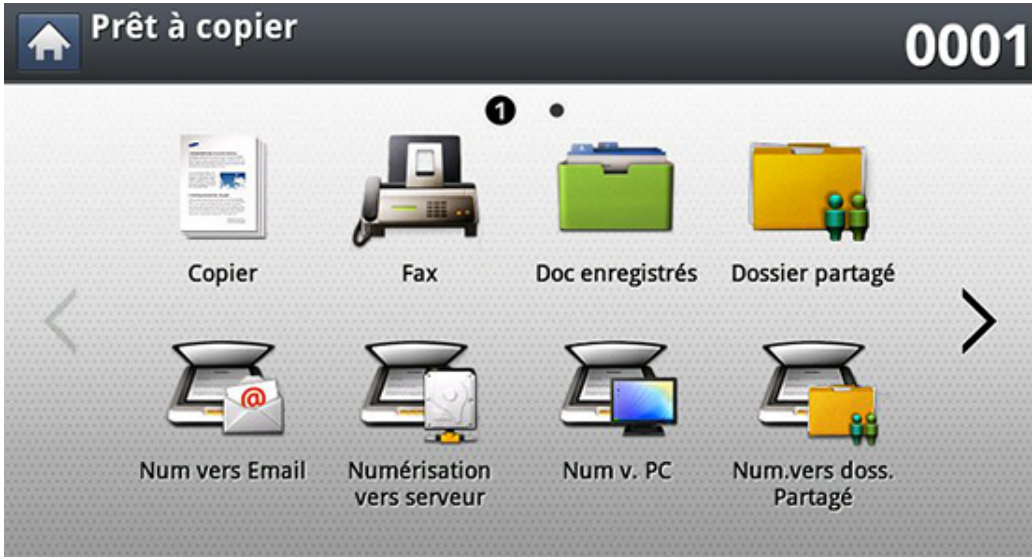

- Cette option est disponible lorsque le périphérique de stockage de masse (disque dur) est installé.
- L'administrateur peut définir un identifiant et un mot de passe pour limiter l'accès des utilisateurs et également définir le nombre d'utilisateurs simultanés.

- **nfsroot:** Créez un nouveau dossier dans le répertoire nfsroot.
- **Renom:** Vous pouvez renommer les données stockées dans le dossier partagé.
- **Suppr.:** Vous pouvez supprimer les données stockées dans le dossier partagé.
- **Impr.:** Vous pouvez imprimer les données stockées dans le dossier partagé.

Utilisation du dossier partagé

Vous pouvez utiliser le dossier partagé de la même façon que vous utilisez un ordinateur normal.Créez, renommez et supprimez le dossier ou le fichier comme un dossier Windows normal.Vous stockez également des données numérisées dans le dossier partagé.Vous pouvez imprimer directement des fichiers stockés dans le dossier partagé.Vous pouvez imprimer des fichiers TIFF, JPEG et PRN.

Création d’un dossier partagé

1. Appuyez sur **Dossier partagé** sur l’écran d’affichage.
2. Appuyez sur l'icône ⊞ dans le coin supérieur droit pour créer un dossier.
3. Entrez un nom de dossier dans le champ vierge.
4. Appuyez sur **OK**.

Numérisation et envoi vers un dossier partagé

numérise et enregistre la numérisation dans le dossier partagé.

1. Placez les originaux face vers le haut dans le RADF ou placez un original unique sur la vitre d’exposition et fermez le RADF (voir « Chargement des originaux » à la page 81).
2. Appuyez sur **Num.vers doss.Partagé** sur l’écran d’affichage.
3. Appuyez sur le nom des données numérisées que vous souhaitez imprimer.
4. Cliquez sur l’onglet **Basique**.
5. Sélectionnez un dossier de stockage de l'image numérisée.Si vous ne sélectionnez pas de dossier, l’image numérisée est enregistrée dans la racine du répertoire.
6. Appuyez sur la zone de saisie **Nom fichier**.Le clavier contextuel s’affiche.
7. Saisissez un nom de fichier pour enregistrer les données de numérisation.
8. Définissez les fonctions de numérisation dans les onglets **Avancés**, **Image** ou **Sortie**, si nécessaire.
9. Appuyez sur le bouton (**Départ**) pour numériser et enregistrer le fichier.

   Si un original est placé sur la vitre d’exposition, l’appareil affiche la fenêtre vous demandant si vous souhaitez placer une autre page.Placez un autre original, puis appuyez sur **Oui**.Quand vous avez terminé, appuyez sur **Non** dans cette fenêtre.

Utilisation du dossier partagé

Imprimer à partir du dossier partagé

Vous pouvez également supprimer et renommer à partir du dossier partagé.

1. Appuyez sur **Dossier partagé** sur l’écran d’affichage.
2. Appuyez sur le nom des données numérisées que vous souhaitez imprimer.
3. Appuyez sur **Impr.**.
4. Si vous souhaitez personnaliser les paramètres d'impression, y compris le mode couleur, recto-verso et bien plus, à partir de l'écran d'affichage.
5. Appuyez sur (**Départ**) sur le panneau de commande pour lancer l'impression.

Présentation de l'écran Documents enregistrés

Vous pouvez enregistrer des documents envoyés d'ordinateurs dans **Doc enregistrés**.Les **Doc enregistrés** sont situés sur le périphérique de stockage de masse (disque dur) de votre appareil, ce qui signifie que les documents sont stockés sur le périphérique de stockage de masse (disque dur).Vous pouvez créer un mot de passe pour un certain document enregistré, afin que les utilisateurs non autorisés ne puissent pas y accéder.

Si des données importantes sont enregistrées dans **Doc enregistrés**, nous vous recommandons de sauvegarder régulièrement les données.Samsung décline toute responsabilité pour des dommages ou pertes de donnée résultant d'une utilisation abusive ou d'une défaillance de l'appareil.

Pour utiliser la fonction **Doc enregistrés**, appuyez sur **Doc enregistrés** sur l'écran d'affichage.

Doc enregistrés vous permet d'enregistrer les données numérisées sur le périphérique de stockage de masse (disque dur) de votre appareil.Les données enregistrées peut être envoyées vers différentes destinations, par exemple, **Fax**, **Email**, **Serveur** ou **USB**.

- **Public :** tous les utilisateurs peuvent accéder aux fichiers.
- **Masque:** définissez un mot de passe pour empêcher l'accès par des personnes non autorisées.

Enregistrement de documents dans Documents enregistrés

Lorsque vous utilisez un périphérique d'impression dans un bureau, une école, ou un autre établissement public, vous pouvez protéger vos documents personnels ou vos informations confidentielles en utilisant la fonction d'impression sécurisée.

1. Appuyez sur **Documents enregistrés** sur l'écran principal.
2. Appuyez sur l'onglet **Public** ou **Masque** : vous pouvez alors voir les fichiers enregistrés.

S'il n'y a aucun fichier, vous pouvez enregistrer des fichiers à partir de votre PC (voir « Mode d'impression » à la page 116).

3. Vous pouvez renommer, supprimer ou imprimer des fichiers.
4. Sélectionnez le document à imprimer.
5. Saisissez le mot de passe que vous avez défini à partir du pilote d'impression.
6. Imprimez ou supprimez le document.

Présentation de l’écran USB

Pour utiliser la fonctionnalité USB, appuyez sur **USB** dans l’écran d’affichage.

Si vous souhaitez utiliser cette fonctionnalité, vous devez insérer un périphérique de stockage USB dans le port USB de votre appareil.

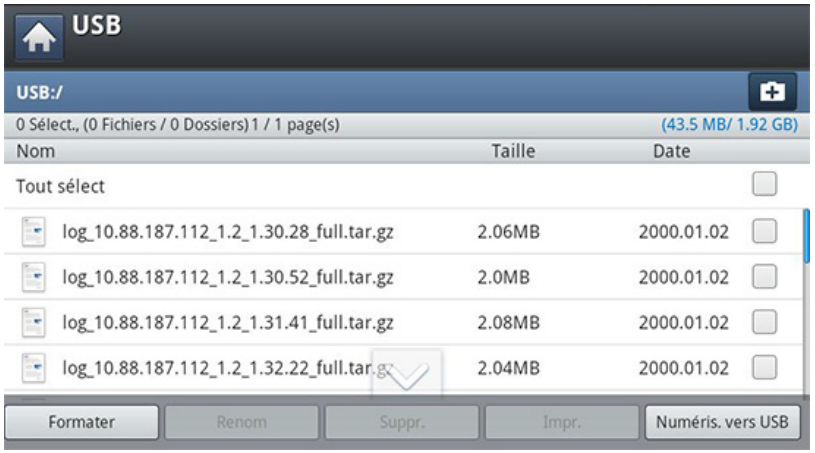

- **Affichage USB:** affiche des informations sur le dossier ou fichier.
- **Formater:** permet de formater un périphérique de stockage USB.
- **Renom:** permet de changer le nom du dossier ou fichier sélectionné.
- **Suppr. :** permet de supprimer le dossier ou fichier sélectionné.
- **Impr.:** Vous pouvez imprimer directement des fichiers stockés sur un périphérique de stockage USB.Vous pouvez imprimer des fichiers TIFF, JPEG, PDF, PRN et XPS (voir « Impression depuis un périphérique de stockage USB » à la page 271).
- **Numéris. vers USB:** fonction **Numéris. vers USB** (voir « Numérisation vers un dispositif de mémoire USB » à la page 273).

À propos des périphériques à mémoire flash USB

Les périphériques de stockage USB sont proposés avec différentes capacités mémoire et vous offrent de l'espace supplémentaire pour stocker des documents, des présentations, de la musique ou des vidéos, des photos haute résolution ou n'importe quel autre fichier que vous souhaitez stocker ou déplacer.

Voici ce que vous pouvez faire sur votre appareil à l'aide d'un dispositif de mémoire USB :

- numériser des documents et les enregistrer sur un périphérique de stockage USB ;
- imprimer des données stockées sur un périphérique de stockage USB ;
- formater un périphérique de stockage USB.

Votre appareil prend en charge les périphériques de stockage USB de type FAT16/FAT32 et dont la taille des secteurs est 512 octets.

Renseignez-vous sur le système de fichiers de votre périphérique de stockage USB auprès de votre revendeur.

Vous devez utiliser exclusivement un périphérique de stockage USB agréé équipé d'un connecteur type A.

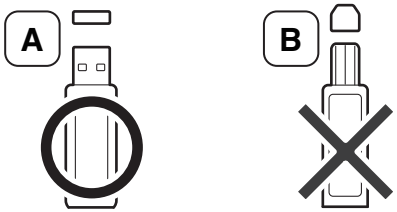

Utilisez un périphérique de stockage USB uniquement avec un connecteur protégé du métal.

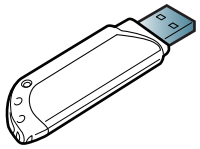

Utilisez uniquement des périphériques de stockage USB ayant reçu une certification de compatibilité. Dans le cas contraire, l'appareil pourrait ne pas les reconnaître.

Insérez un périphérique de stockage USB dans le port USB situé sur la façade de votre appareil.

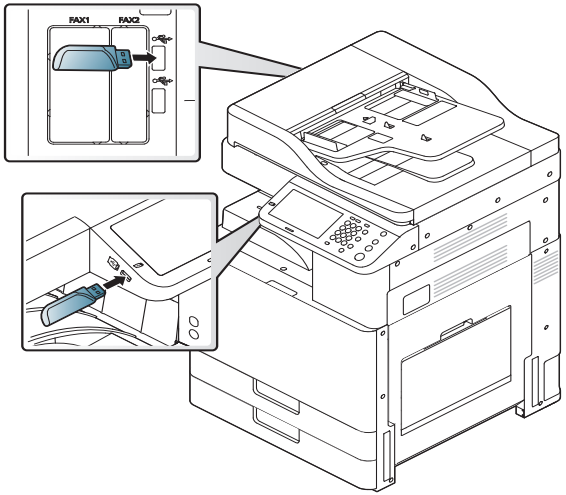

À propos des périphériques à mémoire flash

- Ne débranchez pas le périphérique de stockage USB lorsqu'il est en cours d'utilisation.La garantie de l'appareil ne couvre pas les utilisations incorrectes de l'utilisateur.
- Si votre périphérique de stockage USB possède des caractéristiques particulières, comme des paramètres de sécurité et des mots de passe, il se peut que votre appareil ne les détecte pas automatiquement.Pour plus de détails concernant ces fonctionnalités, consultez le Mode d'emploi du périphérique de stockage USB.

Impression depuis un périphérique de stockage USB

Vous pouvez imprimer directement des fichiers stockés sur un périphérique de stockage USB.Vous pouvez imprimer des fichiers TIFF, JPEG et PRN.Vous pouvez sélectionner 50 fichiers et les imprimer en même temps.

Types de fichiers compatibles avec l'option d'impression USB :

- **PRN :** seuls les fichiers créés par le pilote fourni avec votre appareil sont compatibles.Pour créer des fichiers PRN, cochez la case **Imprimer dans un fichier** lorsque vous imprimez un document.Ce dernier ne sera pas imprimé sur papier, mais enregistré au format PRN.Seuls les fichiers PRN créés de cette manière peuvent être directement imprimés à partir du périphérique de stockage USB (voir « Impression dans un fichier (PRN) » à la page 133).
- **TIFF:** TIFF 6.0 (ligne de base)
- **JPEG:** JPEG (ligne de base)
- **PDF:** PDF 1.7 et versions antérieures
- **XPS:** Utilisé pour imprimé des fichiers au format XPS.

Dans le cas des fichiers JPEG CMJN 8 bits, la tâche pourrait être annulée.

Pour imprimer un document à partir d'un périphérique de stockage USB :

1 Insérez un périphérique de stockage USB dans le port USB situé sur la façade de votre appareil.

Votre appareil détecte automatiquement le périphérique puis lit les données qui y sont stockées (voir « À propos des périphériques à mémoire flash USB » à la page 269).

- L'appareil ne peut pas détecter un périphérique de stockage USB non formaté.Formatez-le, puis réinsérez-le dans le port pour mémoire USB de votre appareil.
- L'appareil ne peut pas détecter le périphérique de stockage USB lorsqu'il se trouve en mode d'économie d'énergie.Attendez que l'appareil revienne au mode prêt, puis réinsérez le périphérique de stockage USB dans le port pour mémoire USB de votre appareil.

2 Appuyez sur **USB** sur l'écran d'affichage.

Impression depuis un périphérique de

3 L'appareil affiche tous les fichiers du périphérique de stockage USB.

Sélectionnez le fichier que vous souhaitez imprimer.Vous pouvez également sélectionner plusieurs fichiers si vous souhaitez imprimer plusieurs fichiers.

- Si le fichier est dans un dossier, appuyez sur le nom du dossier.Puis appuyez sur **Sélect.**.
- Si le fichier PDF sélectionné est protégé par un mot de passe, vous devez connaître ce dernier pour imprimer.Saisissez le mot de passe lorsque l'appareil demande le mot de passe de sécurité.Si vous ne connaissez pas le mot de passe, le travail d'impression sera annulé.

4 Appuyez sur **Impr.**.

5 Sélectionnez l'option appropriée.

Il est possible que certains menus ne s'affichent pas à l'écran.

- **COPIES:** permet de sélectionner le nombre de copies.
- **Mode coul.** (X322x/ X328x series uniquement)**:** permet de sélectionner le mode de couleur des copies.
- **Recto verso:** permet de réaliser des copies en mode recto/ verso.
- **Auto-ajus:** permet d'adapter votre travail d'impression au format de papier sélectionné, quelle que soit la taille du document.Sélectionnez un bac, puis appuyez sur **Activé**.
- **Aliment papier:** permet de sélectionner un bac qui contient le papier à imprimer.
- **Sortie:** Définit diverses options de sortie de l'appareil, comme l'option de production de copie.

6 Appuyez sur le bouton (**Départ**) pour imprimer le fichier.

7 Appuyez sur (**Retour**) pour revenir à l'écran précédent.

8 Lorsque la numérisation est terminée, vous pouvez retirer le périphérique de stockage USB de votre appareil.

Numérisation vers un dispositif de mémoire USB

- L'appareil ne peut pas détecter un périphérique de stockage USB non formaté.Formatez-le, puis réinsérez-le dans le port USB de votre appareil.
- L'appareil ne peut pas détecter le périphérique de stockage USB lorsqu'il se trouve en mode d'économie d'énergie.Attendez que l'appareil revienne au mode prêt, puis réinsérez le périphérique de stockage USB dans le port pour mémoire USB de votre appareil.

1 Insérez un périphérique de stockage USB dans le port USB situé sur la façade de votre appareil.

2 Placez les originaux face vers le haut dans le RADF ou placez un original unique sur la vitre d'exposition et fermez le RADF (voir « Chargement des originaux » à la page 81).

3 Appuyez sur **Numéris. vers USB** sur l'écran d'affichage.

4 Cliquez sur l'onglet **Basique**.

5 Sélectionnez un dossier de stockage de l'image numérisée.Si vous ne sélectionnez pas de dossier, l'image numérisée est enregistrée dans la racine du répertoire.

6 Appuyez sur la zone de saisie **Nom fichier**.Le clavier contextuel s'affiche.

7 Saisissez un nom de fichier pour enregistrer les données de numérisation.Appuyez sur **Fini**.

8 Définissez le **Format fich**, la **Résolution** et la **Luminosité**.

9 Au besoin, définissez les caractéristiques de numérisation dans les onglets **Avancés**, **Image** ou **Sortie** (voir « Modification des paramètres des fonctions de numérisation » à la page 186).

Numérisation vers un dispositif de mémoire

10 Appuyez sur le bouton (**Départ**) pour numériser et enregistrer le fichier.

Si un original est placé sur la vitre d'exposition, l'appareil affiche la fenêtre vous demandant si vous souhaitez placer une autre page.Placez un autre original, puis appuyez sur **Oui**.Quand vous avez terminé, appuyez sur **Non** dans cette fenêtre.

11 Lorsque la numérisation est terminée, vous pouvez retirer le périphérique de stockage USB de votre appareil.

12. Présentation des menus et fonctions avancées

Ce chapitre présente une vue d'ensemble des menus proposés par l'appareil et explique en détail le menu de configuration de l'appareil.Le menu Config appareil offre diverses options définies par des administrateurs pour utiliser pleinement l'appareil.Lisez attentivement ce chapitre pour comprendre les diverses fonctionnalités qu'offre l'appareil.

- Ce guide de l'administrateur décrit principalement les fonctionnalités que les administrateurs pourraient utiliser fréquemment les paramétrages à réaliser avant d'utiliser l'appareil.
- Pour certaines options, vous devez contacter votre fournisseur de service local pour définir le paramétrage.
- Certains menus peuvent ne pas s'afficher sur l'écran d'affichage en fonction des paramètres ou des modèles.Cela signifie que votre appareil ne les prend pas en charge.

Il contient les sections suivantes :

- **Présentation des menus** 276
- **Configuration de l'appareil** 281

Présentation des menus

Votre appareil est équipé de divers menus utiles tant pour les utilisateurs que les administrateurs.Avec les menus, les administrateurs peuvent définir les paramètres pour l'appareil ou utiliser les diverses fonctionnalités fournies.Vous pouvez accéder aux menus en appuyant sur l'écran d'affichage du panneau de commande.

Le tableau suivant montre les menus qu'offre votre appareil.Utilisez le tableau suivant pour visualiser la structure des menus.La colonne du menu affiche le menu principal et la colonne des options affiche ses sous-menus.

Certains menus peuvent ne pas s'afficher sur l'écran d'affichage en fonction des paramètres ou des modèles.Cela signifie que votre appareil ne les prend pas en charge.

Présentation des menus

USB [a] (voir « Présentation de l'écran USB » à la page 268)	Copier (voir « Copie » à la page 140)			Copie rapide (voir « Copie rapide » à la page 147)	Fax (voir « Télécopie (en option) » à la page 196)
Formater	Basique	Avancés	Image	COPIES	Basique
Renom	Aliment papier	Format d'origine	Type de document	Aliment papier	Saisie directe
Suppr.	Réduire/ Agrandir	Orientation original	Régler le fond	Réduire/Agrandir	Résolution
Impr.	Recto verso	ID copie	Effacer image verso	Recto Verso / N pages sur 1	Luminosité
Numéris. vers USB	Mode coul.	N pages sur 1	Effacer le bord	Sortie[b]	Carnet adresses
	Sortie	Livret		Mode coul.[c]	Pause
	Luminosité	Copie livre		Orientation original	Programmes
	Programmes	Filigrane		Luminosité	Avancés
		Données			Format d'origine
		Tâche comp			Recto verso
					Orientation original
					Envoi différé
					Tâche comp
					Image
					Type de document

a. Cette option est disponible quand la mémoire USB est insérée.
b. Certains menus ne sont disponibles que lorsque le finisseur en option est installé.
c. X322x/ X328x series uniquement.

Présentation des menus

Num vers Email (voir « Numérisation et envoi par e-mail » à la page 166)		Num v. PC(voir « Numérisation et envoi vers votre ordinateur » à la page 181)		Numérisation vers serveur(voir « Numérisation et envoi via SMB/FTP » à la page 174)		Numériser vers le Cloud Samsung(voir « Numérisation et envoi vers Samsung Cloud Print » à la page 255)	
Basique	Image	Ordinateurs	Sortie	Basique	Image	Basique	Image
Envoyer à moi-même	Type de document	Basique	Qualité	Nom fichier	Type de document	Numéro de téléphone du destinataire	Type de document
Nom fichier	Mode coul.	Emplacemt	Format fich	Format fich	Mode coul.	Information de l'expéditeur	Mode coul.
Format fich	Régler le fond	Luminosité		Résolution	Régler le fond	Nom fichier	Régler le fond
Résolution	Effacer image verso	Résolution		Luminosité	Effacer image verso	Résolution	Effacer image verso
Luminosité	Num vers bord	Avancés		Carnet adresses	Num vers bord	Luminosité	Num vers bord
Carnet adresses	Sortie	Recto verso		Programmes	Sortie	Avancés	Sortie
Programmes	Qualité	Format d'origine		Avancés	Qualité	Recto verso	Qualité
Avancés	Format fich	Orientation original		Recto verso	Format fich	Format d'origine	
Paramètr Email		Tâche comp		Format d'origine		Orientation original	
Recto verso		Image		Orientation original		Tâche comp	
Format d'origine		Type de document		Tâche comp			
Orientation original		Mode coul.					
Tâche comp		Régler le fond					
		Effacer image verso					
		Num vers bord					

Présentation des menus

Numéris. vers USB[a] (voir « Numérisation vers un dispositif de mémoire USB » à la page 273)		Num.vers doss.Partagé[b] (voir « Numérisation et envoi vers USB/dossier partagé » à la page 183)		Doc enregistrés (voir « Présentation de l'écran Documents enregistrés » à la page 266)	Dossier partagé[b] (voir « Présentation de l'écran Dossier partagé » à la page 263)
Basique	Image	Basique	Image	Public	Renom
Modif.	Type de document	Emplacemt	Type de document	Masque	Suppr.
Nom fichier	Mode coul.	Nom fichier	Mode coul.		Impr.
Format fich	Régler le fond	Format fich	Régler le fond		
Résolution	Effacer image verso	Résolution	Effacer image verso		
Luminosité	Num vers bord	Luminosité	Num vers bord		
Programmes	Sortie	Avancés	Sortie		
Avancés	Qualité	Recto verso	Qualité		
Recto verso	Format fich	Format d'origine	Format fich		
Format d'origine	Pol fich	Orientation original	Pol fich		
Orientation original		Tâche comp			
Tâche comp					

a. Cette option est disponible quand la mémoire USB est insérée.
b. Cette option est disponible lorsque le périphérique de stockage de masse (disque dur) est installé.

Présentation des menus

Config appareil

Si vous avez sélectionné Sécurité > Authentification, vous devez vous connecter en tant qu'administrateur (voir « Sécurité » à la page 304).

- Détails machine
  - Configuration H/W
  - Version logiciels
  - Capacité
  - Code QR
- Paramètres bacs
  - Nom
  - Format papier
  - Type de papier
  - Paramètres
- Paramèt Eco
  - Mode Eco défaut
  - Configuration des caractéristiques écologiques
- Paramètres applis
  - Paramètr copie
  - Paramètres fax
  - Param num vers Email
  - Param numvers serveur
  - Param num vers USB
  - Param Num vers Samsung Cloud
  - Régl. Num vers dossier partagé
  - Carnet adresses
- Param initiaux
- Param impression
  - Général
    - Ignorer les pages vides
    - Émulation
    - Aliment papier
  - Mise en p
    - Orientation
    - Recto verso
    - Nombre de copies
    - Marge
- Paramètre réseau
  - TCP/IP
  - Samsung Cloud Print
  - PrinterOn
  - V1/V2 SNMP
  - SNTP
  - UPnP(SSDP)
  - mDNS
  - SetIP
  - Impr.
  - SLP
  - Filtrage réseau
  - HTTP
  - Wi-Fi[a]
    - Wi-Fi activé/désactivé
    - Paramètres Wi-Fi
    - WPS
    - Wi-Fi Direct
    - Signal Wi-Fi
    - Effacez paramètres Wi-Fi
  - NFC[a]
  - Effacer le réglage
- Sécurité
  - Écrasement d'image[b]
  - Authentification
  - IPSec
  - 802.1x
  - Comptabilité
  - HTTPS
- Autres
  - Durée vie conso
  - Coordonnées
  - Journal
  - Gestion applications
- Langue
- Paramèt généraux
  - Date et heure
  - Économiseur d'énergie
  - Temporisateurs
  - Réglage d'altitude
  - Format papier défaut
  - PDF
    - Format PDF
    - Compact
  - Gestion des consommables
    - Notification renouvell. unité d'imagerie
    - Notification de renouvellement de toner
    - Eco toner
  - Son
    - Tonalité du clavier
    - Ton alarme
    - Son fax
  - Mesures
  - Gest. images
    - Enregistrement automatique des couleurs[c]
    - Simulation couleur[c]
    - Couleur personnalisée
    - Ajustement des tons
- Test machine
  - Réglage impression
- Param accueil
  - Écran d'accueil par défaut
  - Fenêtre accueil
  - Priorité
  - Arrière-plan fenêtre accueil
- Manque agrafes[d]
  - Poursuivre la tâche
  - Tâche attente
- Données
- Fenêtre de progression de la tâche
- Reprogrammation de tâche
- Échec de détection auto de l'original
- Recto verso intelligent
- Confirmation de déconnexion
- Afficher immédiatement l'animation d'erreur
- Humidité

a. Cette option est disponible lorsque le kit sans fil/NFC en option est installé.
b. Cette option est disponible lorsque le périphérique de stockage de masse (disque dur) est installé.
c. X322x/ X328x series uniquement.
d. Cette option est disponible lorsque le finisseur en option est installé.

Configuration de l'appareil

- Certaines options peuvent être réservées à l'administrateur en fonction des paramètres d'authentification sélectionnés (voir « Sécurité » à la page 304).
- Appuyez sur le bouton (**Retour**) si vous souhaitez revenir à l'écran précédent.

Connexion

En fonction des paramètres d'authentification sélectionnés, vous pouvez être amené à vous connecter comme administrateur pour accéder à certaines options sous le menu **Config appareil** (voir « Sécurité » à la page 304).

1. Appuyez sur **Config appareil** sur l'écran d'affichage.
2. Sélectionnez l'option de votre choix.Si l'option est réservée à l'administrateur, l'écran suivante s'affiche.

   Saisissez l'**ID**, le **Mot de p.**, et le **Domaine** à l'aide du clavier contextuel qui s'affiche lorsque vous appuyez sur chaque champ.

- Saisissez l'identifiant et le mot de passe défini précédemment à la mise sous tension de l'appareil :**Param initiaux** (voir « Param initiaux » à la page 301).
- L'**ID** par défaut est **admin**.
- Vous pouvez également utiliser le bouton **Utilis récents** pour trouver l'identifiant récemment utilisé et le bouton **Liste domaines** pour trouver le domaine dans la liste enregistrée dans l'appareil.
- Lorsque vous vous connectez, vous pouvez voir l'identifiant de l'utilisateur connecté sur l'écran.

3. Appuyez sur **OK**.

Détails machine

Vous pouvez vérifier les informations détaillées de l'appareil.Vérifiez l'état du matériel installé et les versions de logiciel pour faciliter la maintenance de l'appareil.Vous pouvez télécharger le dernier logiciel sur le site Web de Samsung.

Configuration de l'appareil

1 Appuyez sur **Config appareil** > **Détails machine** dans l'écran d'affichage.

2 Appuyez sur l'option de votre choix.

- **Configuration H/W:** indique l'état du matériel installé, options comprises.
- **Version logiciels:** indique les versions de logiciel des systèmes installés.
- **Capacité:** affiche les capacités du matériel.
- **Code QR:** Vous pouvez numériser le code QR à l'écran avec votre smartphone ou votre tablette pour visualiser les informations sur l'imprimante.Vous pouvez également utiliser le code QR pour enregistrer l'imprimante dans Samsung Cloud Print.

3 Appuyez sur (**Retour**) pour revenir à l'écran précédent.

Paramèt généraux

Selon le modèle et les options, certains menus peuvent différer de votre appareil.

Avant d'utiliser l'appareil, configurez ses paramètres généraux, de la manière suivante :

Appuyez sur **Config appareil** > **Paramèt généraux** dans l'écran d'affichage.

Fonction	Description
Date et heure[a]	Permet de régler la date et l'heure.La date et l'heure définies dans cette option serviront pour l'envoi/ impression des télécopies /travaux d'impression en différé ou seront imprimées sur les rapports.

Configuration de l'appareil

Fonction	Description
Économiseur d'énergie	permet de réduire la consommation d'énergie.Si vous définissez cette option, l'appareil passe en mode d'économie d'énergie lorsqu'il n'est pas utilisé. • **Économie d'énergie:** Lorsque vous n'utilisez pas l'appareil pendant un moment, utilisez cette option pour économiser l'énergie.L'appareil économise davantage d'énergie avec l'option **Économie d'énergie** que dans le mode **Économie d'énergie faible**. • **Économie d'énergie faible :** L'option **Économie d'énergie faible** permet à votre appareil d'économiser de l'énergie.Lorsque vous n'utilisez pas l'appareil pendant un moment, certaines sections de l'appareil passent automatiquement à l'option **Économie d'énergie faible**.L'option **Économie d'énergie faible** économise moins d'énergie que l'option **Économie d'énergie**. • **Optimisation de la performance:** Lorsque cette option est **Activé**, vous pouvez sortir l'appareil du mode d'économie d'énergie en effectuant les actions suivantes : - Une pression de ⏻(**Marche/Sortie de veille**) sur le panneau de commande. - En chargeant du papier dans un bac. - En ouvrant ou en fermant le capot. - En sortant ou en insérant un bac. - Placez les originaux dans le RADF. - Branchez le disque USB.

Fonction	Description
Temporisateurs	Lorsqu'aucune saisie n'est réalisée pendant un certain laps de temps, l'appareil annule le travail mis en attente or quitte le menu actif retourne dans les paramètres par défaut.Vous pouvez définir la durée pendant laquelle l'appareil attend avant d'annuler un travail mis en attente ou de quitter le menu actuel. • **Temporisation système:** l'appareil retourne au menu Copie s'il n'y a pas de saisie pendant le temps donné. • **Exp impr en att:** lorsqu'une erreur se produit pendant l'impression et qu'il n'y a pas de signal de l'ordinateur, l'appareil conserve un travail pendant une période spécifique avant de le supprimer.
Réglage d'altitude	Permet de choisir l'altitude d'installation de votre appareil. La qualité d'impression dépend de la pression atmosphérique.La pression atmosphérique est déterminée par l'altitude de l'appareil au-dessus du niveau de la mer. • **Normal :** 0 - 1 000 m • **Élevé 1:** 1 000 m - 2 000 m • **Élevé 2:** 2 000 m - 3 000 m • **Élevé 3:** 3 000 m - 4 000 m • **Élevé 4:** 4 000 m - 5 000 m
Format papier défaut	Permet de choisir le format de papier par défaut (A4 ou Ltr).

Fonction	Description
PDF	Permet de sélectionner le format PDF.Si vous sélectionnez **PDF/A**, vous pouvez créer un fichier PDF qui peut être affiché exactement de la même façon quel que soit l'endroit où il est ouvert et vous pouvez utiliser la fonction Comprimer. • **Format PDF** - **Standard:** enregistre les données dans un PDF normal. - **PDF/A :** enregistre les données dans un PDF comportant les informations nécessaires pour s'afficher dans n'importe quel environnement. Un fichier PDF/A doit être autonome :ils ne peuvent compter sur aucune autre application pour restituer les polices, les hyperliens ouverts, ni exécuter de scripts, de fichiers audio ou vidéo. • **Compact** - **Activé:** vous obtenez une taille de fichier PDF plus petite qu'un fichier PDF standard. - **Désactivé:** vous pouvez désactiver cette fonction.

Fonction	Description
Gestion des consommables	permet de définir les options de notification de renouvellement de commande de consommables.Si vous définissez cette option, l'appareil affichera un message d'avertissement lorsque les consommables sont presque épuisés.Préparez les consommables à l'avance. • **Notification renouvell. unité d'imagerie:** Émet une notification lorsque l'unité d'imagerie atteint la durée de vie restante mentionnée. • **Notification de renouvellement de toner:** Émet une notification lorsqu'une cartouche de toner atteint la durée de vie restante mentionnée. • **Eco toner:** L'activation de ce mode prolonge l'autonomie de la cartouche de toner et permet d'obtenir un coût à la page inférieur à celui obtenu en mode normal en réduisant néanmoins la qualité d'impression.

Configuration de l'appareil

Fonction	Description
Son	Permet de régler le volume pour les sons de touche, les alarmes, et les sons pendant une tâche de télécopie.Vous pouvez tester le volume juste après avoir réglé le niveau. À l'aide des boutons Faible/Fort, sélectionnez le volume souhaité, puis appuyez sur le bouton **Test** pour tester le volume. • **Tonalité du clavier:** vous permet de régler le volume sonore lorque vous appuyez sur les boutons. • **Son fax :** vous permet de régler le volume sonore de la tâche de télécopie.Cette option possède d'autres sous-options. • **Ton alarme:** vous permet de régler le volume sonore des alertes de notification.
Mesures	Vous permet de choisir l'unité de mesure (mm ou pouce) et de définir le séparateur numérique (virgule ou point) pour le séparateur de milliers.

Fonction	Description
Test machine	• **Réglage impression:** Permet de régler la zone d'impression.Lorsque les images imprimées sortent de la page ou sont décalées, réglez la zone d'impression. **1** Appuyez sur **Réglage impression** sur l'écran d'affichage. **2** Appuyez sur **Aliment papier** et sélectionnez le bac d'alimentation du papier. **3** Appuyez sur **Format du papier** et sélectionnez le format de papier à utiliser. **4** Appuyez sur **Impr.**.La mire de réglage (tableau) est imprimée. **5** Appuyez sur **Suivant** et suivez les instructions qui s'affichent. Le bouton **Suivant** est activé après avoir appuyé sur **Impr.**.

Configuration de l'appareil

Fonction	Description
Param accueil	Vous permet de choisir l'ordre des menus de la fenêtre d'accueil. • **Fenêtre accueil :** vous pouvez sélectionner les menus qui doivent s'afficher sur l'écran d'accueil.Sélectionnez le menu, puis appuyez sur **Activer** et sur **OK**. • **Priorité :** vous pouvez sélectionner l'ordre des menus de la fenêtre d'accueil.Sélectionnez l'**Application** que vous souhaitez déplacer vers le haut/bas, puis appuyez sur les boutons **Haut**/**Bas**. • **Arrière-plan fenêtre accueil :** Vous pouvez sélectionner l'ordre des menus de l'arrière-plan de la fenêtre d'accueil. • **Écran d'accueil par défaut:** Les paramètres par défaut sont utilisés, sauf s'ils sont modifiés en utilisant la fenêtre d'accueil.
Données	Vous permet d'appliquer la fonctionnalité de tampon, imprimer l'heure et la date, l'adresse IP, ou l'identifiant d'utilisateur, sur la page copiée.
Fenêtre de progression de la tâche	Vous permet d'afficher la progression d'une tâche.
Reprogrammation de tâche	La **Reprogrammation de tâche** permet à l'appareil de passer à la tâche suivante lorsque la tâche actuelle est interrompue à cause d'une erreur de papier ou de manque de papier.

Fonction	Description
Gest. images	Vous permet de gérer les paramètres de couleur, incluant la luminosité de la copie et la densité d'impression.
Manque agrafes[b]	Détermine ce que fait la machine quand la cartouche d'agrafes est vide. • **Poursuivre la tâche:** Poursuit le tâche même s'il n'y a pas d'agrafes. • **Tâche attente :** Interrompt la tâche.La tâche reprend après avoir rempli la cartouche d'agrafes.
Échec de détection auto de l'original	Détermine ce que fait la machine quand elle n'arrive pas à détecter automatiquement le format de l'original. • **Format papier défaut:** Copie les documents dans le format de papier par défaut (A4 ou Ltr). • **Format de papier sélectionné:** Copie les documents sur le papier figurant dans le bac sélectionné.La machine détecte automatiquement les bacs disponibles et sélectionne un bac en fonction de la priorité.Vous pouvez toujours sélectionner le bac manuellement.
Recto verso intelligent	Utilise le mode simple face pendant l'impression d'une seule page originale ou d'une page blanche bien que l'option recto-verso soit activée.
Confirmation de déconnexion	Détermine si la fenêtre contextuelle de confirmation doit être utilisée ou non lorsque vous vous déconnectez.

Configuration de l'appareil

Fonction	Description
Afficher immédiatement l'animation d'erreur	Détermine si l'animation utile doit être affichée ou non pour résoudre les erreurs lorsqu'elles surviennent.
Humidité	Permet d'optimiser la qualité d'impression en fonction de l'environnement.

a. Peut seulement être disponible pour l'administrateur en fonction des paramètres d'authentification sélectionnés (voir « Sécurité » à la page 304).
b. X328x/ K330x series uniquement.Cette option n'apparaît que quand le finisseur optionnel est installé.

Autres réglages

Selon le modèle et les options, certains menus peuvent différer de votre appareil.

Appuyez sur **Config appareil** sur l'écran d'affichage.

OU

Appuyez sur **Config appareil** > **Autres** dans l'écran d'affichage.

Option	Description
Paramètres applis	Permet de définir les paramètres par défaut pour certaines fonctionnalités (voir « Paramètres applis » à la page 290).
Paramètres bacs	Permet de contrôler les réglages actuels bac et de les modifier au besoin (voir « Paramètres bacs » à la page 299).
Paramèt Eco[a]	Permet de définir le mode Éco comme mode par défaut et d'en modifier des paramètres.Le mode Éco permet d'économiser des ressources d'impression (voir « Paramètres Eco » à la page 300).
Param initiaux[a]	Permet de définir les réglages de base nécessaires avant d'utiliser l'appareil (voir « Param initiaux » à la page 301).
Param impression	Permet de définir les paramètres d'impression par défaut (voir « Param impression » à la page 302).
Paramètre réseau[a]	Permet de définir les paramètres relatifs au réseau (voir « Paramètre réseau » à la page 303).
Langue	permet de sélectionner la langue utilisée sur l'écran d'affichage.
Sécurité[a]	Permet de configurer les paramètres relatifs à la sécurité (voir « Sécurité » à la page 304).

Configuration de l'appareil

Option	Description
Autres	Vous permet de configurer la durée de vie des consommables. • **Durée vie conso:** Indique le pourcentage restant de chaque consommable.Si vous rencontrez fréquemment des bourrages papier ou des problèmes d'impression, vérifiez l'écran **Durée vie conso**.Au besoin, remplacez les pièces correspondantes.Ce menu pourrait vous faciliter vos prévisions lorsqu'il faut remplacer la cartouche de toner ou d'autres consommables. • **Coordonnées:** Permet d'afficher le paramétrage des informations de contact. • **Journal:** permet d'imprimer un rapport concernant le système, les télécopies, les e-mails envoyés et les polices. • **Gestion applications:** permet d'activer/de désactiver les applications.

Option	Description
Journal	Affiche la liste des rapports que vous pouvez imprimer. • **Système** - **CONFIGURATION:** imprimez ce rapport pour voir les informations de configuration de l'appareil. - **Informations sur consommables:** imprimez pour vérifier le pourcentage restant de chaque consommable. - **Compteurs d'util.:** imprimez ce rapport pour contrôler le nombre de travaux réalisés.Des informations sur l'utilisation de l'impression, de la numérisation et du télécopieur y figurent. - **Page démo :** imprimez une page démo pour vérifier si l'appareil fonctionne correctement. - **Informations sur erreurs:** imprimez ce rapport pour voir les erreurs qui se sont produites dans l'appareil.Les types d'erreurs et leur nombre y figurent. - **Configuration réseau:** imprimez ce rapport pour voir les informations de configuration réseau. • **Fax** - **Confirmation d'envoi du fax:** vous pouvez demander à l'appareil d'imprimer un journal indiquant si l'envoi ou la réception des télécopies a réussi ou a échoué. - **FAX REÇU:** imprimez ce rapport pour contrôler la liste des télécopies reçues. - **Fax envoyé:** imprimez ce rapport pour contrôler la liste des télécopies envoyées. - **Tâche fax prog:** imprimez ce rapport pour contrôler la liste des tâches de télécopie planifiées. • **Envoyer** - **Env email:** imprimez ce rapport pour contrôler l'état de transmission du travail de **Num vers Email**. • **Police** - **Polices PCL :** imprimez ce rapport pour voir la liste de polices PCL. - **Liste de polices PS:** Imprimez pour voir la liste de polices PS.

Configuration de l'appareil

Option	Description
Coordonnées	Vous permet de définir les paramètres par défaut pour certaines fonctions. • **Support SAMSUNG:** vérifiez les informations du centre de maintenance. • **Administrateur système:** vérifiez les informations de contact de l'administrateur.

Option	Description
Gestion applications[a]	Vous permet de gérer des applications et des licences • Installation d'une application **1** Appuyez sur **Config appareil** > **Autres** > **Gestion applications** sur l'écran d'affichage. **2** Sélectionnez l'onglet **Application**. **3** Branchez la clé USB (avec l'application téléchargée enregistrée) à l'appareil. Lorsque la clé USB est détectée, le bouton **Installer** est activé. **4** Cliquez sur le bouton **Installer**. **5** Une fenêtre indépendante avec la liste des applications s'affiche.Sélectionnez le fichier d'application, puis appuyez sur **OK**. **6** Un message de vérification s'affiche.Lisez le contrat de licence, cochez **J'accepte les dispositions du contrat de licence.**, puis appuyez sur **OK**. L'installation de l'application démarre. • Dans la liste, sélectionnez l'application dont vous souhaitez visualiser les détails, puis appuyez sur **Détail**. • Dans la liste, sélectionnez l'application que vous souhaitez désinstaller, puis appuyez sur **Désinstall**.

a. Disponible pour l'administrateur en fonction des paramètres d'authentification sélectionnés (voir « Sécurité » à la page 304).

Paramètres applis

Paramètr copie

Vous pouvez définir les options de copie par défaut.Définissez les paramètres de copie les plus fréquemment utilisés.

Vous pouvez également utiliser cette fonction dans SyncThru™ Web Service.Ouvrez le navigateur Web de votre ordinateur en réseau et tapez l'adresse IP de votre appareil.Lorsque SyncThru™ Web Service s'ouvre, cliquez sur **Paramètres** > **Paramètres de la machine** > **Copier**.

1 Appuyez sur **Config appareil** > **Paramètres applis** > **Paramètr copie** dans l'écran d'affichage.

2 Sélectionnez l'option appropriée.

Option	Description
Aliment papier	Vous pouvez sélectionner le bac par défaut à utiliser pour la copie.
Réduire/Agrandir	Vous pouvez réduire ou agrandir l'original pour qu'il tienne sur le papier prévu pour la copie.Par exemple, si l'original est au format A3 et vous souhaitez qu'il soit copié sur une feuille A4, appuyez sur **70%(A3 -> A4)**.Si vous souhaitez définir un format personnalisé, sélectionnez **Perso**, puis sélectionnez le pourcentage de réduction/d'agrandissement de l'original à l'aide des boutons **+**, **-**.
Recto verso	Vous pouvez sélectionner les options de recto/verso et de reliure.
Mode coul.	Les modes de couleur vous permettent d'imprimer en couleur ou en noir et blanc.Vous pouvez sélectionner les modes de couleur suivants. • **Auto** [a]**:** sélectionnez ce paramètre pour détecter automatiquement si le document numérisé est en couleur ou en noir et blanc, puis sélectionnez un paramètre de couleur approprié. • **Coul complètes**[a]**:** sélectionnez ce paramètre pour imprimer dans les mêmes couleurs que l'image d'origine.En fonction des circonstances et de la qualité des originaux, la qualité de l'impression pourrait être différente de celle des images échantillons. • **N/B :** sélectionnez ce paramètre pour imprimer la copie en noir et blanc, que le document numérisé soit en couleur ou en noir et blanc.

Configuration de l'appareil

Option	Description
Sortie	Vous pouvez sélectionner les options pour la disposition des impressions. • Cette fonctionnalité n'est disponible que lorsque le finisseur en option est installé. • Certaines fonctionnalités ne sont disponibles que lorsque le finisseur en option est installé. • **Trier:** permet de sélectionner le mode de tri des impressions. - **Assemblé:** permet d'imprimer des jeux de copie qui correspondent à l'ordre des originaux. - **Séparé:** permet d'imprimer des jeux de copie triés par page. • **Décalage:** lors de l'impression de plusieurs copies, cette option décale la position de sortie de chaque jeu. • **Rotation:** Permet d'empiler les impressions en jeux croisés. • **Réc. Sortie:** Cette option permet de spécifier le bac de sortie des documents imprimés. • **Agrafer :** Spécifier le nombre d'agrafes à utiliser pour relier le document (1 ou 2 agrafes). • **Perfor :** Spécifiez le nombre de trous de perforation du document (deux ou trois trous).Certains kits de perforation peuvent présenter une option 4 trous au lieu de l'option 3 trous.

Option	Description
Luminosité	Vous pouvez sélectionner la luminosité de la copie.
Format d'origine	Vous pouvez sélectionner le format par défaut de l'original.
Orientation original	Permet de sélectionner l'orientation des originaux. • **Images droites:** sélectionnez ce paramètre pour un document original chargé avec le sommet vers l'arrière de l'appareil. • **Images de côté:** Sélectionnez ce paramètre pour un document original chargé dans le RADF avec le haut du document original orienté vers la gauche de l'appareil ou un document original placé sur la vitre d'exposition avec le haut du document original orienté vers la droite de l'appareil.
Type de document	Vous pouvez sélectionner le type d'original vous copiez.Cela vous donnera un meilleur résultat de copie.
Nouvelle confirmation de page	Lorsque la numérisation est terminée, la fenêtre **Num autres pages** s'affiche pour vous demander si vous souhaitez numériser une autre page.
ID copie	Vous pouvez sélectionner la méthode de copie de carte d'identité.

Option	Description
Configuration de copie manuelle d'ID	vous permet de personnaliser le modèle Copie manuelle ID.(Voir « Configuration manuelle ID copie » à la page 150). • **Nouveau :** Crée un nouveau modèle ID copie. • **Modif.:** Modifie un modèle ID copie existant. • **Suppr. :** Supprime un modèle ID copie existant.

a. X322x/ X328x series uniquement.

3 Appuyez sur (**Retour**) pour enregistrer les modifications et revenir à l'écran précédent.

Paramètres fax

Vous pouvez définir les options de télécopie par défaut.Définissez les paramètres de télécopie les plus fréquemment utilisés.

Vous pouvez également utiliser cette fonction dans SyncThru™ Web Service.Ouvrez le navigateur Web de votre ordinateur en réseau et tapez l'adresse IP de votre appareil.Lorsque SyncThru™ Web Service s'ouvre, cliquez sur l'onglet **Paramètres** > **Paramètres de la machine** > **Télécopie**.

1 Appuyez sur **Config appareil** > **Paramètres applis** > **Paramètres fax** dans l'écran d'affichage.

2 Sélectionnez l'option appropriée.

Les options de fax varient selon les pays, en fonction des normes en matière de communications internationales.Si certaines des options fax expliquées dans les instructions sont grisées, cela signifie qu'elles ne sont pas prises en charge dans votre environnement de communication.

Option	Description
Résolution	Vous pouvez sélectionner la valeur de résolution de numérisation.
Format d'origine	Vous pouvez définir le format d'original par défaut à utiliser.
Recto verso	Vous pouvez sélectionner les options recto/verso. • **Recto :** originaux imprimés sur un seul côté du papier. • **Rec ver, Livre :** originaux imprimés sur les deux côtés du papier. • **Rec ver, Calendrier :** Pour les originaux imprimés sur les deux côtés, mais le verso subit une rotation de 180 degrés.

Configuration de l'appareil

Option	Description
Orientation original	Permet de sélectionner l'orientation des originaux. • **Images droites:** sélectionnez ce paramètre pour un document original chargé avec le sommet vers l'arrière de l'appareil. • **Images de côté:** Sélectionnez ce paramètre pour un document original chargé dans le RADF avec le haut du document original orienté vers la gauche de l'appareil ou un document original placé sur la vitre d'exposition avec le haut du document original orienté vers la droite de l'appareil.
Type de document	Vous pouvez sélectionner le type d'original vous copiez.Cela vous donnera un meilleur résultat de copie.
Luminosité	Vous pouvez sélectionner la luminosité de la copie.
ID machine et N° fax	Saisissez l'identifiant de l'appareil et le numéro de télécopieur qui seront imprimés en haut de chaque page.

Option	Description
Recomposer	Vous pouvez régler l'appareil pour qu'il recompose le numéro de télécopie si le télécopieur du destinataire est occupé ou ne répond pas.Vous pouvez définir le nombre de tentatives de recomposition et l'intervalle de temps séparant les rappels. • **Interv. de recomposition:** Sélectionnez les conditions pour les recompositions à l'aide du bouton +/-. • **Délais de recomposition:** Sélectionnez la durée de recomposition à l'aide du bouton +/-.Pour que l'appareil ne recompose pas le numéro, réglez **Délais de recomposition** sur 0.
Préfixe de recomposition	Vous pouvez définir le numéro à composé avant de composer le numéro.Les utilisateurs peuvent le définir pour accéder à un autocommutateur privé (par exemple, 9) ou un indicatif régional (par exemple, 02).Une fois ce numéro défini, il s'affiche automatiquement sur l'écran lors de la saisie d'un numéro de téléphone/télécopie.
MODE ECM	Vous pouvez paramétrer l'appareil pour qu'il corrige les erreurs.Ce mode permet de compenser la mauvaise qualité de la ligne et de garantir les envois de fax effectués vers des télécopieurs dotés du mode de correction d'erreur.L'envoi de télécopie avec le mode de correction d'erreur prend plus de temps.

Configuration de l'appareil

Option	Description
Mode de réception	Vous pouvez définir les options **Mode de réception** et **Type de numérotation**. • **Mode de réception:** sélectionnez cette option pour changer le mode de réception de télécopie par défaut. - **Téléphone:** Permet de recevoir une télécopie en appuyant sur **Fax** > **Comb raccr** puis sur (**Départ**). - **Fax:** Répond à une télécopie entrante et passe immédiatement en mode de réception de télécopies. - **Répondeur/Fax:** à utiliser lorsqu'un répondeur est connecté à l'appareil.L'appareil répond aux appels entrants et votre correspondant peut laisser un message sur le répondeur.Si le télécopieur détecte une tonalité de télécopie, l'appareil passe automatiquement en mode **Fax** pour recevoir la télécopie.

Option	Description
Réception du code de démarrage	Cette fonction fonctionne mieux lorsque vous utilisez un téléphone auxiliaire branché sur la prise EXT située à l'arrière de l'appareil.Vous pouvez recevoir une télécopie d'un correspondant avec qui vous discutez sur le téléphone auxiliaire, sans accéder au télécopieur.Lorsque vous recevez un appel sur le téléphone auxiliaire et que vous percevez des tonalités de télécopie, appuyez sur les touches *9* du téléphone auxiliaire.L'appareil reçoit la télécopie.Cliquez sur les touches doucement et l'une après l'autre.Si vous continuez à percevoir la tonalité de télécopie du télécopieur distant, appuyez à nouveau sur les touches *9*.*9* est le code de réception distant prédéfini en usine.Les astérisques de début et de fin sont fixes, mais vous pouvez modifier le numéro du milieu par celui de votre choix.
Mode de composition	Permet de définir le mode de numérotation, soit par tonalités, soit par impulsions.Ce paramètre n'est peut-être pas disponible en fonction du pays dans lequel vous résidez.
Nombre de sonneries	Vous pouvez définir le nombre de sonneries au bout duquel l'appareil répond à un appel.
Appel économique	Vous pouvez configurer l'appareil pour envoyer un fax pendant la période d'envoi économique.

Option	Description
Réc. protégée[a]	permet de régler l'appareil pour conserver les télécopies reçues en mémoire afin que des personnes non autorisées ne puissent pas y accéder en votre absence.Cette option permet de limiter l'impression des fax reçus en votre absence. • **Désactivé:** sélectionnez cette option pour ne pas utiliser la réception protégée. • **Activé:** sélectionnez cette option pour utiliser la réception protégée. • **Impr.:** sélectionnez cette option pour imprimer les télécopies en mémoire.Vous devez vous connecter comme administrateur pour imprimer les télécopies reçues en mémoire.
Impression fax reçus	Vous pouvez définir les options d'impression des télécopies reçues.
Journal	Vous pouvez sélectionner les options du rapport de confirmation d'envoi de la télécopie, de Fax envoyé/ Fax reçu.
Paramètre pays fax	Vous pouvez sélectionner le pays par défaut.Avant de le modifier, vous devez connecter la ligne téléphonique sur l'appareil.Lorsque vous modifiez le pays, un test ping est ensuite effectué.
Diagnostics de fax intelligents	La fonction de télécopie intelligente optimise les paramètres de votre ligne de télécopie.

a. Peut seulement être disponible pour l'administrateur en fonction des paramètres d'authentification sélectionnés (voir « Sécurité » à la page 304).

3 Appuyez sur (**Retour**) pour enregistrer les modifications et revenir à l'écran précédent.

Paramètres de numérisation

Vous pouvez définir les options de numérisation vers e-mail.Les options définies ici s'appliquent lors de l'envoi des données numérisées vers un e-mail.

Vous pouvez également utiliser cette fonction dans SyncThru™ Web Service.Ouvrez le navigateur Web de votre ordinateur en réseau et tapez l'adresse IP de votre appareil.Lorsque SyncThru™ Web Service s'ouvre, cliquez sur l'onglet **Paramètres** > **Paramètres de la machine** > **Numérisation**.

Configuration de l'appareil

1 Appuyez sur **Config appareil** > **Paramètres applis** > **Param num vers Email** sur l'écran d'affichage.

OU

Appuyez sur **Config appareil** > **Paramètres applis** > **Param numvers serveur** dans l'écran d'affichage.

OU

Appuyez sur **Config appareil** > **Paramètres applis** > **Param num vers USB** sur l'écran d'affichage.

OU

Appuyez sur **Config appareil** > **Paramètres applis** > **Param num vers Samsung Cloud** dans l'écran d'affichage.

OU

Appuyez sur **Config appareil** > **Paramètres applis** > **Régl. Num vers dossier partagé** dans l'écran d'affichage.Ce menu s'affiche lorsque le périphérique de stockage de masse (disque dur) est installé.

2 Définissez les options appropriées.

Option	Description
Résolution	Vous pouvez sélectionner la valeur de résolution de numérisation.
Luminosité	Vous pouvez sélectionner le niveau de contraste des numérisations.
Recto verso	Vous pouvez sélectionner les options recto/verso. • **Recto :** permet de sélectionner la reliure de l'original. • **Rec ver, Livre :** permet de sélectionner la reliure de l'original. • **Rec ver, Calendrier :** permet de sélectionner la reliure de l'original.
Format d'origine	Vous pouvez définir le format d'original par défaut à utiliser.
Orientation original	Permet de sélectionner l'orientation des originaux. • **Images droites:** sélectionnez ce paramètre pour un document original chargé avec le sommet vers l'arrière de l'appareil. • **Images de côté:** Sélectionnez ce paramètre pour un document original chargé dans le RADF avec le haut du document original orienté vers la gauche de l'appareil ou un document original placé sur la vitre d'exposition avec le haut du document original orienté vers la droite de l'appareil.
Type de document	Vous pouvez sélectionner le type d'original numérisé.Cette option permet d'améliorer la qualité de numérisation en fonction du type de document original numérisé.

Option	Description
Mode coul.	Vous pouvez sélectionner les options de couleur des numérisations.
Qualité	Vous pouvez sélectionner la qualité des numérisations. • **Optim:** produit une image de haute qualité, avec une taille de fichier plus grande. • **Normal:** qualité d'image et taille de fichier intermédiaire entre **Optim** et **Brouillon**. • **Brouillon:** produit une image de basse qualité, avec une taille de fichier plus petite.

Option	Description
Format fich[a]	Vous pouvez sélectionner le format de fichier des numérisations. • **JPEG:** Permet de numériser des originaux au format JPEG. • **PDF:** permet de numériser les originaux au format PDF. • **TIFF:** permet de numériser les originaux au format TIFF (Tagged Image File Format). • **XPS**[b]**:** Permet de numériser des originaux au format XPS.permet de numériser les originaux au format TIFF (Tagged Image File Format). Si vous souhaitez numériser plusieurs originaux dans un même fichier, appuyez sur **Activé** dans l'option **Pages multiples**.Cette option n'est pas disponible pour le format **JPEG**.
Journal conf. impression[c]	Vous pouvez sélectionner une option pour le rapport de confirmation d'impression. • **Toujours :** imprime toujours le rapport. • **Jamais :** n'imprime pas le rapport. • **Sur erreurs seul:** n'imprime le rapport qu'en cas d'erreurs.

Option	Description
Pol fich[d]	Vous pouvez choisir la stratégie de génération des noms de fichiers avant de procéder à la tâche de numérisation. • **Changer nom:** le fichier envoyé est enregistré sous un nom différent qui est automatiquement programmé. • **Annuler:** n'enregistre pas le fichier envoyé. • **Écraser :** le fichier envoyé écrase le fichier existant.

a. Le menu **Param num vers Samsung Cloud** ne prend pas en charge cette option.
b. Cette option ne s'affiche que lorsque le périphérique de stockage de masse (disque dur) est installé.
c. **Param num vers Email** et **Param numvers serveur** uniquement.
d. **Param num vers USB** et **Régl. Num vers dossier partagé** uniquement.

3 Appuyez sur (**Retour**) pour enregistrer les modifications et revenir à l'écran précédent.

Carnet adresses

Cette fonctionnalité permet d'enregistrer les numéros de téléphone, numéros de télécopie et adresses de messagerie fréquemment utilisés sur le disque dur de l'appareil.Lors de l'envoi d'une télécopie, vous pouvez utiliser le carnet d'adresses créé ici.Il permet de gagner du temps lors de la saisie de numéros de télécopie et d'adresses de messagerie.

Vous pouvez également utiliser cette fonction dans SyncThru™ Web Service.Ouvrez le navigateur Web de votre ordinateur en réseau et tapez l'adresse IP de votre appareil.Lorsque SyncThru™ Web Service s'ouvre, cliquez sur **Carnet adres.**.

1 Appuyez sur **Config appareil** > **Paramètres applis** > **Carnet adresses** dans l'écran d'affichage.

2 Sélectionnez l'option appropriée.

Option	Description
Tout	appuyez sur ce bouton et sélectionnez votre recherche.Les catégories sont :**Tout**, **Individuel**, **Groupe**, **Favori** et **Email**.
	saisissez le mot clé (par exemple, la première lettre du nom recherché) dans le champ vide, puis appuyez sur ce bouton.L'appareil commence à rechercher l'adresse.
Tout sélect	Appuyez sur la case à cocher pour sélectionner toutes les adresses de la liste.
Nouveau	appuyez sur ce bouton pour créer une nouvelle adresse.
Modif.	sélectionnez l'adresse que vous souhaitez modifier, puis appuyez sur ce bouton.

Option	Description
Suppr.	sélectionnez l'adresse que vous souhaitez supprimer, puis appuyez sur ce bouton.

3 Appuyez sur (**Retour**) pour revenir à l'écran précédent.

Paramètres bacs

Cette fonctionnalité permet de contrôler les réglages actuels bac et de les modifier au besoin.Il y a de nombreuses options disponibles pour le paramétrage des bacs et du papier.Tirez le meilleur parti des options pour répondre à vos besoins en matière de bacs et de papier.

Vous pouvez également utiliser cette fonction dans SyncThru™ Web Service.Ouvrez le navigateur Web de votre ordinateur en réseau et tapez l'adresse IP de votre appareil.Lorsque SyncThru™ Web Service s'ouvre, cliquez sur l'onglet **Paramètres** > **Paramètres de la machine** > **Système** > **Bacs d'entrée**.

1 Appuyez sur **Config appareil** > **Paramètres bacs** dans l'écran d'affichage.

2 Vérifier les paramètres actuels de bac.Si vous ne devez pas changer le paramètre, passez à l'étape 5.

3 Appuyez sur **Paramètres** pour changer les paramètres en cours.

4 Appuyez sur l'option souhaitée.

Si certaines options sont grisées, cela indique que cette option n'est pas prise en charge pour votre appareil ou que des pièces en option nécessaires pour utiliser l'option ne sont pas installées.

Option	Description
Bac[x][a]/Bac pol	Vous pouvez définir le format de papier et le type à utiliser dans chaque bac.Vous pouvez également activer un message de confirmation de bac qui demande s'il faut ou non définir le format de papier et le type pour le bac que l'on vient d'ouvrir.
Commutateur de bacs auto	vous pouvez configurer l'appareil pour qu'il passe automatiquement sur le bac possédant le même format de papier lorsque le bac en cours d'utilisation est vide.
Continuer auto	Permet de déterminer si l'appareil doit poursuivre l'impression si elle détecte que le papier ne correspond pas aux paramètres définis pour le papier.

Option	Description
Substitution papier	Permet de substituer automatiquement le format de papier du pilote d'impression afin d'éviter d'utiliser un format de papier ne correspondant pas à Lettre ou A4.Par exemple, si vous avez du papier A4 dans le magasin, mais que vous réglez le format de papier sur Letter US dans le pilote d'impression, l'appareil imprime sur papier A4 et vice-versa.
Protection du bac	vous pouvez configurer le bac pour qu'il soit exclu du paramètre de priorité des bacs.Sélectionnez le bac et appuyez sur le bouton radio pour activer cette option.
Paramètre priorité bacs	vous pouvez configurer la priorité d'utilisation parmi les bacs possédant du papier de même format.Le papier dans le bac possédant la plus haute priorité sera utilisé en premier.Sélectionnez le bac et utilisez les boutons **Haut**/**Bas** pour définir la priorité.

a. [numéro de bac] indique le numéro de bac.

5 Appuyez sur (**Retour**) pour enregistrer les modifications et revenir à l'écran précédent.

Paramètres Eco

Cette fonctionnalité permet de définir le mode Éco comme mode par défaut et les options qui s'y rapportent.Le mode Eco permet de définir les options d'économie du papier et d'utilisation du toner.Par exemple, une des options pour le mode Éco est l'impression recto/verso.Au lieu d'imprimer sur deux feuilles distinctes, le mode Éco est prévu pour imprimer sur les deux faces d'une feuille (recto/verso).Si vous essayez d'imprimer sur deux feuilles distinctes lorsque le mode Éco est actif, un message vous demandant si vous souhaitez désactiver le mode Éco s'affiche.Suivez les instructions ci-dessous pour définir les options de mode Éco.

Vous pouvez également utiliser cette fonction dans SyncThru™ Web Service.Ouvrez le navigateur Web de votre ordinateur en réseau et tapez l'adresse IP de votre appareil.Lorsque SyncThru™ Web Service s'ouvre, cliquez sur l'onglet **Paramètres** > **Paramètres de la machine** > **Système** > **Paramètres Eco**.

Configuration de l'appareil

1 Appuyez sur **Config appareil** > **Paramèt Eco** dans l'écran d'affichage.

2 Sélectionnez l'option appropriée.

- **Mode Eco défaut:** vous pouvez définir le mode Éco actif par défaut.Si vous activez ce mode, les utilisateurs devront appuyer sur le bouton Eco du panneau de commande pour le désactiver.Toutefois, si vous (l'administrateur) avez défini le mot de passe, les utilisateurs doivent introduire le mot de passe pour désactiver ce mode.Une fois que cette fonctionnalité est activée, vous pouvez voir le symbole en regard des options définies avec le mode éco.
  - **Activé:** permet d'activer le mode Eco.
  - **Désactivé:** permet de désactiver le mode Eco.
  - **Activé-forcé :** permet d'activer le mode Eco avec un mot de passe.Si un utilisateur souhaite désactiver le mode économique, il doit entrer le mot de passe.

Si vous désactivez ce mode, le travail d'impression en mode Éco venant du pilote ne sera pas calculé comme un travail en mode Éco et le voyant de mode Éco du panneau de commande ne sera pas allumé.

- **Configuration des caractéristiques écologiques:** vous pouvez définir les options par défaut pour le mode Éco.
  - **USINE PAR DEFAUT:** vous permet de conserver les paramètres par défaut.
  - **Configuration person.:** vous permet de définir les paramètres concernant l'impression à partir d'une copie et les paramètres d'impression du pilote du PC.Les paramètres définis ici s'appliqueront à toutes les impressions de copie et à toutes les tâches d'impression du pilote du PC, à moins que l'utilisateur ne désactive le mode Éco.

3 Appuyez sur **OK** pour enregistrer les modifications, ou sur (**Retour**) pour revenir à l'écran précédent.

Param initiaux

Vous pouvez changer les paramètres initiaux définis à la première mise sous tension de l'appareil.

1 Appuyez sur **Config appareil** > **Param initiaux** dans l'écran d'affichage.

2 Appuyez sur la langue à utiliser pour l'écran d'affichage, puis appuyez sur **Suivant**.

3 Saisissez le mot de passe à utiliser, puis appuyez sur **Suivant**.Saisissez à nouveau le mot de passe afin de le confirmer, puis appuyez sur **Fini** > **Suivant**.

4 Réglez l'heure sur l'appareil.Puis appuyez sur **Suivant**.

5 Supprimez le nom de périphérique existant, saisissez celui que vous souhaitez utiliser, puis appuyez sur **OK**.Puis appuyez sur **Suivant**.Au besoin, saisissez l'emplacement de l'appareil dans le champ **Emplacement**.Au besoin, saisissez les informations dans le champ Administrateur pour la personne à contacter en cas de problème éventuel avec l'appareil.

6 Lorsque Connecté s'affiche après avoir appuyé sur le bouton **Test**, appuyez sur **Suivant**.

Si **Non connecté** s'affiche, assurez-vous que l'appareil est bien connecté au réseau, puis vérifiez à nouveau la connexion au réseau local.

Si le problème de connexion réseau persiste, contactez votre administrateur réseau.

7 Saisissez l'adresse IP, le masque de sous-réseau, et la passerelle dans chaque champ.Puis appuyez sur **Suivant**.

- Si une nouvelle adresse IP est attribuée automatiquement par un serveur DHCP ou BOOTP, appuyez sur **DHCP** ou **BOOTP**.
- Si vous n'êtes pas sûr de votre environnement réseau, contactez votre administrateur réseau.

8 Saisissez le **Nom d'hôte**, le **Nom de domaine**, le **Serveur DNS principal** et le **Serveur DNS secondaire** dans chacun des champs.Ensuite, appuyez sur **Terminer**.

9 La fenêtre Terminé s'ouvre.Cliquez sur la touche **Fermer**.

Si le moteur est occupé, le redémarrage de l'appareil pourrait être plus long.

Param impression

Vous pouvez définir les paramètres relatifs aux impressions.Lorsqu'il n'y a pas d'entrée spécifique pour les options d'impression, l'appareil imprime avec les paramètres définis ici.Définissez les paramètres d'impression fréquemment utilisés.Cette fonctionnalité peut être utile si votre entreprise possède un format d'impression spécifique.

Vous pouvez également utiliser cette fonction dans SyncThru™ Web Service.Ouvrez le navigateur Web de votre ordinateur en réseau et tapez l'adresse IP de votre appareil.Lorsque SyncThru™ Web Service s'ouvre, cliquez sur l'onglet **Paramètres** > **Paramètres de la machine** > **Imprimante**

Configuration de l'appareil

1 Appuyez sur **Config appareil** > **Param impression** dans l'écran d'affichage.

2 Sélectionnez l'option appropriée.

Option	Description
Général	Vous pouvez configurer **Ignorer les pages vides**, **Aliment papier**, **Émulation**. • **Émulation:** permet de choisir le format d'émulation. • **Aliment papier:** permet de sélectionner le bac comme source de papier. • **Ignorer les pages vides:** permet d'ignorer les pages vierges pendant l'impression.
Mise en p	fournit les options se rapportant à la disposition du papier. • **Orientation :** sélectionnez l'orientation du papier. • **Recto verso:** sélectionnez l'orientation du papier pour le mode recto/verso. • **Nombre de copies:** sélectionnez le nombre de copies que vous souhaitez imprimer. • **Marge:** Permet d'ajuster la marge pour le recto/verso normal, le recto normal et l'émulation.

3 Appuyez sur (**Retour**) pour enregistrer les modifications et revenir à l'écran précédent.

Paramètre réseau

Cette fonctionnalité permet de configurer le réseau.Avant de configurer les informations, vous devez connaître les types de protocoles réseau et le système d'exploitation utilisés.Si vous ne savez pas quels paramètres utiliser, contactez votre administrateur réseau pour obtenir ces informations.

1 Appuyez sur **Config appareil** > **Paramètre réseau** dans l'écran d'affichage.

2 Définissez les options appropriées.

Option	Description
TCP/IP	Permet de définir les paramètres réseau (voir « Paramètres réseau (TCP/IP) » à la page 49).
UPnP(SSDP)	Permet de définir les paramètres UPnP.
Impr.	Permet de définir les ports nécessaires pour l'impression en réseau.
Samsung Cloud Print	Vous pouvez définir les paramètres de **Samsung Clud Print**.
PrinterOn	Vous pouvez définir les paramètres de l'application **PrinterOn**.

Option	Description
V1/V2 SNMP	Vous pouvez configurer le SNMP (Simple Network Management Protocol).L'administrateur peut utiliser le SNMP pour surveiller et gérer les appareils sur le réseau.
mDNS	Vous pouvez définir les paramètres mDNS.
SNTP	Permet de définir les paramètres SNTP.
SetIP	Vous pouvez définir les paramètres SetIP.
SLP	Permet de définir les paramètres SLP.
Filtrage réseau	Vous pouvez définir les paramètres de filtre du réseau.
HTTP	Vous pouvez définir les paramètres HTTP.
Wi-Fi	Vous pouvez définir les paramètres Wi-Fi. Après avoir installé le kit sans fil/NFC (option), paramétrez l'appareil pour qu'il utilise cette fonction.

Option	Description
NFC	Vous pouvez définir les paramètres NFC. Après avoir installé le kit sans fil/NFC (option), paramétrez l'appareil pour qu'il utilise cette fonction.
Effacer le réglage	Permet de restaurer les paramètres réseau à leurs valeurs par défaut.(Redémarrage nécessaire.)

3 Appuyez sur (**Retour**) pour enregistrer les modifications et revenir à l'écran précédent.

Sécurité

Cette fonctionnalité permet de configurer les paramètres relatifs à la sécurité.

Vous pouvez également utiliser cette fonction dans SyncThru™ Web Service.Ouvrez le navigateur Web de votre ordinateur en réseau et tapez l'adresse IP de votre appareil.Lorsque SyncThru™ Web Service s'ouvre, cliquez sur l'onglet **Sécurité** > **Sécurité réseau**

Configuration de l'appareil

1 Appuyez sur **Config appareil** > **Sécurité** dans l'écran d'affichage.

2 Sélectionnez l'option appropriée.

Option	Description
Écrasement d'image[a]	Vous pouvez configurer l'appareil pour écraser les données stockées dans la mémoire.L'appareil écrase les données en utilisant différents procédés, éliminant les possibilités de récupération. • **Automatique Écrasement d'image:** lorsqu'une tâche est terminée, des images temporaires demeurent dans la mémoire.Pour des raisons de sécurité, vous pouvez configurer l'appareil pour écraser automatiquement la mémoire non volatile sécurisée.Si vous souhaitez obtenir de l'espace mémoire, vous pouvez configurer l'appareil pour qu'il écrase automatiquement la mémoire permanente sécurisée. • **Manuel Écrasement d'image:** lors de l'impression, de la copie, de la numérisation et de l'envoi de télécopie, l'appareil utilise de l'espace mémoire de façon temporaire.Pour des raisons de sécurité, vous pouvez configurer l'appareil pour écraser manuellement la mémoire non volatile sécurisée.Si vous souhaitez sécuriser l'espace mémoire, vous pouvez écraser manuellement la mémoire non volatile sécurisée.Vous pouvez configurer l'appareil pour répéter l'écrasement manuel de l'image après le redémarrage du système.

Option	Description
Écrasement d'image[a]	• **Méthode écrasement:** Vous pouvez sélectionner la méthode d'écrasement de la mémoire permanente sécurisée (disque dur). - **Allemagne VSITR:** sélectionnez cette option pour écrase la mémoire 7 fois.Lorsque des 6 premiers écrasements, on utilise en alternance 0x00 et 0xff pour écraser le disque, et, la 7ème fois, le disque est écrit avec 0xAA. - **DoD 5220.28-M:** sélectionnez cette option pour écrase la mémoire 3 fois.Lors d'un écrasement triple, des motifs 0x35, 0xCA, 0x97 sont utilisés pour écraser le contenu du disque.Cette méthode d'écrasement du disque est spécifiée par US DoD. - **ACSI 33 australien :** sélectionnez cette option pour écrase la mémoire 5 fois.Lorsque d'un écrasement quintuple, le caractère « C » et son complément sont utilisés en alternance pour écraser le disque.Après la 2ème fois, il y a une validation obligatoire.Pour la 5ème fois, on utilise des données aléatoires. - **DoD5220.22-M (ECE):** sélectionnez cette option pour écrase la mémoire 7 fois.Cette méthode d'écrasement du disque est spécifiée par US DoD. - **Perso:** sélectionnez cette option pour détermine le nombre d'écrasements de la mémoire.Le disque dur sera écrasé autant de fois que le nombre sélectionné.

Option	Description
Authentification	• **MODE** - **Mode périphérique:** permet d'activer l'authentification du périphérique.L'authentification du périphérique demande à un utilisateur de se connecter avant de pouvoir utiliser le périphérique.Les utilisateurs ne peuvent utiliser aucune application sans se connecter. - **Mode application:** permet d'activer l'authentification d'application.Un administrateur peut choisir la ou les application(s) dont l'utilisation exige une connexion de l'utilisateur.Les utilisateurs ne peuvent pas utiliser les applications sélectionnées sans se conencter. Appuyez sur **Mode application** pour activer l'authentification. - **Mode basique:** permet d'activer l'authentification de base.Les utilisateurs sont priés de se connecter lorsqu'ils sélectionnent des options qui sont uniquement disponibles aux administrateurs.

Option	Description
Authentification	• **Méthode** - **Authentificat locale**:exécute le processus d'authentification basé sur les données sur l'utilisateur stockées sur le périphérique de stockage de masse (disque dur) du périphérique. - **Connexion standard uniqu** :permet aux utilisateurs de se connecter en saisissant un identifiant et un mot de passe. - **SyncThru Fourniss**:Exécute le processus d'authentification basé sur les données sur l'utilisateur attribuées par le SyncThru™ Admin (ou le Fleet Admin Pro). - **Authentification Kerberos et locale**:exécute le processus d'authentification basé sur les données sur l'utilisateur stockées sur le serveur kerberos. - **Authentification LDAP et locale**:Exécute le processus d'authentification basé sur les données sur l'utilisateur stockées sur le serveur LDAP. - **Authentification SMB et locale**:exécute le processus d'authentification basé sur les données de l'utilisateur stockées sur un serveur SMB. • **Écran de connexion LUI:** propose Pre-Installed-For-LUI, par défaut. • **Écran de connexion SWS:** Propose Pre-Installed-For SyncThru™ Web Service, par défaut. • **Options** :sélectionnez ce qu'il faut demander à l'utilisateur pour la connexion. - **Déconn auto:** permet d'utiliser la déconnexion automatique. - **Secondes:** permet de définir le délai de déconnexion automatique. - **Identificat connexion:** permet de sélectionner le type d'identification de connexion. - **Restrict connexion:** permet de définir la durée restreinte de connexions, les essais, ou la durée de blocage. - **Stratég déconn :** permet de définir la stratégie de déconnexion.

Configuration de l'appareil

Option	Description
IPSec	Sélectionnez **Désactivé** pour désactiver IPSec.
HTTPS	Sélectionnez **Désactivé** pour désactiver le HTTPS.
802.1x	Vous pouvez activer l'authentification 802.1x, qui est une authentification basée sur le port.Avec cette authentification activée, l'appareil n'est pas autorisé à accéder par le côté protégé du réseau avant d'y être autorisé.Utilisez cette fonctionnalité pour protéger votre réseau. • **EAP-MD5 :** offre une sécurité minimale.La fonction de hachage MD5 est vulnérable aux attaques par dictionnaire, et ne prend pas en charge la génération de clé. • **PEAP:** recommandé pour les utilisateurs qui prévoient seulement d'utiliser des clients et serveurs de bureau Microsoft.Non recommandé pour les autres utilisateurs. • **EAP-MSCHAPv2:** EAP-MSCHAPv2 offre une authentification bidirectionnelle entre des homologues en combinant un message Challenge d'homologue au paquet Réponse et message Réponse d'authentificateur sur le paquet Réussite. • **TLS:** cette option est utilisée pour permettre une communication sécurisée sur Internet entre un client et un serveur.

Option	Description
Comptabilité	• **Pas de connexion:** choisissez de ne pas utiliser cette fonctionnalité. • **Connexion standard:** sélectionnez cette option pour utiliser la méthode de comptabilisation des travaux installée. • **SyncThruAaProvier:** sélectionnez cette option pour utiliser la méthode de comptabilisation des travaux fournie par SyncThru™ Web Admin Service (pour des informations détaillées, reportez-vous au guide SyncThru™ Web Admin Service).

a. Cette fonctionnalité peut ne pas être disponible en fonction des modèles ou des kits d'option installés.

13. Outils utiles

Ce chapitre présente les outils de gestion fournis pour vous aider à tirer pleinement part de votre appareil.

Il contient les sections suivantes :

- Accéder aux outils de gestion 309
- SyncThru™ Web Service 310
- Easy Capture Manager 317
- Samsung AnyWeb Print 318
- Easy Eco Driver 319
- Utilisation de Samsung Easy Document Creator 320
- Utilisation du Centre d'impression Samsung 321
- Utilisation de Samsung Easy Printer Manager 325
- Utilisation de Etat de l’imprimante Samsung 328
- Utilisation de Samsung Printer Experience 330

Accéder aux outils de gestion

Samsung offre un large éventail d'outils de gestion pour les imprimantes Samsung.

1 Assurez-vous que l'appareil est connecté à votre ordinateur et qu'il est sous tension.

2 Dans le menu **Démarrer**, sélectionnez **Programmes** ou **Tous les programmes** > **Samsung Printers**.

- Sous Windows 8

  Dans les **Charms(Icônes)**, sélectionnez **Rechercher** > **Apps(Application)** > **Samsung Printers**.

- Windows 10 / Windows Server 2016

  Dans la barre de tâches, appuyez sur **Samsung Printers** dans la zone de saisie **Rechercher**.Appuyez sur la touche Entrée.

  OU

  Dans l'icône **Démarrer** ( ), sélectionnez **Toutes les apps** > **Samsung Printers**.

3 Cherchez **Samsung Printers**.

4 Sous **Samsung Printers**, vous pouvez consulter les outils de gestion installés.

5 Cliquez sur l'outil de gestion que vous souhaitez utiliser.

- Après avoir installé le pilote, vous pouvez accéder à certains outils de gestion directement à partir du menu **Démarrer** > **Programmes** ou **Tous les programmes**.
- Pour Windows 8, après avoir installé le pilote, vous pouvez accéder à certains outils de gestion directement à partir de l'écran **Démarrer**, en cliquant sur le pavé correspondant.

SyncThru™ Web Service

Ce chapitre vous guide pas à pas dans la procédure de paramétrage de l'environnement réseau avec SyncThru™ Web Service.

- Internet Explorer® 8,0 ou version supérieure est l'exigence minimale pour SyncThru™ Web Service.
- Certains menus peuvent ne pas s'afficher sur l'écran d'affichage en fonction des paramètres ou des modèles.Dans ce cas, votre appareil ne les prend pas en charge.

Qu'est-ce que l'SyncThru™ Web Service ?

Si vous avez connecté votre appareil à un réseau et que les paramètres réseau TCP/IP sont corrects, vous pouvez administrer votre appareil par l'intermédiaire de SyncThru™ Web Service.SyncThru™ Web Service permet de réaliser les opérations suivantes :

- voir les informations concernant l'appareil et vérifier son état actuel ;
- modifier les paramètres TCP/IP et définir d'autres paramètres réseau ;
- modifier les préférences de l'imprimante ;
- paramétrer les notifications par e-mail pour informant de l'état de l'appareil ;
- obtenir de l'aide pour l'utilisation de l'appareil ;
- mettre à niveau le logiciel de l'appareil.

Navigateur Web requis

Vous avez besoin d'un des navigateurs Web suivants pour utiliser SyncThru™ Web Service.

- Internet Explorer® 8,0 ou version supérieure
- Chrome 27,0 ou version supérieure
- Firefox 21,0 ou version supérieure
- Safari 5.9.1 ou version supérieure

Connexion à SyncThru™ Web Service

Navigateur Web pris en charge par IPv4

1. Ouvrez un navigateur Web qui prend en charge l'adressage IPV4 comme URL, par exemple Internet Explorer®.

   Saisissez l'adresse IP de votre appareil (http://xxx.xxx.xxx.xxx) dans le champ d'adresses et appuyez sur la touche Entrée ou cliquez sur **Atteindre**.

Le rapport de l'appareil peut vous donner l'adresse IP de l'appareil (voir « Autres réglages » à la page 287).

2 Le site Web SyncThru™ Web Service de votre appareil s'ouvre.

Navigateur Web pris en charge par IPv6

1 Ouvrez un navigateur Web qui prend en charge l'adressage IPV6 comme URL, par exemple Internet Explorer®.

2 Sélectionnez une des adresses IPV6 (**Stateless Address**, **Stateful Address**, **Manual Address**) dans le **Rapport de configuration réseau**.

Le rapport de l'appareil peut vous donner l'adresse IPV6 de l'appareil (voir « Autres réglages » à la page 287).

3 Saisissez l'adresse IPV6 (par exemple, http://[3ffe:10:88:194:213:77ff:fe82:75b]).

L'adresse doit être placée entre crochets « [ ] ».

4 Le site Web SyncThru™ Web Service de votre appareil s'ouvre.

Connexion à SyncThru™ Web Service

Avant de configurer des options dans SyncThru™ Web Service, vous devez vous connecter comme administrateur.Vous pouvez toujours utiliser SyncThru™ Web Service sans vous connecter, mais vous ne pourrez pas accéder ou visualiser l'onglet **Paramètres** et l'onglet **Sécurité**.

1 Cliquez sur **Conn** en haut à droite du site Web SyncThru™ Web Service.

Une page de connexion s'affiche.

2 Saisissez l'**ID** et le **Mot de p.**.

Utilisez le même identifiant de connexion, mot de passe que lors de la connexion de l'appareil (voir « Connexion » à la page 281).

Si vous souhaitez changer le mot de passe, voir « Onglet Sécurité » à la page 314.

Onglet Informations

Cet onglet vous donne des informations générales concernant votre appareil.Il permet de vérifier des paramètres, comme l'état de l'appareil, l'état des consommables, le nombre d'impressions réalisées, des informations de réseau, etc.Il permet également d'imprimer des rapports comme une page de configuration.

- **Alertes actives:** Vous pouvez vérifier les alertes en cours dans l'appareil.Utilisez ces informations pour dépanner des erreurs de l'appareil.
- **Fournitures:** Vous pouvez vérifier les informations sur les consommables.Pour la cartouches de toner, l'état des consommables s'affiche avec un graphique montrant la quantité restante de chaque consommable.Des nombres de pages sont également disponibles pour vous aider à prédire le moment où il faudra remplacer les consommables.Cette fonctionnalité est également disponible à partir de l'appareil.
- **Compteurs d'utilisation:** Vous pouvez contrôler les informations sur la facturation et le compteur d'utilisation de l'appareil.Cette fonctionnalité est également disponible à partir de l'appareil.
- **Paramètres actuels:** Indique les paramètres en cours de l'appareil et du réseau.
  - **Informations sur la machine:** Indique les paramètres actuels de l'appareil.
  - **Informations réseau:** Indique les paramètres actuels du réseau.Utilisez cette page comme référence et modifiez les paramètres nécessaires pour utiliser le réseau.
- **Informations de Sécurité:** Indique les paramètres de sécurité en cours de l'appareil et du réseau.
- **Imprimer informations:** Vous pouvez imprimer tous les rapports fournis par l'appareil.Vous pouvez utiliser ces rapports pour la maintenance de votre appareil.Cette fonctionnalité est également disponible dans l'appareil (voir « Autres réglages » à la page 287).

Onglet Carnet adres.

Vous pouvez gérer le carnet d'adresses.Cette fonctionnalité est également disponible à partir de l'appareil (voir « Configuration d'un carnet d'adresses à l'aide du panneau de commande » à la page 220).

- **Individuel:** Permet de gérer les entrées individuelles du carnet d'adresses.
- **Groupe :** Vous pouvez gérer des carnets d'adresses de groupe.

Onglet Paramètres

L'onglet Paramètres possède deux sous-menus : **Paramètres de la machine** et **Paramètres réseau**.Vous devez vous connecter comme administrateur pour visualiser ou accéder à cet onglet (voir « Connexion à SyncThru™ Web Service » à la page 311).

- **Paramètres de la machine:** Vous pouvez définir les paramètres de l'appareil.
  - **Système:** Vous pouvez définir les paramètres relatifs à l'appareil.
  - **IMPRIMANTE:** Vous pouvez définir les paramètres relatifs à l'impression, tel que le contraste, ou régler l'arrière-plan.Cette fonctionnalité est également disponible à partir de l'appareil.
  - **Copie :** Vous pouvez définir les paramètres relatifs à la copie, comme la luminosité, ou régler l'arrière-plan.
  - **Télécopie:** Vous pouvez définir les paramètres relatifs aux télécopies, comme le numéro de télécopie ou le nombre de rappels.Cette fonctionnalité est également disponible à partir de l'appareil (voir « Compréhension de l'écran Fax » à la page 200).
  - **Numérisation:** Vous pouvez définir les paramètres relatifs à la numérisation.Cette fonctionnalité est également disponible à partir de l'appareil (voir « Présentation de l'écran Num vers Email » à la page 166).
  - **Notification par e-mail:** En cas d'erreur ou épuisement des consommables, l'appareil envoie une notification à l'administrateur par courrier électronique.Vous pouvez définir l'utilisation ou non de cette fonctionnalité.Vous pouvez également sélectionner qui prévenir et quand.
- **Paramètres réseau:** Vous pouvez configurer l'environnement réseau pour utiliser votre appareil comme un appareil réseau.Vous pouvez également définir les paramètres à partir de l'appareil.Reportez-vous au chapitre de configuration réseau (voir « Paramètre réseau » à la page 303).
  - **Général:** Vous pouvez définir les informations générales de l'appareil à utiliser dans le réseau et définir les paramètres Ethernet.Cette fonctionnalité est également disponible à partir de l'appareil.
  - TCP/IPv4, TCP/IPv6, Raw TCP/IP, LPR/LPD, IPP, Telnet, WSD, SLP, UPNP, mDNS, CIFS (dossier partagé), SNMPv1/v2, SNMPv3, FTP Print Server, AirPrint, ThinPrint®, Google Cloud Print**:** Vous pouvez définir les paramètres du protocole.
  - **Serveur de messagerie pour courrier sortant (SMTP) :** Vous pouvez définir les paramètres de serveur pour les courriers électroniques sortants.Si ce paramètre n'est pas configuré, vous ne pouvez pas utiliser la fonctionnalité de numérisation-vers-email.Les courriers électroniques sortants seront envoyés via le serveur SMTP défini ici.
  - **HTTP:** Vous pouvez autoriser ou interdire l'accès d'utilisateurs à SyncThru™ Web Service.

- **Proxy:** Vous pouvez définir les paramètres de proxy et activer l'authentification.
- **Rétablir les paramètres par défaut:** Un clic sur le bouton **Supprimer** de la section **Rétablir les paramètres par défaut** permet de supprimer les configurations réseau et de sécurité.La restauration des paramètres prendra effet après le redémarrage du système.

Onglet Sécurité

L'onglet Sécurité comporte : **Sécurité du système**, **Sécurité réseau**, **Contrôle d'accès utilisateur** et **Journal système**.Vous devez vous connecter comme administrateur pour accéder à cet onglet (voir « Connexion à SyncThru™ Web Service » à la page 311).

- **Sécurité du système:** Dans SyncThru™ Web Service, sélectionnez l'onglet **Sécurité** > **Sécurité du système**.
  - **Administrateur système:** Saisissez les informations de l'administrateur système.L'appareil envoie une notification par courrier électronique à l'adresse électronique définie ici.Cette fonctionnalité est également disponible à partir de l'appareil.
  - **Gestion de fonctionnalité:** Indique les fonctionnalités de services, sécurité d'applications PC, ports physiques, et protocole réseau à utiliser.Sélectionnez les fonctionnalités à utiliser, puis cliquez sur **Appliquer**.
  - **Masquage des informations:** Indique les informations à masquer.Sélectionnez la quantité d'informations à masquer, puis cliquez sur **Appliquer**.
  - **Redémarrer le périphérique:** Vous pouvez redémarrer votre appareil.Cliquez sur le bouton **Redémarrer maintenant** pour redémarrer.
- **Sécurité réseau:** Dans SyncThru™ Web Service, sélectionnez l'onglet **Sécurité** > **Sécurité réseau**.
  - **Certificat numérique:** Vous pouvez gérer les certificats numériques.Un certificat numérique est un certificat électronique qui vérifie l'association sécurisée entre des nœuds de communication.Vous devez ajouter le certificat pour une communication SSL.
  - **Connexion sécurisée:** Vous pouvez activer ou désactiver une connexion sécurisée afin d'utiliser un canal réseau à sécurité renforcée.Pour la communication sécurisée, l'utilisation de la fonctionnalité **Connexion sécurisée** est recommandée.
  - **SNMPV3:** Vous pouvez paramétrer SNMPv3.
  - **Sécurité IP:** Vous pouvez définir les paramètres de sécurité IP.
  - **Filtrage IP/MAC:** Vous pouvez définir les options de filtrage pour les adresses IP et MAC.Si l'administrateur n'ajoute pas de règle de filtrage pour les adresses IPv4, IPv6 et MAC, rien n'est filtré.Si l'administrateur a ajouté une règle de filtrage, un filtrage sera appliqué aux adresses IPv4, IPv6 et MAC saisies.
    - **Filtrage IPv4:** Vous pouvez activer/désactiver le filtrage IPv4, ainsi que gérer les règles de filtrage.

- **Filtrage IPv6 :** Vous pouvez activer/désactiver le filtrage IPv6, ainsi que gérer les règles de filtrage.
- **MAC Filtrage :** Vous pouvez activer/désactiver le filtrage Mac, ainsi que gérer les règles de filtrage.

- **802.1x(Ethernet):** Vous pouvez activer/désactiver la sécurité 802.1x et gérer également les règles de filtrage.
- **Serveur d'authentification externe:** Définissez les serveurs pour l'authentification.

• **Contrôle d'accès utilisateur :** Vous pouvez interdire l'accès d'utilisateurs à l'appareil ou à une application.Vous pouvez également donner à un utilisateur une autorisation spécifique pour utiliser uniquement une certaine fonctionnalité de l'appareil.Par exemple, vous pouvez autoriser un utilisateur A à utiliser seulement la fonctionnalité d'impression.Dans ce cas, l'utilisateur A ne pourra pas numériser, copier ou télécopier avec l'appareil.

- **Authentificat.:** Vous pouvez choisir la méthode pour l'authentification utilisateur.Sélectionnez un mode et cliquez sur le bouton **Options**.
- **Autorisation** (cession de droits)**:** Vous pouvez donner à un utilisateur des autorisations pour utiliser uniquement certaines fonctionnalités de l'appareil.
  - **Autorité de gestion:** Vous pouvez donner différents droits à différents utilisateurs.Par exemple, vous pouvez autoriser un utilisateur A à utiliser toutes les fonctions de l'appareil et donner seulement à un utilisateur B le droit d'imprimer.
  - **Autorité utilisateur externe:** Définissez les serveurs pour l'authentification.
- **Compte:** Vous pouvez gérer les comptes.
- **Profil utilisateur:** Vous pouvez enregistrer des informations utilisateurs sur le disque dur de l'appareil.Vous pouvez utiliser cette fonctionnalité pour gérer les utilisateurs qui utilisent l'appareil.Vous pouvez également grouper les utilisateurs et les gérer sous forme de groupe.Vous pouvez configurer un maximum de 500 utilisateurs individuels et de 200 groupes d'utilisateurs.

• **Journal système:** Vous pouvez garder des journaux des événements qui se sont passés dans l'appareil.L'administrateur peut enregistrer et gérer les informations d'utilisation de l'appareil en conservant les fichiers journaux du système.Les fichiers journaux du système sont enregistrés sur le périphérique de stockage de masse (disque dur) de l'appareil et, lorsqu'il est plein, effaceront les anciennes données.Exportez et enregistrez séparément les données d'audit importantes en utilisant la fonctionnalité d'exportation.

- **Configuration de journal:** Vous pouvez activer ou désactiver la conservation des journaux.Vous pouvez également sauvegarder les fichiers journaux par périodes et transférer vers un serveur de dépôt.
- **Visionneuse de journal:** Vous pouvez afficher, supprimer et rechercher des fichiers journaux.

Onglet Maintenance

Cet onglet vous permet de garder votre appareil à jour en mettant à niveau les microprogrammes, en gérant les applications et en paramétrant les informations de contact pour l'envoi de courriers électroniques.Vous pouvez également vous connecter au site Web Samsung ou télécharger des manuels et des pilotes en sélectionnant le menu **Lien**.

- **Mise à niveau du microprogramme:** Vous pouvez vérifier la version de microprogramme utilisée dans l'appareil.Vérifiez la version et mettez-la à jour si nécessaire.
- **Gestion applications:** Vous pouvez ajouter ou supprimer des applications/licences.Si vous ajoutez une application, vous devez activer la licence de l'application installée.Certaines applications peuvent ne pas avoir de licence.
- **Coordonnées:** Vous pouvez afficher les informations de contact.
- **Lien:** Vous pouvez afficher des liens vers des sites Web utiles où vous pouvez :
  - afficher des informations sur les produits et obtenir un support technique (site Web Samsung).
  - télécharger des manuels et des pilotes.
  - commander des consommables.
  - enregistrer votre appareil en ligne.
- **Version MIB Samsung:** Le numéro de version de la MIB (base d'information pour la gestion du réseau).
- **Gestion de la licence:** La **Gestion de la licence** indique les paramètres de gestion des licences des applications installées.
- **Clonage:** L'appareil imprime plusieurs images originales sur une seule page.Le nombre d'images est automatiquement déterminé en fonction de l'image d'origine et du format de papier.Vous pouvez activer ou désactiver le menu Cloner.
- **Interface wifi:** Vous pouvez activer ou désactiver le menu Wi-Fi.

Easy Capture Manager

- Uniquement disponible pour les utilisateurs du système d'exploitation Windows.
- Cet élément peut ne pas être proposé selon le modèle ou les appareils optionnels (voir « Logiciel » à la page 10).

Faites une capture d'écran et lancez Easy Capture Manager en appuyant simplement sur la touche Imp écr du clavier.Vous pouvez maintenant imprimer facilement votre capture d'écran telle quelle ou modifiée.

Samsung AnyWeb Print

- Uniquement disponible pour les utilisateurs du système d'exploitation Windows.
- Cet élément peut ne pas être proposé selon le modèle ou les appareils optionnels (voir « Fonctionnalités par modèle » à la page 10).

Cet utilitaire vous aide à effectuer une capture d’écran, à prévisualiser, à supprimer et à imprimer des pages de Windows Internet Explorer plus facilement que lorsque vous utilisez un programme habituel.

Téléchargez le logiciel sur le site Internet de Samsung, puis décompressez-le et installez-le :(http://www.samsung.com > rechercher votre produit > Assistance ou Téléchargements).

Easy Eco Driver

- Uniquement disponible pour les utilisateurs du système d'exploitation Windows (voir « Logiciel » à la page 10).
- Pour pouvoir utiliser les fonctions Easy Eco Driver, le **Eco Driver Pack** doit être installé.

Easy Eco Driver vous permet d'utiliser des fonctions d'économie de papier et de toner avant d'effectuer une impression.

Easy Eco Driver vous permet également d'effectuer des modifications simples, comme la suppression d'images et de textes, etc.Vous pouvez sauvegarder les paramètres fréquemment utilisés comme favoris (préréglage).

Utilisation :

1. Ouvrez le document à imprimer.
2. Ouvrez la fenêtre des options d'impression (voir « Ouverture des préférences d’impression » à la page 108).
3. Dans l'onglet **Favoris**, sélectionnez **Impress prévisualisation Eco**.
4. Cliquez sur **OK** > **Imprimer** dans la fenêtre.Une fenêtre de prévisualisation apparaît.
5. Sélectionnez les options que vous souhaitez appliquer au document.

   Vous pouvez voir l’aperçu des fonctions appliquées.
6. Cliquez sur **Imprimer**.

- Si vous voulez lancer Easy Eco Driver à chaque fois que vous imprimez, cochez la case **Lancer Easy Eco Driver avant le travail d’impression** dans l'onglet **de base** de la fenêtre des options d'impression.
- Pour utiliser cette option sur Interface utilisateur élégante, cliquez sur **Centre d'impression Samsung** > **Options du périphérique** et sélectionnez ensuite **Interface utilisateur élégante** (voir « Utilisation du Centre d'impression Samsung » à la page 321).

Utilisation de Samsung Easy Document Creator

- Uniquement disponible pour les utilisateurs des systèmes d'exploitation Windows et Mac.
- Windows® XP Service Pack 3 ou supérieur et Internet Explorer 6.0 ou supérieur est la configuration minimum requise pour Samsung Easy Document Creator.

Samsung Easy Document Creator est une application permettant aux utilisateurs de numériser, de compiler et de sauvegarder des documents dans plusieurs formats, y compris le format .epub.Ces documents peuvent être partagés sur des sites de réseaux sociaux ou par télécopie.Que vous soyez un étudiant ayant besoin d'organiser ses recherches depuis la bibliothèque ou une mère au foyer qui souhaite partager des photos numérisées de la fête d'anniversaire de l'an dernier, Samsung Easy Document Creator met à votre disposition les outils nécessaires.

Le Samsung Easy Document Creator remplit les fonctions mentionnées ci-dessous :

- **Numérisation:** utilisé pour numériser des photos ou des documents.
- **Conversion de texte Numér**(Windows uniquement)**:** utilisé pour numériser des documents qui doivent être enregistrés dans un format de texte modifiable.
- **Conversion de document:** Permet de convertir des fichiers existants en plusieurs formats.
- **Télécopie:** Permet d'envoyer directement une télécopie à partir d'Easy Document Creator si le pilote Samsung Network PC Fax est installé.

Utilisation du Centre d'impression Samsung

Disponible pour les utilisateurs de Windows uniquement.

Le **Centre d'impression Samsung** vous permet de gérer tous les pilotes d'imprimante installés sur votre ordinateur à partir d'une seule application intégrée.Vous pouvez utiliser le **Centre d'impression Samsung** pour ajouter et supprimer des pilotes d'impression, vérifier l'état des imprimantes, mettre à jour le logiciel d'imprimante et configurer les paramètres du pilote d'impression.

Connaître le Centre d'impression Samsung

Pour ouvrir le programme :

Pour Windows

Sélectionnez **Démarrer** > **Programmes** ou **Tous les programmes** > **Samsung Printers** > **Centre d'impression Samsung**.

- Sous Windows 8

  Dans les **Charms(Icônes)**, sélectionnez **Rechercher** > **Apps(Application)** > **Samsung Printers** > **Samsung Printer Center**.

- Windows 10 / Windows Server 2016

  Dans la barre de tâches, appuyez sur **Samsung Printers** dans la zone de saisie **Rechercher**.Appuyez sur la touche Entrée et sélectionnez **Samsung Printer Center**.

  OU

  Dans l'icône **Démarrer** ( ), sélectionnez **Toutes les apps** > **Samsung Printers**> **Samsung Printer Center**.

Onglet Imprimantes

La capture d'écran peut être différente selon le système d'exploitation, le modèle ou les options que vous utilisez.

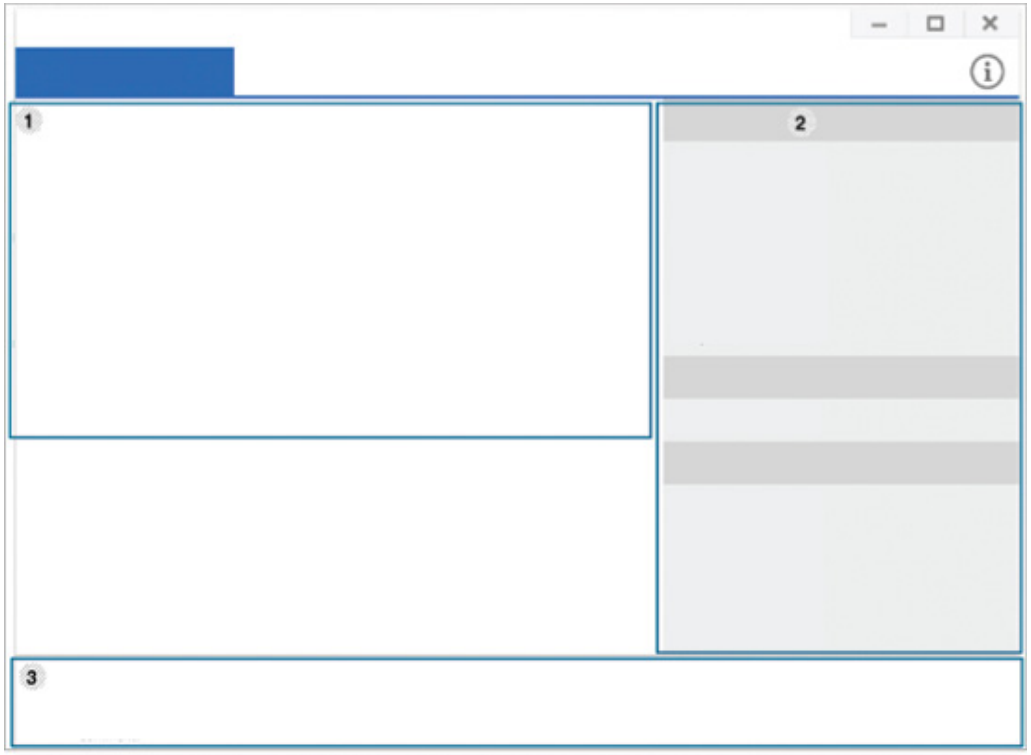

1	**Liste des imprimantes**	Affiche les pilotes d'imprimantes installés sur votre ordinateur.Pour ajouter un pilote d'impression à la liste, cliquez sur le bouton + .
2	**Liens rapides**	Affiche les liens vers diverses fonctions de gestion des pilotes d'imprimantes.Les liens rapides dans l'onglet **Imprimantes** permettent d'accéder aux fonctions suivantes : • **Paramètres:** Vous permet de configurer les paramètres pour le pilote de l'imprimante individuelle. - **Configurer comme imprimante par défaut:** Définit le pilote de l'imprimante sélectionnée comme imprimante par défaut.Si le pilote d'imprimante sélectionné est déjà défini comme l'imprimante par défaut, cette option n'est pas activée. - **Préférences d'impression:** Vous permet de définir les paramètres d'impression par défaut. - **Options du périphérique:** Vous permet de configurer des options avancées, telles que la configuration de périphériques en option et des fonctions supplémentaires. L'option vous permet de modifier l'**État de l'imprimante** et les paramètres de l'**Interface utilisateur élégante**. - **Changer d'appareil:** Vous permet de changer le périphérique pour un autre. - **Propriétés :** Vous permet de configurer les propriétés du pilote de l'imprimante, comme le nom et l'emplacement du pilote de l'imprimante, ou d'ajouter des commentaires sur le pilote de l'imprimante. • **Actions:** Vous permet d'utiliser la fonction numérisation (cette option ne s'active que si le périphérique sélectionné est compatible avec la fonction de numérisation). • **gestion:** Vous permet de gérer les périphériques enregistrés dans le programme. - **Ajouter une nouvelle imprimante / Supprimer une imprimante:** Permet d'ajouter un nouveau périphérique et d'en supprimer un existant. - **Diagnostiquer l'imprimante:** Diagnostique les problèmes dans le périphérique sélectionné et suggère des solutions. - **Mise à jour du logiciel:** Permet de télécharger et d'appliquer les mises à jour applicables du logiciel.

3	**Informations sur l'imprimante**	Fournit des informations générales sur le périphérique sélectionné, comme son modèle, l'adresse IP, le numéro du port et l'état.

Onglet Scanner et Fax

- La capture d'écran peut être différente selon le système d'exploitation, le modèle ou l'option que vous utilisez.
- **Disponible uniquement pour les produits multi-fonctions.**

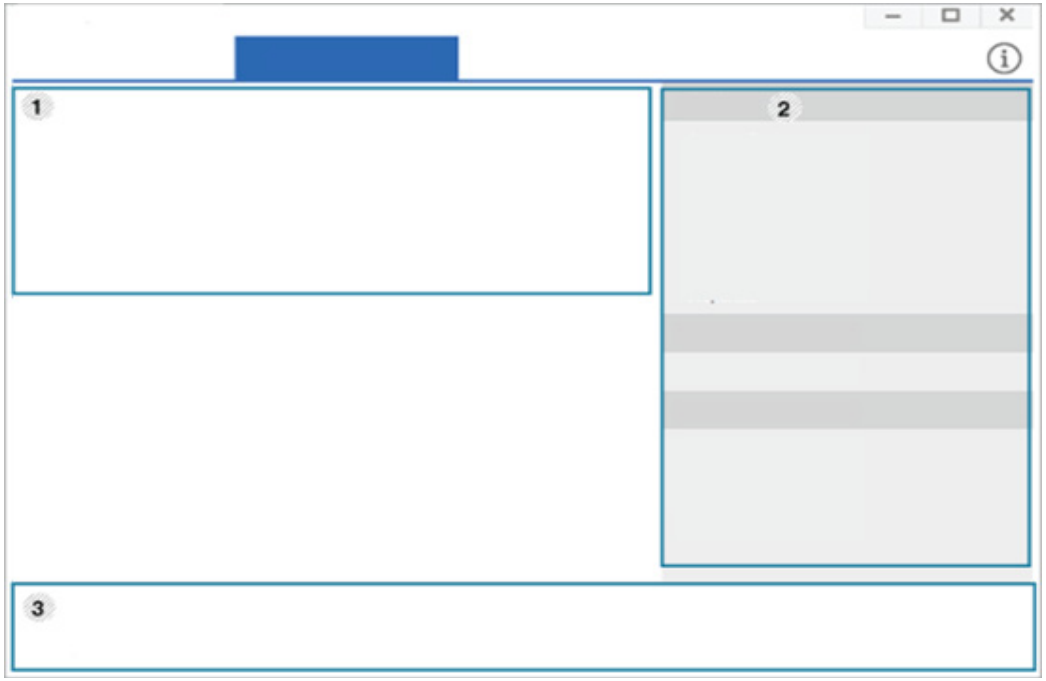

1	**Liste des imprimantes**	Affiche le pilote du télécopieur et du scanner installés sur votre ordinateur.Pour ajouter un pilote de télécopie ou de numérisation à la liste, cliquez sur le bouton (**Ajouter le fax**) ou (**Ajouter le scanner**).

2	**Liens rapides**	Affiche les liens vers les fonctions disponibles pour gérer les pilotes du télécopieur ou du scanner.Le lien rapide dans l'onglet **Scanner et Fax** propose les fonctions suivantes : Pour utiliser cette fonction, le pilote du scanner et le pilote du télécopieur doivent être installés sur l'ordinateur. • **Paramètres:** Vous permet de configurer les paramètres des pilotes du télécopieur ou du scanner. - **Carnet adres.** (fax uniquement)**:** Permet d'ouvrir le carnet d'adresses. - **Historique des transmissions par fax** (fax uniquement)**:** Permet d'ouvrir l'historique des transmissions des télécopies. - **Préférences de télécopie** (fax uniquement)**:** Vous permet de configurer les paramètres de fax par défaut. - **Changer d'appareil:** Vous permet de changer les périphériques pour d'autres. - **Propriétés :** Vous permet de configurer les propriétés d'un périphérique, comme l'emplacement et l'ajout de commentaires à propos du périphérique. • **Actions:** Vous permet d'utiliser la fonction de numérisation. • **gestion:** Vous permet de gérer les périphériques enregistrés dans le programme. - **Supprimer la télécopie** ou Supprimer numér.**:** Supprime le pilote de fax ou de scanner sélectionné. - **Mise à jour du logiciel:** Permet de télécharger et d'appliquer les mises à jour applicables du logiciel.

3	**Informations sur l'imprimante**	Fournit des informations générales sur le périphérique sélectionné, comme son modèle, l'adresse IP, le numéro du port et l'état de l'appareil.

Utilisation de Samsung Easy Printer Manager

- Uniquement disponible pour les utilisateurs des systèmes d'exploitation Windows et Mac.
- Pour Windows, Internet Explorer 6.0 ou version supérieure est l'exigence minimale pour Samsung Easy Printer Manager.

Samsung Easy Printer Manager est une application permettant de regrouper les paramètres de l'appareil Samsung dans un seul emplacement.L'application Samsung Easy Printer Manager combine les paramètres du périphérique, ainsi que les environnements d'impression, les paramètres/actions et les lancements.Toutes ces fonctions proposent une passerelle vous permettant d'utiliser facilement votre appareil Samsung.

Présentation de Samsung Easy Printer Manager

Pour ouvrir le programme :

Pour Windows

Sélectionnez **Démarrer** > **Programmes** ou **Tous les programmes** > **Samsung Printers** > **Samsung Easy Printer Manager**.

- Sous Windows 8

  Dans les **Charms(Icônes)**, sélectionnez **Rechercher** > **Apps(Application)** > **Samsung Printers** > **Samsung Easy Printer Manager**.

- Windows 10 / Windows Server 2016

  Dans la barre de tâches, appuyez sur **Samsung Printers** dans la zone de saisie **Rechercher**.Appuyez sur la touche Entrée et sélectionnez **Samsung Easy Printer Manager**.

  OU

  Dans l'icône **Démarrer** ( ), sélectionnez **Toutes les apps** > **Samsung Printers**> **Samsung Easy Printer Manager**.

Pour Mac

Ouvrez le dossier **Applications** > dossier **Samsung** > **Samsung Easy Printer Manager**.

L'interface Samsung Easy Printer Manager est composée de différentes sections de base, comme décrites dans le tableau suivant:

Utilisation de Samsung Easy Printer Manager

La capture d'écran peut être différente selon le système d'exploitation, le modèle ou l'option que vous utilisez.

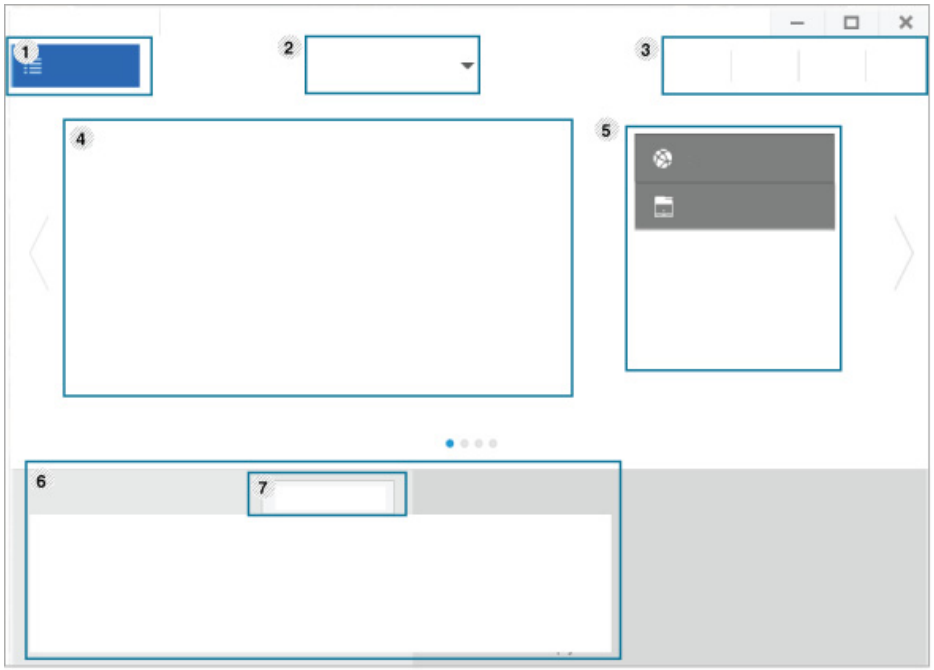

1	**Liste des imprimantes**	La liste des imprimantes affiche les imprimantes installées sur votre ordinateur et les imprimantes réseau ajoutées suite à la découverte du réseau (Windows uniquement).
2	**Paramètres avancés**	L'interface utilisateur avancée est destinée à être utilisée par la personne responsable de la gestion du réseau et des appareils. Selon les options ou le modèle de votre appareil, il est possible que certains menus ne s'affichent pas à l'écran.Dans ce cas, votre appareil ne les prend pas en charge. • **Paramètres du périphérique:** Vous pouvez configurer différents paramètres de l'appareil, comme la configuration de l'appareil, le papier, l'aspect, l'émulation, le réseau et les informations d'impression. Si vous connectez votre appareil à un réseau, l'icône SyncThru™ Web Service est activée. • **Paramètres Numériser vers PC:** Ce menu inclut des paramètres de création et de suppression de profils de numérisation vers le PC. - **Activation du scanner:** détermine si la numérisation est activée ou non sur l'appareil. - Onglet de **Standard:** Contient les paramètres concernant les réglages généraux de numérisation et des périphériques. • **Paramètres des alertes** (Windows uniquement)**:** Ce menu inclut les paramètres concernant les alertes relatives aux erreurs. - **Alertes de l'imprimante:** Permet de configurer les paramètres concernant le moment où des alertes seront reçues. - **Alerte e-mails:** Permet de configurer les options concernant la réception d'alertes par e-mail. - **Historique des alertes:** Cette option propose un historique des alertes concernant le périphérique et le toner.

3	**Informations sur l'application**	Comprend des liens pour passer à l'actualisation, aux préférences, à l'aide et à la section À propos de.
4	**Informations sur l'imprimante**	Cette zone met à votre disposition des informations générales au sujet de votre appareil.Vous pouvez consulter les informations, comme le nom du modèle de l'appareil, son adresse IP (ou son nom de port) et son état. Cette touche ouvre le **Guide de dépannage** lorsqu'une erreur se produit.Vous pouvez ouvrir directement la section dépannage du mode d'emploi.
5	**Liens rapides**	Permet d'afficher les **Liens rapides** vers les fonctions spécifiques de l'appareil.Cette section inclut également des liens vers les applications des paramètres avancés. Si vous connectez votre appareil à un réseau, l'icône SyncThru™ Web Service est activée.
6	**Zone Contenu**	Permet d'afficher des informations sur l'appareil sélectionné, le niveau de toner et de papier restant.Ces informations varieront en fonction de l'appareil sélectionné.Cette caractéristique n'est pas présente sur toutes les imprimantes.
7	**Commande fournitures**	Cliquez sur le bouton **Ordre** de la fenêtre de commande de consommables.Vous pouvez commander en ligne des cartouches de toner de remplacement.

Sélectionnez le menu **Aide** ou cliquez sur le bouton ? dans la fenêtre et cliquez sur l'option au sujet de laquelle vous souhaitez en savoir plus.

Utilisation de Etat de l’imprimante Samsung

Etat de l’imprimante Samsung est un programme qui surveille l’état de l’appareil et vous en informe.

- La fenêtre Etat de l’imprimante Samsung et son contenu présentés dans ce guide de l’utilisateur du logiciel peuvent être différents selon l’appareil et le système d’exploitation que vous utilisez.
- Vérifiez le(s) système(s) d’exploitation compatible(s) avec votre appareil (voir « Configuration requise » à la page 460).
- Uniquement disponible pour les utilisateurs du système d'exploitation Windows.

Présentation de Etat de l’imprimante Samsung

Si une erreur survient au cours de l’impression, vous pouvez la contrôler dans Etat de l’imprimante Samsung.

Vous pouvez également lancer manuellement Etat de l’imprimante Samsung.Accédez à **Options d’impression** et cliquez sur le bouton **État de l’imprimante**.

Ces icônes apparaissent sur la barre des tâches de Windows:

Icône	Signification	Description
	Normal	L'appareil est en mode prêt et aucune erreur ni aucun avertissement ne sont constatés.
	Avertissement	L’état de l'appareil indique qu’une erreur pourrait survenir.Par exemple, il peut s’agir d’un état de niveau de toner bas qui va logiquement précéder l’état de niveau de toner vide.
	Erreur	Le périphérique présente au moins une erreur.

Utilisation de Etat de l’imprimante Samsung

La capture d'écran peut être différente selon le système d'exploitation, le modèle ou l'option que vous utilisez.

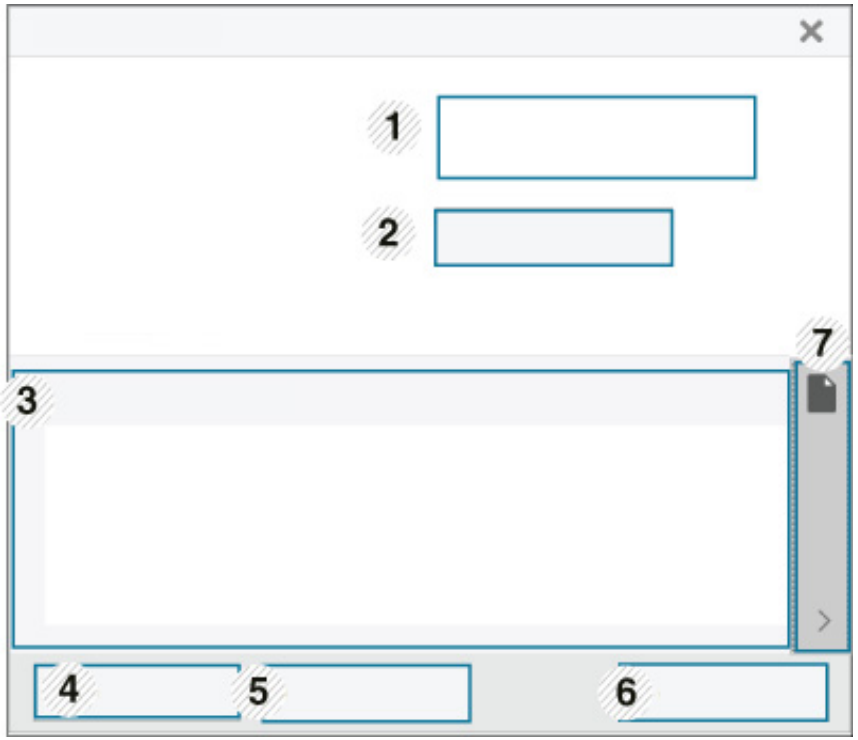

1	**Informations sur la machine**	Vous pouvez afficher les informations sur la machine.
2	**Mode d’emploi**	Vous pouvez consulter le Mode d’emploi en ligne. Cette touche ouvre le **Guide de dépannage** lorsqu'une erreur se produit.Vous pouvez ouvrir directement la section dépannage du mode d’emploi.
3	**Informations fournitures**	Vous pouvez connaître le pourcentage de toner restant dans chaque cartouche.L’appareil et le nombre de cartouches de toner indiqués dans la fenêtre ci-dessus peuvent différer selon l’appareil que vous utilisez.Cette caractéristique n’est pas présente sur toutes les imprimantes.
4	**Option**	Vous pouvez définir les paramètres relatifs aux alertes concernant les tâches d'impression.
5	**Fournitures de commandes**	Vous pouvez commander en ligne des cartouches de toner de remplacement.
6	**Annuler l'impression** ou **Fermer**	• **Annuler l'impression:** Si une tâche d'impression est en attente dans la file d'impression ou l'imprimante, annule toutes les tâches d'impression de l'utilisateur dans la file d'impression ou l'imprimante. • **Fermer :** Selon l'état de la machine ou les fonctions prises en charge, le bouton **Fermer** peut s'afficher pour fermer la fenêtre d'état.
7	**Informations sur le toner/le papier**	Ces zones du bouton destinées aux informations sur le papier et le toner sont disponibles en fonction de l'appareil.

Utilisation de Samsung Printer Experience

Samsung Printer Experience est une application Samsung qui associe les paramètres de l'appareil Samsung et la gestion de l'appareil au sein d'un même emplacement.Vous pouvez définir des paramètres de l'appareil, commander des fournitures, ouvrir des guides de dépannage, consulter le site Internet de Samsung et vérifier des informations sur des appareils connectés.Cette application se charge automatiquement depuis le Windows **Store(Store)** si la machine est connectée à un ordinateur via une connexion Internet.

Uniquement disponible pour les utilisateurs de Windows 8 ou de la version supérieure.

Comprendre la Samsung Printer Experience

Pour ouvrir l'application,

À partir de l'écran **Démarrer** ou de l'icône **Démarrer** ( ), sélectionnez le carré **Samsung Printer Experience** ( ).

L'interface **Samsung Printer Experience** comprend diverses fonctionnalités utiles telles que décrites dans le tableau suivant :

La capture d'écran peut être différente selon le système d'exploitation, le modèle ou l'option que vous utilisez.

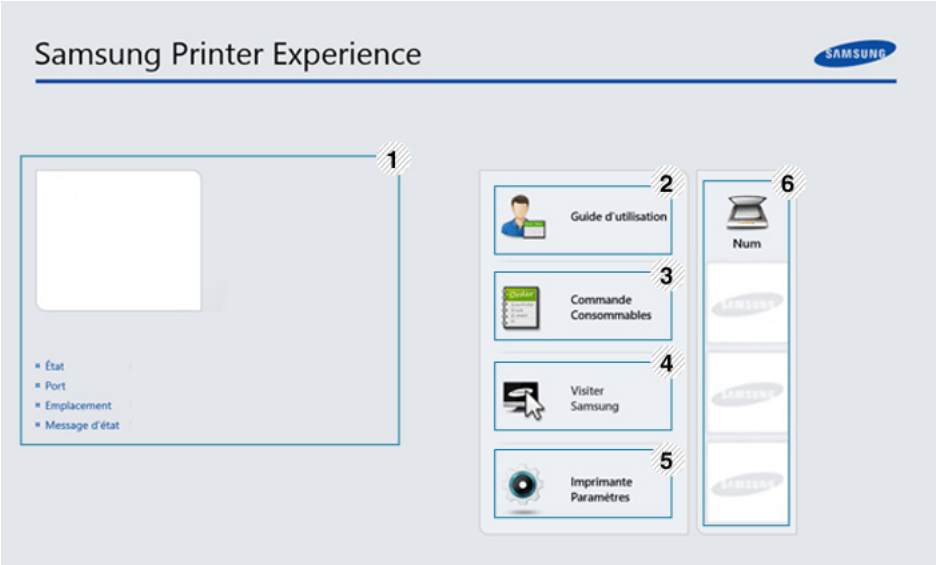

1	**Informations relatives à l'imprimante**	Cette zone met à votre disposition des informations générales au sujet de votre appareil.Vous pouvez vérifier des informations telles que l'état ou l'emplacement de l'appareil, l'adresse IP et le niveau de toner restant.

2	**Guide d'utilisation**	Vous pouvez consulter le Mode d'emploi en ligne.Vous devez vous connecter à Internet pour pouvoir utiliser cette fonction. Cette touche ouvre le **Guide de dépannage** lorsqu'une erreur se produit.Vous pouvez ouvrir directement la section dépannage du mode d'emploi.
3	**Comandede Consommable**	Cliquez sur cette touche pour commander en ligne des cartouches de toner de rechange.Vous devez vous connecter à Internet pour pouvoir utiliser cette fonction.
4	**Visiter Samsung**	Liens vers le site web des imprimantes Samsung.Vous devez vous connecter à Internet pour pouvoir utiliser cette fonction.
5	**Imprimante paramètres**	Vous pouvez configurer divers paramètres de l'appareil tels que le réglage de l'appareil, le papier, la mise en page, l'émulation, la mise en réseau, et les informations d'impression grâce au **SyncThru™ Web Service**.Votre machine doit être connectée à un réseau.Cette touche est désactivée si votre machine est connectée au moyen d'un câble USB.
6	**Liste des appareils** et **Dernière image scannée**	La liste de balayage affiche les appareils compatibles avec **Samsung Printer Experience**.Dans l'appareil, vous pouvez visionner les dernières images scannées.Votre appareil doit être connecté à un réseau pour pouvoir scanner depuis ce niveau.Ce chapitre s'adresse aux utilisateurs disposant d'imprimantes multi-fonctions.

Ajout/Suppression d'imprimantes

Si vous n'avez aucune imprimante ajoutée à **Samsung Printer Experience**, ou si vous souhaitez ajouter/supprimer une imprimante, suivez les instructions ci-dessous.

Vous pouvez uniquement ajouter/supprimer des imprimantes connectées à un réseau.

Ajout d'une imprimante

1. Effectuez un clic droit sur la page **Samsung Printer Experience** et sélectionnez **Paramètres**.
2. Sélectionnez **Ajouter une imprimante**

3 Sélectionnez l'imprimante à ajouter.

Vous pouvez voir l'imprimante ajoutée.

Si vous voyez le repère ⊕, vous pouvez également cliquer sur le repère ⊕ pour ajouter des imprimantes.

Suppression d'une imprimante

1 Effectuez un clic droit sur la page **Samsung Printer Experience** et cliquez sur **Paramètres**.

2 Sélectionnez **Supprimer une imprimante**.

3 Sélectionnez l'imprimante à supprimer.

4 Cliquez sur **Oui**.

Vous pouvez voir que l'imprimante sélectionnée ne figure plus sur l'écran.

Imprimer avec Windows 8

Ce chapitre explique les tâches d'impression communes depuis l'écran **Démarrer**.

La capture d'écran peut être différente selon le système d'exploitation, le modèle ou l'option que vous utilisez.

Impression de base

1 Ouvrez le document à imprimer.

2 Sélectionnez l'option **Imprimer** dans le menu **Fichier**.

3 Sélectionnez votre imprimante dans la liste

4 Sélectionnez les paramètres de l'imprimante, tel que le nombre et l'orientation des copies.

5 Cliquez sur la touche **Imprimer** pour démarrer l'impression.

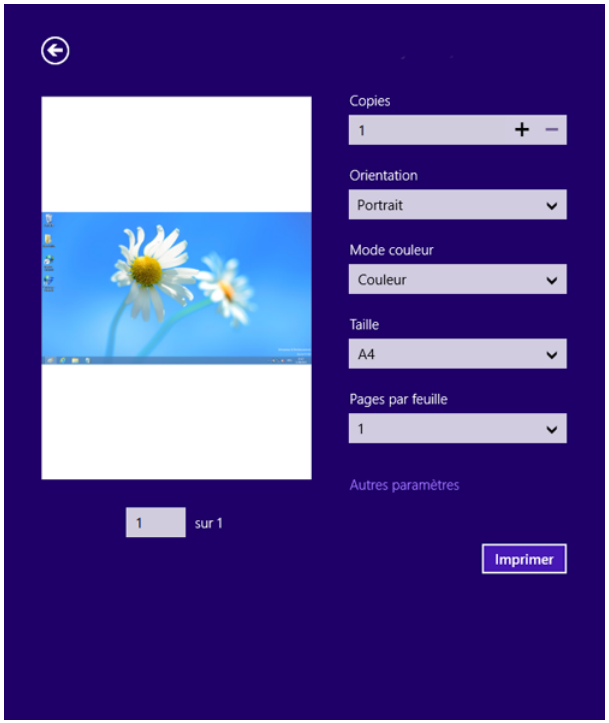

Annuler une tâche d'impression

Si l'impression est en attente dans la file d'impression ou dans le spoul d'impression, annulez la tâche de la façon suivante :

- Vous pouvez accéder à cette fenêtre en double-cliquant simplement sur l'icône de l'appareil ( ) dans la barre des tâches de Windows.
- Vous pouvez également annuler la tâche en cours en appuyant sur la touche (**Arrêter**) sur le panneau de commande.

Ouvrir plus de paramètres

L'écran peut différer quelque peu selon le modèle ou les options.

Vous pouvez définir davantage de paramètres d'impression.

1 Ouvrez le document à imprimer.

2 Sélectionnez l'option **Imprimer** dans le menu **Fichier**.

3 Sélectionnez votre imprimante dans la liste

4 Cliquez sur **Autres paramètres**.

Utilisation de Samsung Printer Experience

Onglet de De base

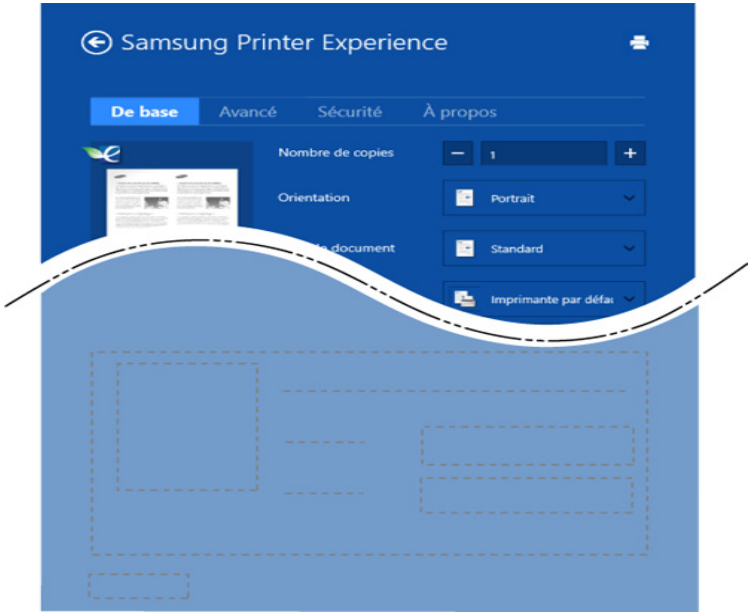

De base

Cette option vous permet de choisir les paramètres d'impression basiques tels que les copies, l'orientation et le type de document.

Paramètres Éco

Cette option vous permet de choisir plusieurs pages par côté pour économiser du support.

Onglet Avancé

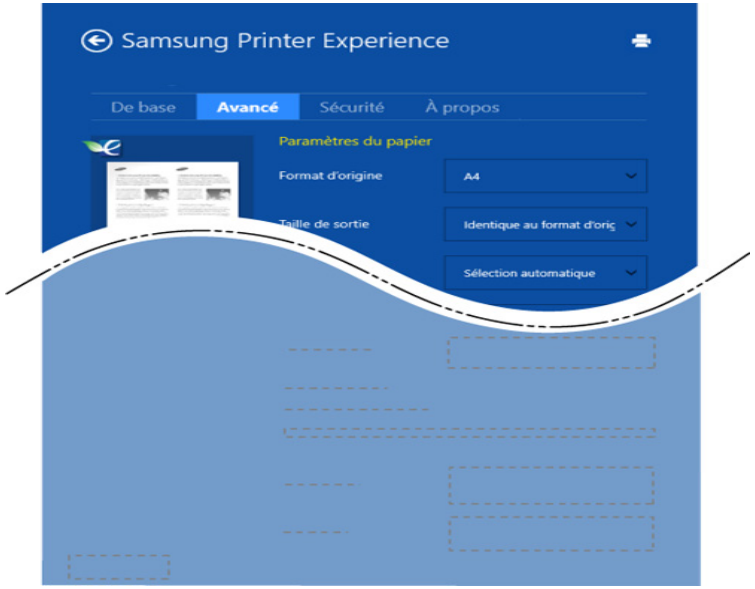

Paramètres du papier

Cette option vous permet de définir les caractéristiques de base d'utilisation du papier.

Paramètres de mise en page

Cette option vous permet de définir les différentes mises en page de vos documents.

Utilisation de Samsung Printer Experience

Onglet Sécurité

Certaines fonctionnalités peuvent ne pas être disponibles selon le modèle ou les options.Si cet onglet n'est pas affiché ou est désactivé, cela indique que ces fonctionnalités ne sont pas disponibles.

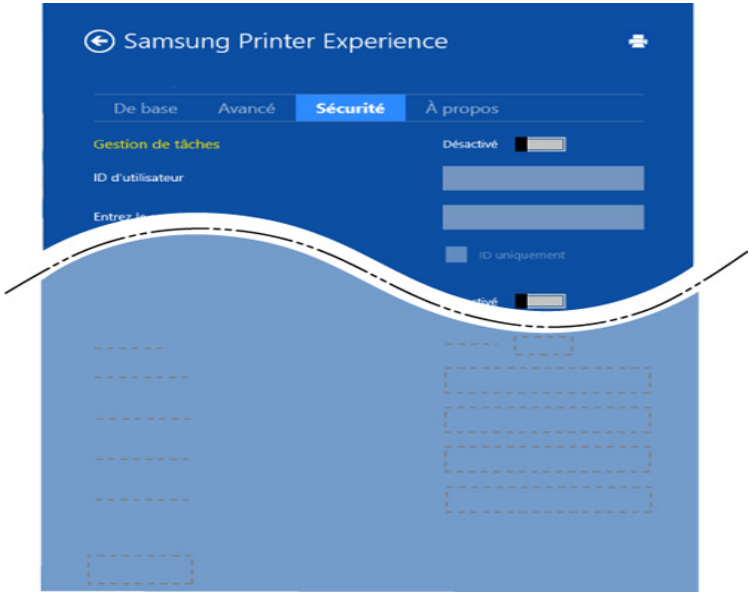

Gestion de tâches

Cette option vous permet d'imprimer avec la permission donnée.

Impression confidentielle

Cette option est utilisée pour imprimer des documents confidentiels.L'impression dans ce mode nécessite la saisie d'un mot de passe.

Utilisation de la fonction de partage

Samsung Printer Experience vous permet d'imprimer depuis d'autres applications installées sur l'ordinateur à l'aide de la fonction de partage.

Cette fonction n'est disponible que pour l'impression de fichiers au format jpeg, bmp, tiff, gif et png.

1. Sélectionnez le contenu à imprimer depuis une autre application.
2. Cliquez sur **Share** ou appuyez sur la touche Windows + **H**.
3. Sélectionnez les paramètres de l'imprimante, tels que le nombre et l'orientation des copies.
4. Cliquez sur la touche **Imprimer** pour lancer l'impression.

Utilisation de Samsung Printer Experience

Numériser avec Windows 8

Ce chapitre s'adresse aux utilisateurs disposant d'imprimantes multi-fonctions.

Avec votre appareil, la numérisation permet de convertir des images et du texte en fichiers numériques pouvant être enregistrés sur votre ordinateur.

Numériser avec Samsung Printer Experience

Les menus d'impression les plus fréquemment utilisés sont affichés pour numériser rapidement.

1. Placez un document individuel sur la vitre d'exposition, ou chargez les documents face imprimée vers le haut dans le chargeur de documents.
2. Cliquez sur le carré **Samsung Printer Experience** dans l'écran **Démarrer**.
3. Cliquez sur **Num** ( ).
4. Réglez les paramètres de numérisation comme le type d'image, la taille du document et la résolution.
5. Cliquez sur **Pré-numérisation** ( ) pour vérifier l'image.
6. Réglez l'image pré-numérisée avec les fonctions de numérisation comme la rotation ou le miroir.
7. Cliquez sur **Num** ( ) et enregistrez l'image.

- Lorsque vous placez les originaux dans le RADF, **Pré-numérisation** ( ) n'est pas disponible.
- Vous pouvez sauter l'étape 5 si l'option Prénum. est sélectionnée.

14. Entretien

Ce chapitre vous informe sur la maintenance de l’appareil.

Ce chapitre contient les sections suivantes :

- Commande de consommables et d’accessoires 338
- Consommables disponibles 339
- Accessoires disponibles 340
- Pièces de rechange disponibles 342
- Stockage de la cartouche de toner 343
- Redistribution du toner 345
- Remplacement de la cartouche de toner 348
- Remplacement de l’unité d’imagerie 351
- Remplacement du récupérateur de toner usagé 355
- Installation d’accessoires 358
- Vérification de la durée de vie des consommables 361
- Nettoyage de l’appareil 362
- Conseils pour le stockage de l’appareil, des consommables et du papier 380
- Conseils pour le déplacement de l’appareil 381

Commande de consommables et d’accessoires

Les accessoires disponibles peuvent varier d’un pays à l’autre.Contactez votre représentant commercial pour obtenir la liste des consommables et pièces de rechange disponibles.

- Voir « Consommables disponibles » à la page 339.
- Voir « Accessoires disponibles » à la page 340.

Pour commander des accessoires, consommables et pièces de rechange agréées par Samsung, contactez le distributeur ou revendeur Samsung auprès duquel vous avez acheté l’appareil.Vous pouvez également visiter le site **www.samsung.com/supplies**. Sélectionnez votre pays/région, pour trouver les informations de contact pour bénéficier de nos services.

Consommables disponibles

Lorsque le toner est épuisé, vous pouvez commander les types suivants de consommables pour votre appareil.

La durée de vie de la cartouche peut varier selon les options et les modes de tâches utilisés.

Lorsque vous achetez de nouveaux consommables ou cartouches d'impression, vous devez vous les procurer dans le pays d'achat de l'appareil.Sinon, les cartouches d'impression ou autres consommables ne seront pas compatibles avec votre appareil étant donné que leur configuration varie en fonction des pays.

Type	Modèle	Nombre de pages (moyenne)	Nom de pièce
Cartouche de toner	**X322x/ X328x series**[a]	Rendement moyen continu d'une cartouche de toner noir :environ 20 000 pages standard	**CLT-K804S** (noir)
		Capacité continue moyenne de la cartouche couleur :environ 15 000 pages standard (Cyan/Magenta/Jaune)	**CLT-C804S** (cyan) **CLT-M804S** (magenta) **CLT-Y804S** (jaune)
	K325x/ K330x series[b]	Rendement moyen continu d'une cartouche de toner noir :environ 25 000 pages standard	**MLT-D704S** (noir)
Unité d'imagerie	**X322x/ X328x series**	Environ 50 000 pages	**CLT-R804**
	K325x/ K330x series	Environ 100 000 pages	**MLT-R704**
Récupérateur de toner usagé	**X322x/ X328x series**	Environ 33 700 pages	**CLT-W808**
	K325x/ K330x series	Environ 100 000 pages	**MLT-W708**

a. Capacité moyenne d'une cartouche avec des pages à 5% de couverture.
b. Capacité moyenne d'une cartouche avec des pages à 6% de couverture.

Accessoires disponibles

Vous pouvez acheter et installer des accessoires pour améliorer les performances et les capacités de l'appareil.

Si le guide d'installation de l'accessoire en option ne contient pas d'informations sur le moyen d'installer l'accessoire dans le modèle de votre imprimante, visitez le site internet de Samsung (www.samsung.com) et recherchez les informations correspondantes.

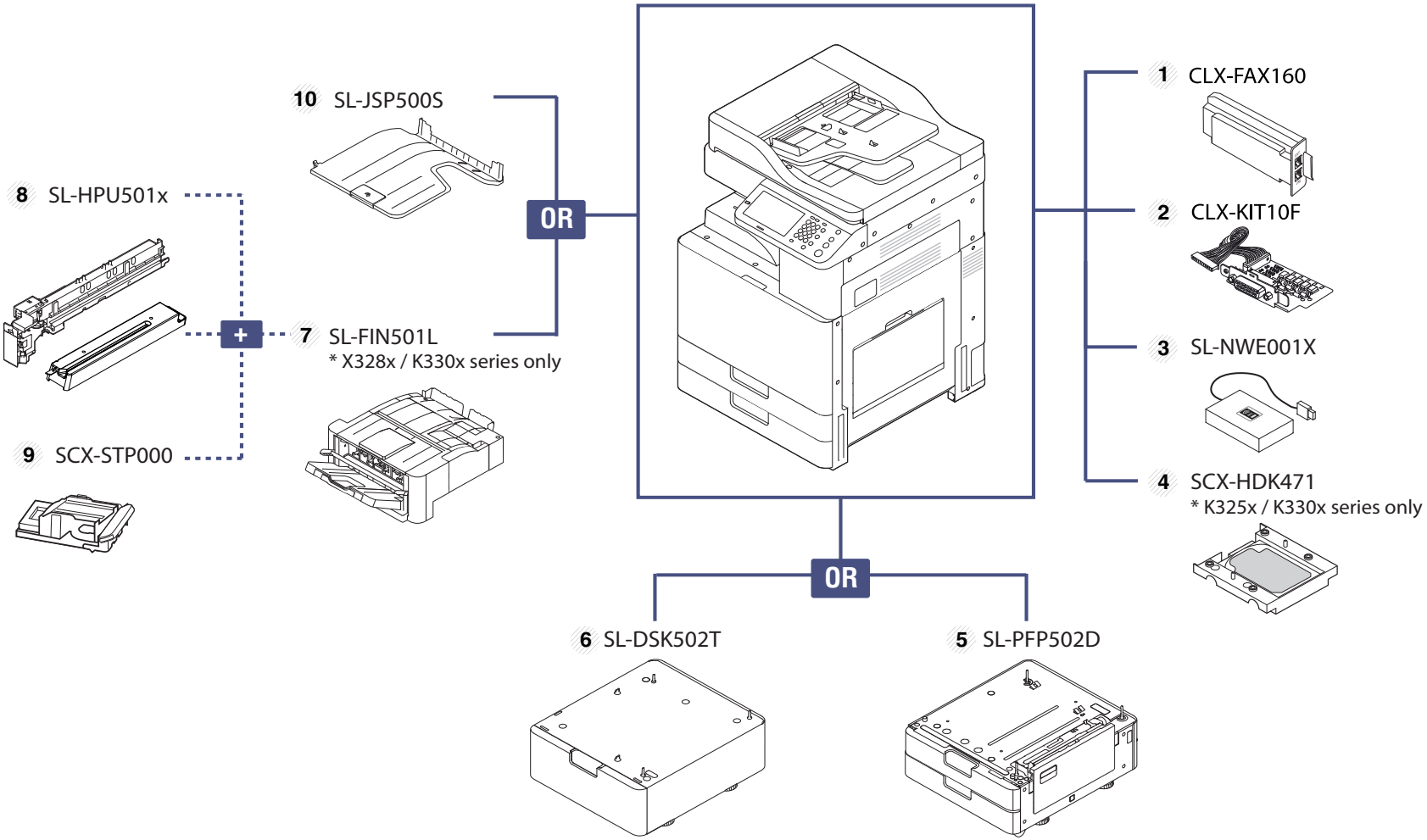

Accessoires disponibles

N°	Accessoire	Fonction	Nom de pièce
1	**Module fax**	Ce kit de télécopie permet d'utiliser l'appareil comme un télécopieur.	**CLX-FAX160**
2	**Kit FDI (Interface de dispositif étranger)**	Cette carte est installée dans l'appareil pour permettre l'intégration d'un périphérique tiers, comme un lecteur de carte ou un dispositif à pièces.Vous pourrez ainsi activer un service d'impression payant sur votre appareil.	**CLX-KIT10F**
3	**Kit sans fil/NFC**	Pour acheter le kit sans fil/NFC, contactez le détaillant ou le distributeur chez lequel vous avez acheté la machine.Seuls les prestataires de services, les distributeurs ou les détaillants agréés sont autorisés à installer le kit sans fil/NFC.	**SL-NWE001X**
4	**Périphérique de stockage de masse (disque dur)**[a]	Ce disque dur vous permettra d'utiliser l'appareil de diverses façons.	**SCX-HDK471**
5	**Chargeur à double cassette**	Si vous rencontrez souvent des problèmes d'approvisionnement de papier, vous pouvez ajouter un bac.Le bac en option peut contenir jusqu'à 1 040 feuilles de papier.Le bac vous permet d'imprimer des documents sur des supports d'impression de formats et de types différents.	**SL-PFP502D**
6	**Support**	Vous pouvez placer l'appareil sur un boîtier ergonomique permettant de l'atteindre facilement.Vous pouvez facilement déplacer le boîtier grâce à ses roues, si nécessaire. Il permet également de ranger différents objets comme du papier.	**SL-DSK502T**
7	**Finisseur**[b]	Ce finisseur vous permet de trier, de grouper et d'agrafer les impressions.	**SL-FIN501L**
8	**Kit de perforation**[c]	Ce kit vous permet de perforer les impressions pour les classer.	**SL-HPU501x**
9	**Cartouche d'agrafes**[c]	3 x 5 000 agrafes par boîte, pour une épaisseur maximale de 50 feuilles, une position d'agrafage.	**SCX-STP000**
10	**Séparateur de travaux**	Ce séparateur de travaux vous permet de trier les impressions.	**SL-JSP500S**

a. K325x/ K330x series uniquement.
b. K330x/ X328x series uniquement.
c. Cet accessoire n'est disponible que lorsque le finisseur en option est installé.

Pièces de rechange disponibles

Vous devez remplacer les pièces d'entretien à des intervalles spécifiques pour maintenir la machine dans les meilleures conditions et éviter les problèmes de qualité d'impression et d'alimentation de papier consécutifs aux pièces usées.Les pièces d'entretien sont pour la plupart les rouleaux, les courroies et les patins.Cependant, la période de remplacement et les pièces peuvent différer selon le modèle.Il est recommandé de faire effectuer ces opérations de maintenance par un fournisseur agréé, un distributeur ou le revendeur auprès duquel vous avez acquis l’appareil.Pour acheter des pièces d'entretien, contactez le revendeur auprès duquel vous avez acheté l’appareil.La période de changement des pièces d'entretien est indiquée dans le programme "Statut d'imprimante Samsung".Ou sur l'UI (Interface utilisateur) si votre appareil prend en charge un écran d'affichageLa période de remplacement varie en fonction du logiciel d'application, du type de papier, du format de papier, et de la complexité du travail.

Stockage de la cartouche de toner

Les cartouches de toner contiennent des composants qui sont sensibles à la lumière, à la température et à l'humidité.Samsung suggère aux utilisateurs de suivre ces recommandations pour garantir le niveau de performance optimal, la qualité la plus élevée et la meilleure longévité des nouvelles cartouches de toner Samsung.

Rangez cette cartouche dans le même environnement que celui où sera utilisée l'imprimante.Il peut s'agir de conditions de température et d'humidité contrôlées.La cartouche de toner doit rester dans son emballage d'origine, non ouvert, jusqu'à son installation – si vous ne disposez pas de l'emballage d'origine, couvrez l'ouverture supérieure de la cartouche avec du papier et stockez-la dans un meuble.

L'ouverture anticipée de l'emballage de la cartouche réduit considérablement sa durée de conservation et d'utilisation.Ne rangez pas la cartouche à même le sol.Si vous retirez la cartouche de toner de l'imprimante, stockez-la toujours en respectant les instructions suivantes.

- Rangez la cartouche à l'intérieur du sachet de protection de l'emballage original.
- Stockez-la à plat (pas déposée sur une extrémité) selon la même orientation que si elle était installée dans l'appareil.
- Ne stockez pas les consommables dans les conditions suivantes:
  - à une température supérieure à 40 ?.
  - à un taux d'humidité inférieur à 20 % ou supérieur à 80 %.
  - dans un environnement soumis à des variations importantes en termes d'humidité ou de température.
  - exposés directement au rayonnement solaire ou à l'éclairage de la pièce.
  - dans des endroits poussiéreux.
  - dans une voiture sur une trop longue période.
  - dans un environnement comportant des gaz corrosifs.
  - dans un environnement iodé.

Instructions de manipulation

- N'exposez pas la cartouche à des vibrations ou chocs inutiles.

Utilisation de la cartouche de toner

Samsung Electronics ne recommande pas et n'approuve pas l'utilisation de cartouches de toner d'une autre marque que Samsung dans votre imprimante, y compris des cartouches de marque générique, de marque de magasin, rechargées ou reconditionnées.

La garantie de l'imprimante Samsung ne couvre pas des dommages à l'imprimante provoqués par l'utilisation d'une cartouche de toner rechargée, reconditionnée ou d'une autre marque que Samsung.

Stockage de la cartouche de toner

Durée de vie estimée d’une cartouche

La durée de vie (l’autonomie) estimée d’une cartouche dépend de la quantité de toner utilisée pour chaque travail d’impression.La durée de vie réelle peut varier selon la densité des pages imprimées, l’environnement de travail, le pourcentage de la zone d'image, les intervalles entre les impressions, le type et/ou le format du support d’impression.Par exemple, si vous imprimez beaucoup de graphiques, la consommation de toner est plus élevée et vous pouvez être amené à changer plus souvent la cartouche.

Redistribution du toner

Lorsque la cartouche de toner approche de la fin de sa durée de vie:

- Traînées blanches ou imression claire et/ou variation de densité d'un côté à l'autre.
- Le voyant **Statut** clignote en orange.Le message relatif au toner indiquant que le niveau est faible peut apparaître sur l'affichage.
- La fenêtre du programme État d'impression Samsung apparaît sur l'ordinateur pour vous indiquer la cartouche qui manque de toner (voir « Utilisation de Etat de l'imprimante Samsung » à la page 328).

Dans ce cas, vous pouvez améliorer temporairement la qualité d'impression en répartissant le toner restant dans la cartouche.Parfois, des bandes blanches ou une impression plus claire peuvent persister même après la redistribution du toner.

Les illustrations de ce mode d'emploi peuvent être différentes de votre appareil en fonction de ses options ou du modèle.Vérifiez le type de votre appareil (voir « Description de l'appareil » à la page 21).

- Si vous recevez du toner sur vos vêtements, essuyez-les avec un chiffon sec et lavez-les à l'eau froide.L'eau chaude fixe le toner sur le tissu.

Redistribution du toner

X322x/ X328x series

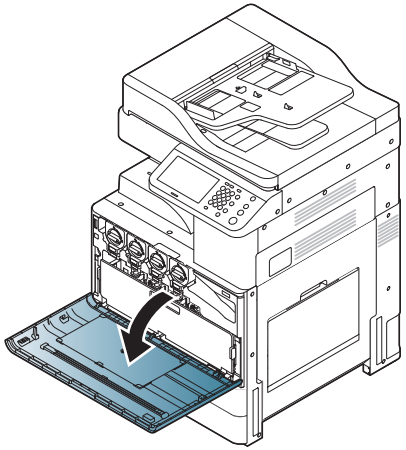

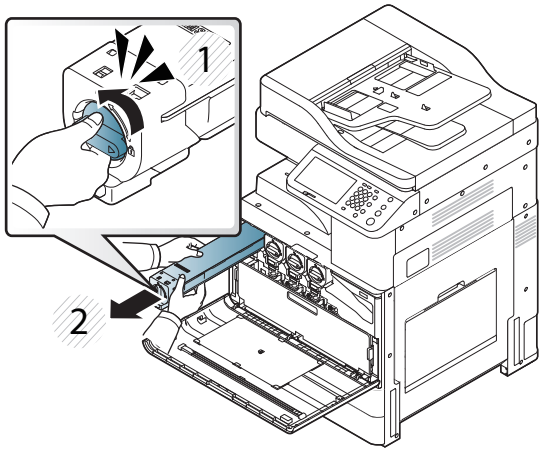

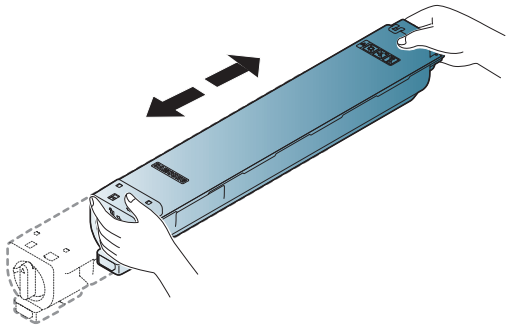

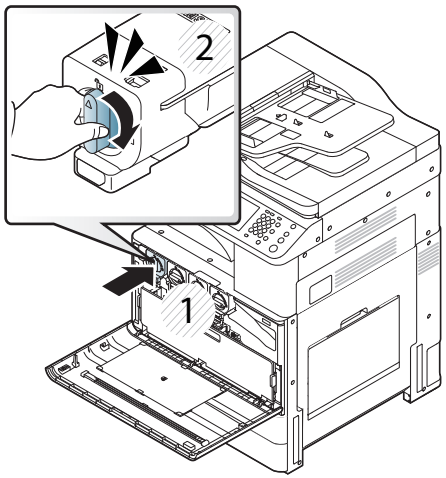

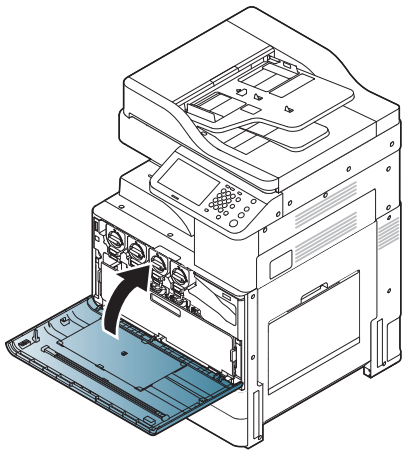

Redistribution du toner

K325x/ K330x series

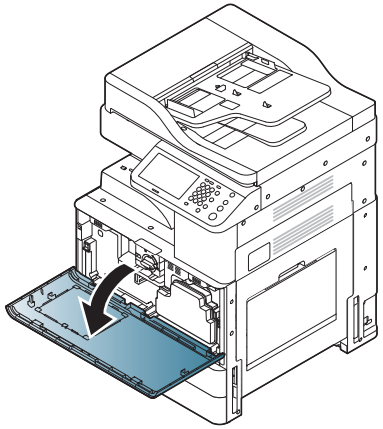

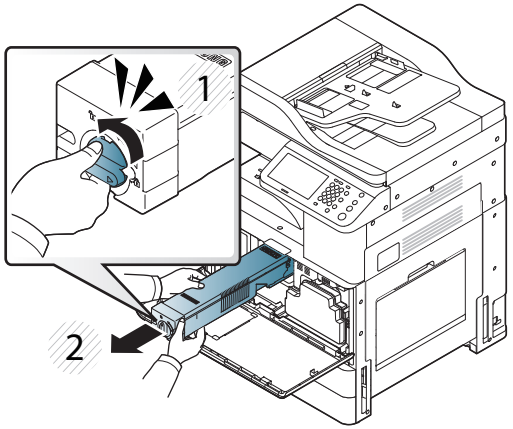

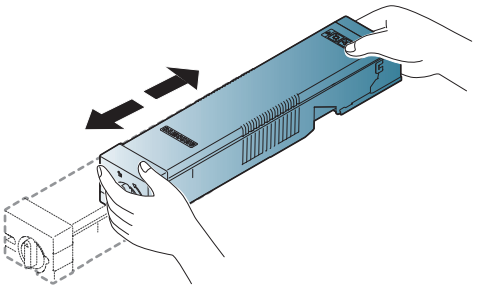

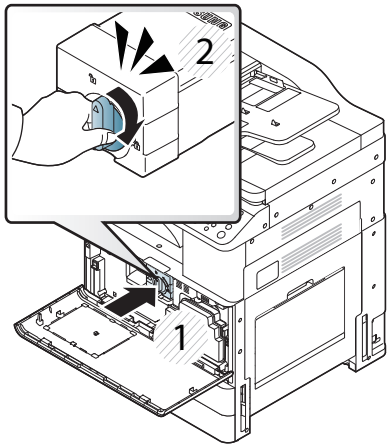

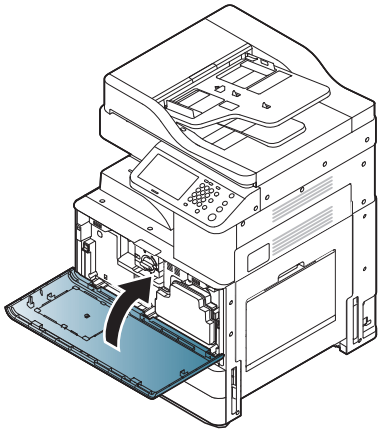

Remplacement de la cartouche de toner

Lorsque la cartouche de toner est complètement vide :

- Le voyant d’état devient orange et l’écran affiche le message d’erreur de remplacement du toner.
- L’appareil arrête l’impression et les télécopies entrantes sont enregistrées en mémoire.

  Cependant, lorsque la cartouche de toner est vide, mais que vous pouvez toujours imprimer des documents en noir et blanc (la tâche soumise doit être en noir et blanc).
- Vérifiez le type de cartouche de toner adapté à votre appareil (voir « Consommables disponibles » à la page 339).

Remplacement de la cartouche de toner

X322x/ X328x series

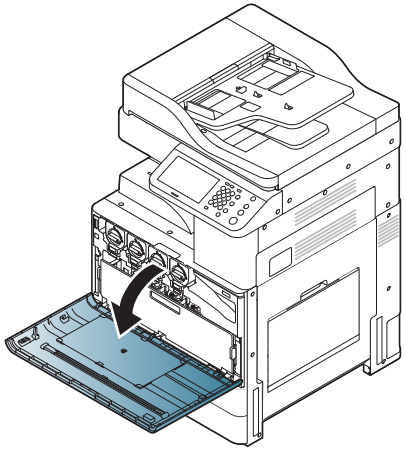

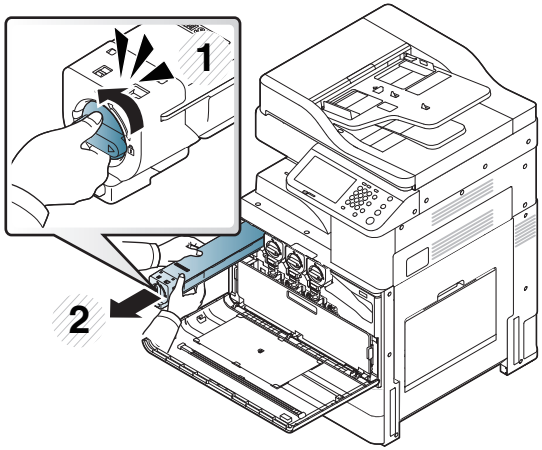

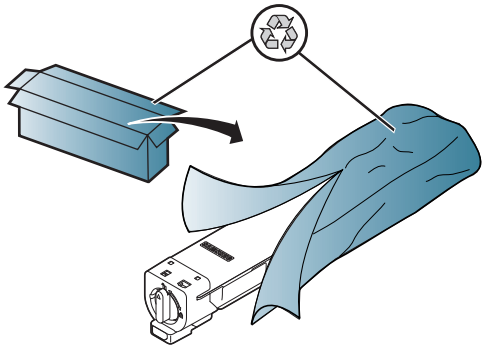

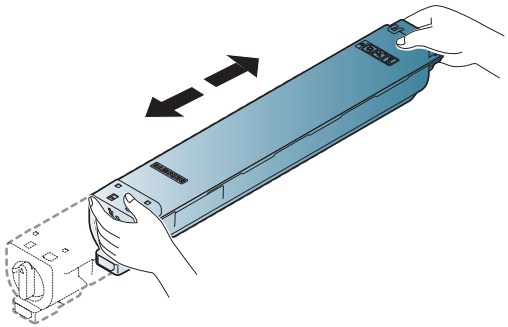

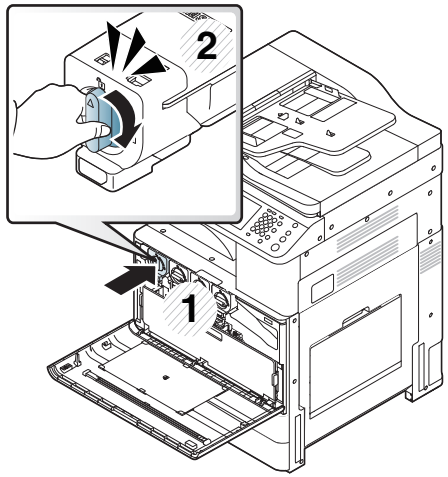

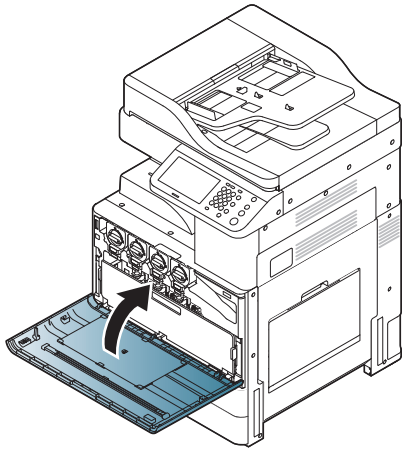

Remplacement de la cartouche de toner

K325x/ K330x series

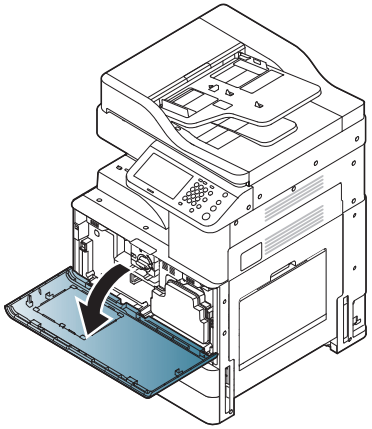

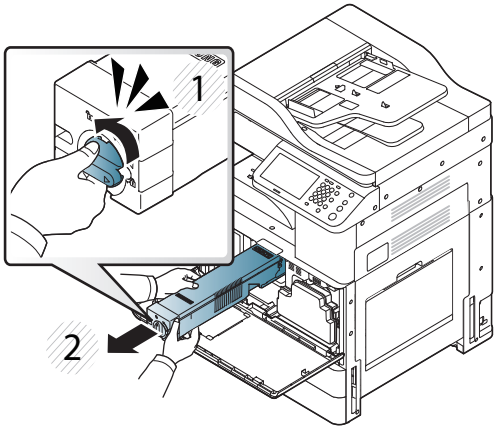

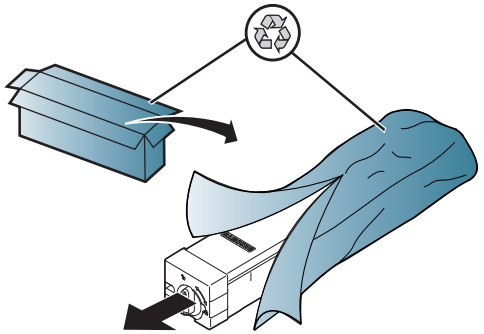

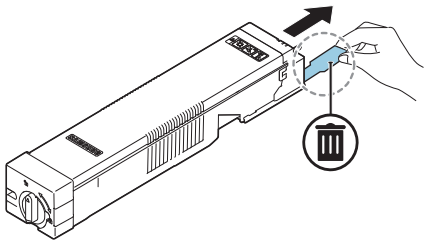

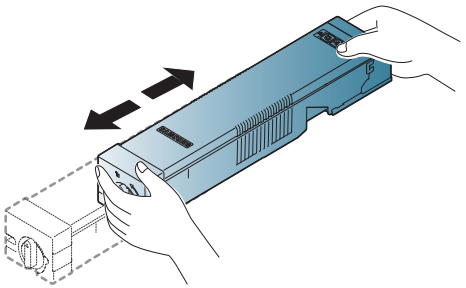

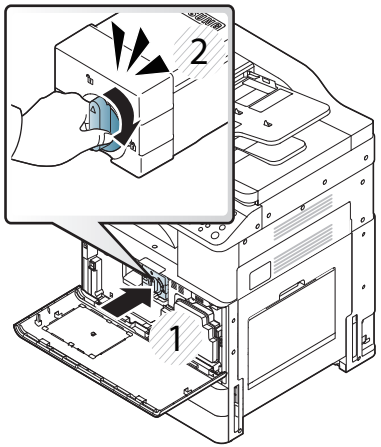

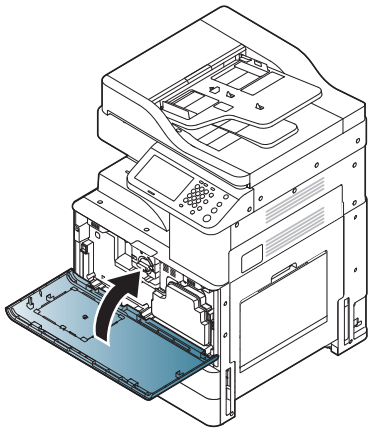

Remplacement de l’unité d’imagerie

Lorsque l’unité d’imagerie est complètement vide :

- Le voyant d’état devient orange et l’écran affiche le message d’erreur de remplacement de l’unité d’imagerie.
- Vérifiez le type d’unité d’imagerie de votre appareil (« Consommables disponibles » à la page 339).

Remplacement de l’unité d’imagerie

X322x/ X328x series

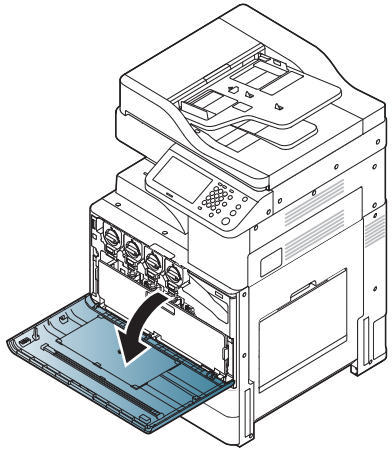

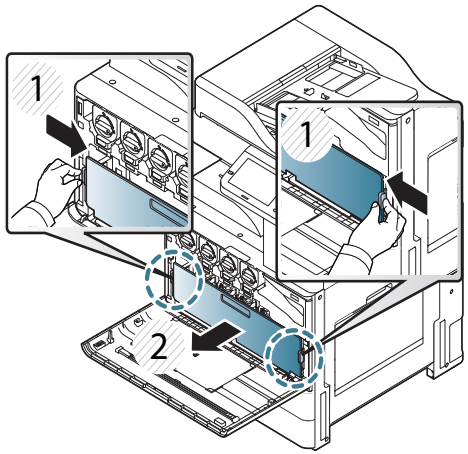

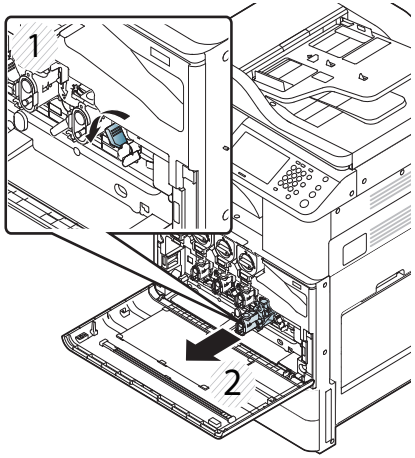

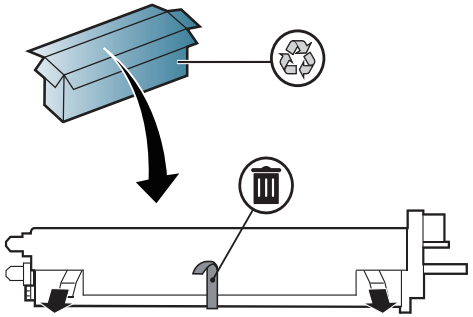

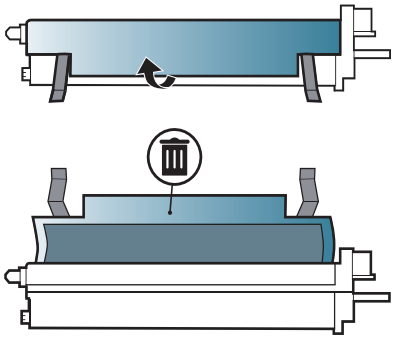

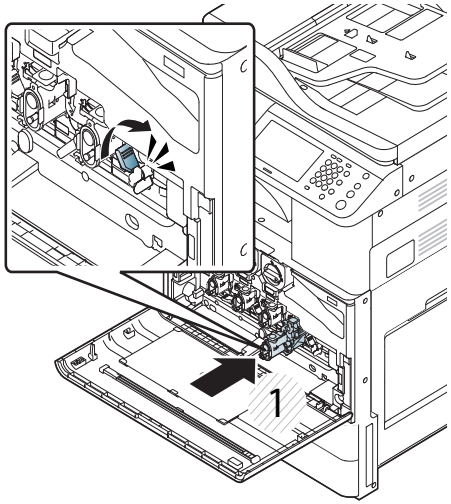

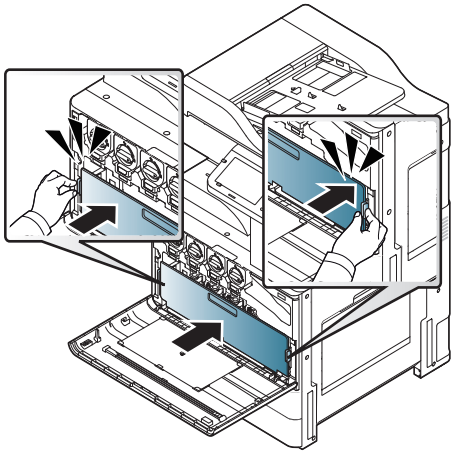

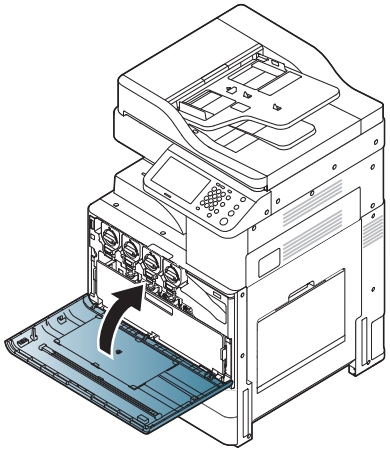

Remplacement de l’unité d’imagerie

K325x/ K330x series

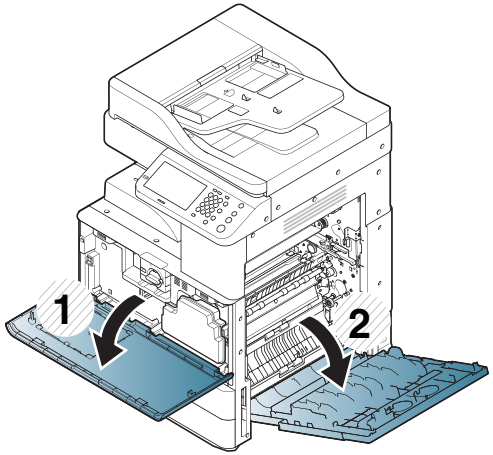

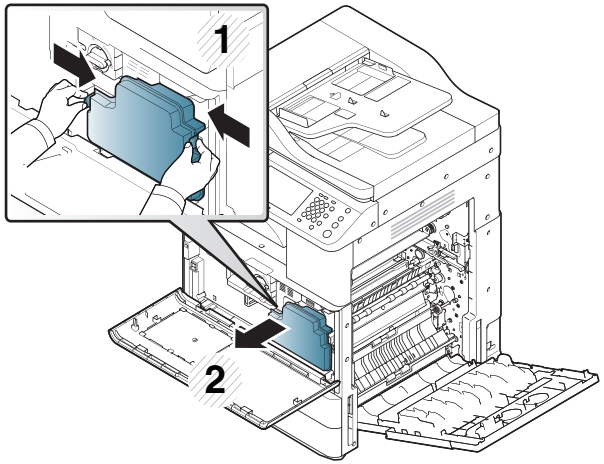

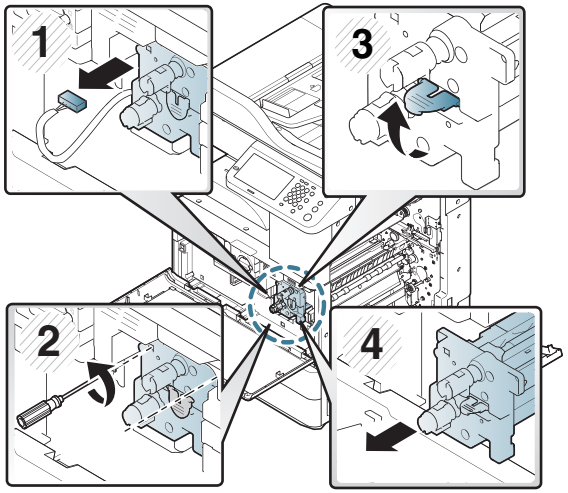

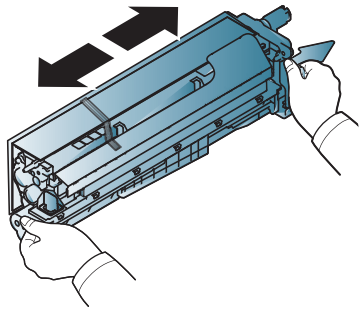

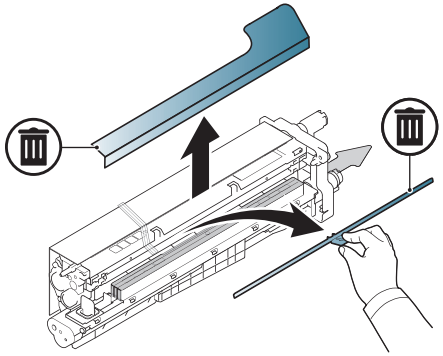

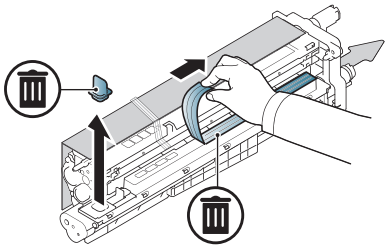

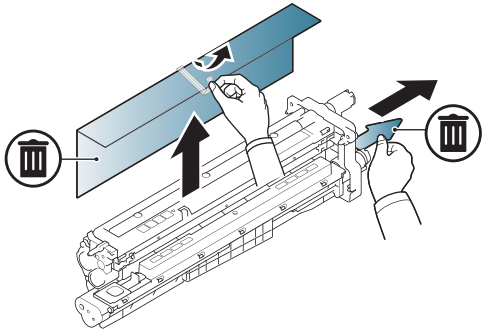

Remplacement de l’unité d’imagerie

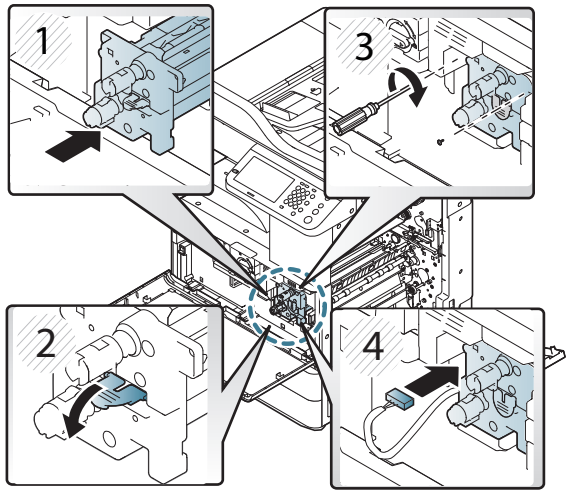

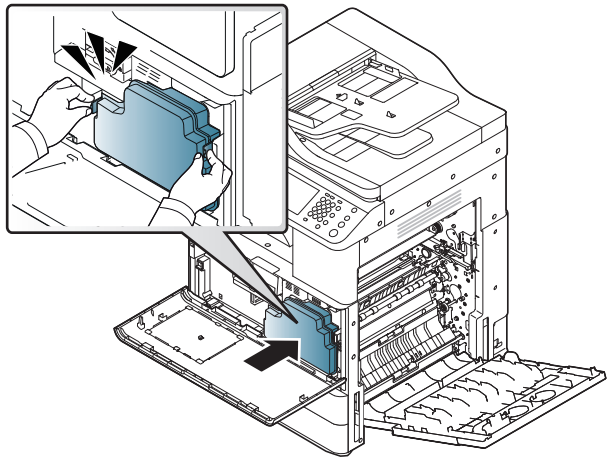

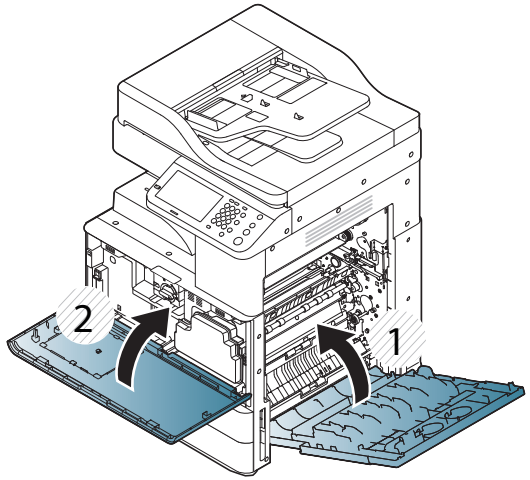

Remplacement du récupérateur de toner usagé

Lorsque le récupérateur de toner usagé est complètement vide :

- le voyant d’état devient orange et l’écran affiche le message d’erreur signalant que le récupérateur de toner doit être remplacé.
- Vérifiez le type derécupérateur de toner usagé de votre machine (« Consommables disponibles » à la page 339).

Remplacement du récupérateur de toner

X322x/ X328x series

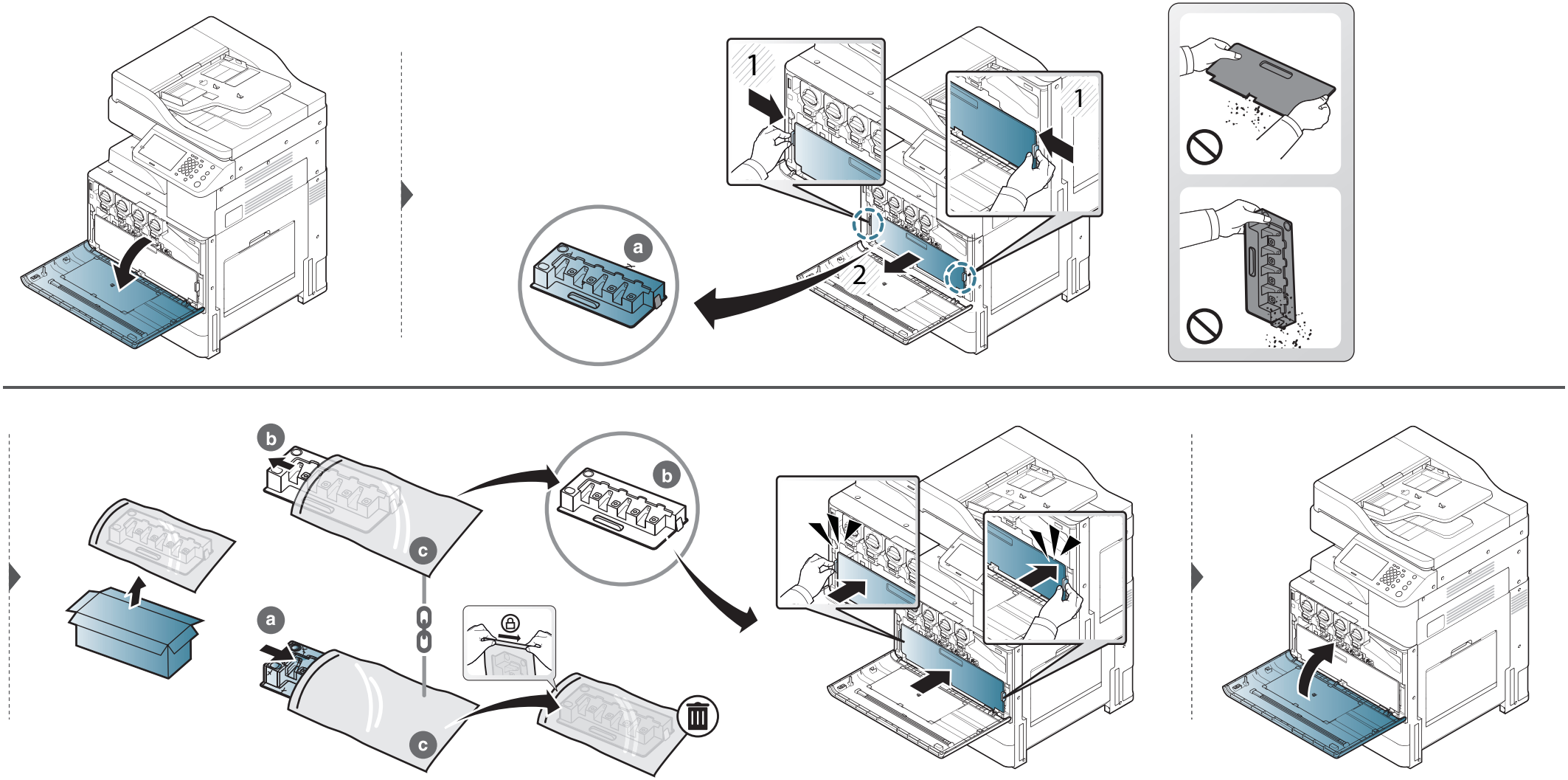

Remplacement du récupérateur de toner

K325x/ K330x series

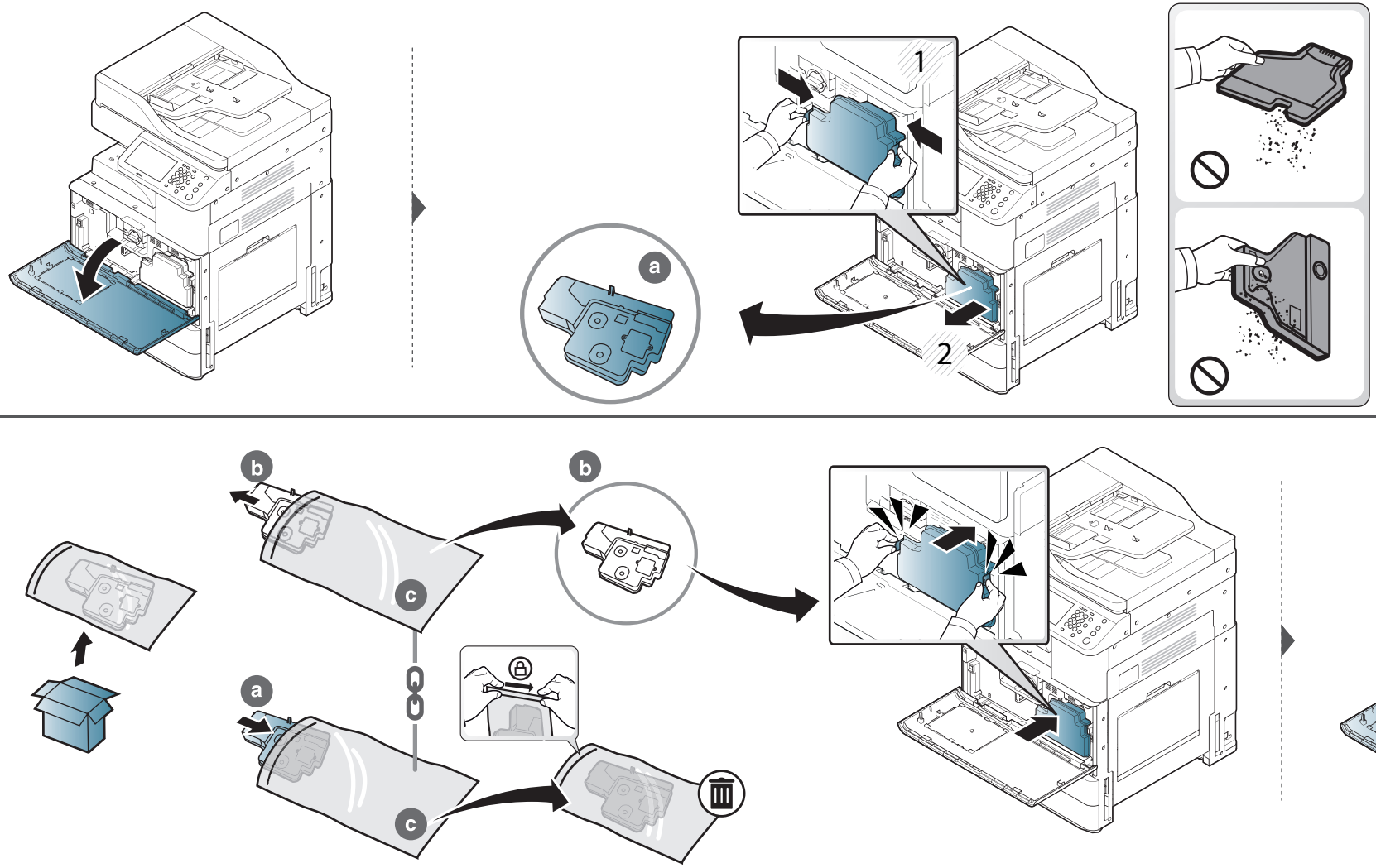

Installation d’accessoires

Précautions

- Débranchez le cordon d'alimentation

  Ne retirez jamais le capot du panneau de configuration lorsque l’imprimante est sous tension.

  Pour éviter tout risque de choc électrique, débranchez toujours le câble d’alimentation électrique avant d’installer ou de retirer tout accessoire à l’intérieur ou à l’extérieur de l’imprimante.

- Déchargez l'électricité statique

  La carte électronique et les accessoires internes (carte d’interface réseau ou barrette de mémoire) sont sensibles à l’électricité statique.Avant d’installer ou de retirer tout accessoire à l’intérieur de l’imprimante, éliminez l’électricité statique présente sur vous en touchant un objet métallique, comme le panneau arrière d’un appareil relié à la terre.Répétez l’opération si vous vous déplacez avant de terminer l’installation pour éliminer à nouveau l’électricité statique.

En installant les accessoires, gardez à l’esprit que la batterie à l’intérieur de la machine est un composant de service.Ne la changez pas vous-même.Il y a un risque d’explosion si la batterie est remplacée par une autre de type incorrect.Jetez les batteries usagées selon les instructions.

Configuration des Options du périphérique

Lorsque vous installez des périphériques optionnels, comme un bac optionnel, une mémoire optionnelle, etc., cet appareil les détecte et les configure automatiquement.Si vous ne pouvez pas utiliser les périphériques optionnels que vous avez installés dans ce pilote, vous pouvez les configurer sous **Options du périphérique**.

1. Sous Windows XP Service Pack 3/Server 2003, dans le menu **Démarrer**, sélectionnez **Imprimantes et télécopieurs**.
   - Sous Windows Server 2008/Vista, dans le menu **Démarrer** sélectionnez Panneau de configuration > **Matériel et audio** > **Imprimantes**.
   - Sous Windows 7, dans le menu **Démarrer**, sélectionnez Panneau de configuration > **Périphériques et imprimantes**.

     Sous Windows 8, dans le menu **Charms(Icônes)**, sélectionnez **Rechercher** > **Paramètres** > **Panneau de configuration** > **Périphériques et imprimantes**.
   - Sous Windows Server 2008 R2, sélectionnez **Panneau de configuration** > **Matériel** > **Périphériques et imprimantes**.

Installation d’accessoires

- Sous Windows 10 / Windows Server 2016

  Dans la barre de tâches, appuyez sur **Périphériques et Imprimantes** dans la zone de saisie **Rechercher**.Appuyez sur la touche Entrée.

  OU

  Dans l'icône **Démarrer** ( ), sélectionnez **Paramètres** > **Appareils**> **Imprimantes et scanners** >**Périphériques et imprimantes**.

Cliquez avec le bouton droit de la souris sur l'icône **Démarrer** ( ) et sélectionner **Panneau de configuration** > **Périphériques et imprimantes**.

2 Cliquez avec le bouton droit sur votre appareil.

3 Sous Windows XP/2003/2008/Vista, appuyez sur **Propriétés**.

Pour Windows 7, Windows 8 et Windows Server 2008 R2, depuis les menus contextuels, sélectionnez **Propriétés de l’imprimante**.

Si la marque ► accompagne l’élément **Propriétés de l’imprimante**, vous pouvez sélectionner les autres pilotes d’impression reliés à l’imprimante sélectionnée.

4 Sélectionnez **Options du périphérique**.

La fenêtre **Propriétés** peut différer selon le pilote ou le système d'exploitation que vous utilisez.

5 Sélectionnez l'option appropriée.

Selon les options ou le modèle de votre appareil, il est possible que certains menus ne s’affichent pas à l’écran. Dans ce cas, votre appareil ne les prend pas en charge.

- **Options du bac:** sélectionnez le bac optionnel que vous avez installé.Vous pouvez sélectionner le bac.
- **Options de stockage:** sélectionnez la mémoire optionnelle que vous avez installée.Si cette option est cochée, vous pouvez sélectionner le **Mode d’impression**.
- **Fonctions avancées:** Vous pouvez sélectionner l'**État de l’imprimante** et l'**Interface utilisateur élégante**.
- **Gestion de tâches Admin:** vous permet d'associer les informations d'identification d'un utilisateur et d'un compte à chaque document que vous imprimez.
  - **Autorisation utilisateur:** si vous cochez cette option, seuls les utilisateurs possédant une autorisation peuvent lancer une tâche d'impression.
  - **Autorisation du groupe:** si vous cochez cette option, seuls les groupes possédant une autorisation de groupe peuvent lancer une tâche d'impression.

Si vous souhaitez crypter le mot de passe de gestion des tâches, cochez l'option **Cryptage du mot de passe Gestion tâches**.

- **Param format papier perso:** Vous pouvez spécifier un format de papier personnalisé.

6 Cliquez sur **OK** juqu'à ce que vous sortiez de la fenêtre **Propriétés** ou **Propriétés de l’imprimante**.

Vérification de la durée de vie des consommables

Vérifiez la durée de vie restante des consommables et prévoyez le réapprovisionnement.

Vous pouvez également imprimer le rapport de durée de vie des consommables.Sélectionnez **Informations sur consommables** dans la fonction **Journal** (voir « Autres réglages » à la page 287).

À partir de l'appareil

1. Appuyez sur **Config appareil** > **Autres** > **Durée vie conso** sur l'écran d'affichage.
2. Vérifiez la durée de vie des consommables.

Nous vous recommandons de préparer de nouveaux consommables ou ceux que vous avez utilisé à plus de 90 % de rendement moyen.

À partir de SyncThru™ Web Service

1. Dans SyncThru™ Web Service, sélectionnez l'onglet **Informations** > **Fournitures**.
2. Vérifiez le pourcentage restant.

Nous vous recommandons de préparer de nouveaux consommables si le pourcentage utilisable indiqué est inférieur à 10 %.

Nettoyage de l’appareil

Si des problèmes de qualité d’impression surviennent, ou si vous utilisez votre appareil dans un environnement poussiéreux, vous devez nettoyer votre appareil régulièrement afin de préserver des conditions d’impression optimale et augmenter la durée de vie de votre appareil.

Lisez les précautions suivantes avant de nettoyer l’appareil :les dommages liés à une utilisation abusive ne sont pas couverts par la garantie.

- Mettez l’appareil hors tension et débranchez tous les câbles.
- Ne démontez pas l’appareil sans respecter les instructions de ce guide.
- Ne nettoyez pas l’appareil avec des produits puissants contenant des quantités importantes d’alcool, de solvant ou d’autres substances agressives.Elles peuvent décolorer ou déformer le boîtier.
- N’utilisez pas d’aspirateur pour nettoyer la poussière de toner ; nous vous recommandons d’utiliser un chiffon ou une serviette en papier imbibée d’eau pour le nettoyer.Avec un aspirateur, vous risquez de faire voler le toner et d’être incommodé par le nuage ainsi formé.
- Lors de l’utilisation d’un chiffon imbibé, veillez à ne pas laisser couler d’eau dans l’appareil :risque de décharge électrique.
- Pour d’autres problèmes de sécurité, reportez-vous au chapitre des consignes de sécurité dans le *Guide de l’utilisateur*.

Nettoyage de l'extérieur ou de l'écran d'affichage

Nettoyez le boîtier de l’imprimante ou l'écran d'affichage avec un chiffon doux non pelucheux.Humidifiez légèrement le chiffon avec de l’eau, mais faites attention à ne pas laisser couler de liquide sur l’appareil ou à l’intérieur.

Nettoyage de l’intérieur

Lors de l’impression, des particules de poussière, de toner et de papier peuvent s’accumuler à l’intérieur de l’appareil.Ces accumulations risquent d’entraîner des problèmes de qualité d’impression, tels que la présence de taches ou de traînées de toner.Le fait de nettoyer l’intérieur de l’appareil permet de supprimer et de diminuer ce genre de problèmes.

Zone de la cartouche de toner

Utilisez un chiffon non pelucheux sec lorsque vous nettoyez l’intérieur de l’appareil, évitez d’endommager le rouleau de transfert, ainsi que tout autre composant interne.N’utilisez pas de solvant comme du benzène ou du diluant pour peinture.Des problèmes de qualité d’impression peuvent survenir et endommager l’appareil.

Nettoyage de l’appareil

- Utilisez un chiffon sec et non pelucheux pour nettoyer l'appareil.
- Mettez l’appareil hors tension et débranchez le cordon d’alimentation.Attendez que l’appareil refroidisse.Si votre appareil possède un interrupteur d'alimentation, éteignez l'appareil avant de le nettoyer.
- Si la porte n’est pas complètement fermée, l’appareil ne fonctionne pas.
- Les illustrations de ce mode d’emploi peuvent être différentes de votre appareil en fonction de ses options ou du modèle.Vérifiez le type de votre appareil (voir « Description de l’appareil » à la page 21).

Nettoyage de l’appareil

X322x/ X328x series

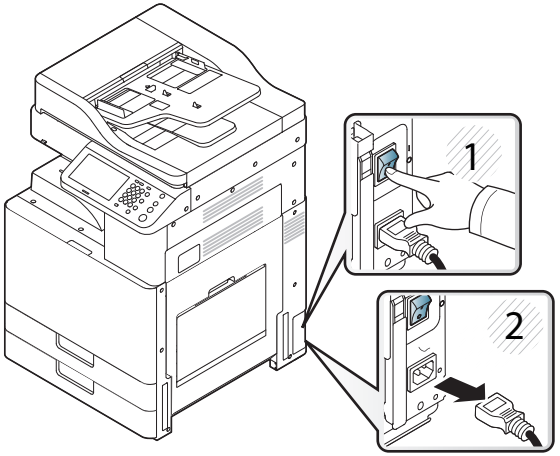

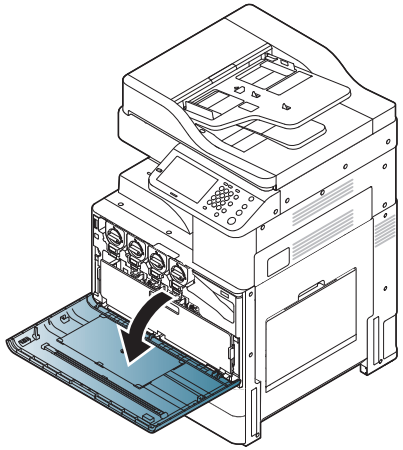

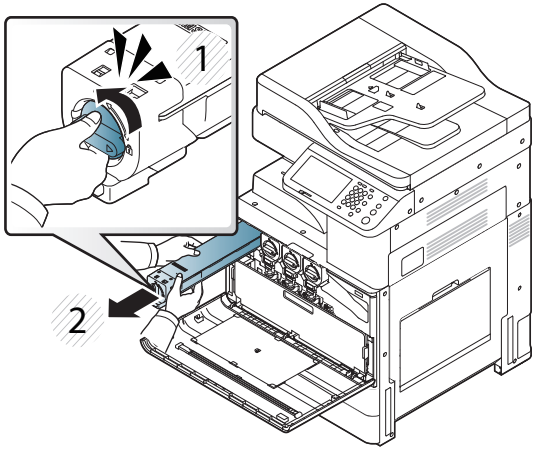

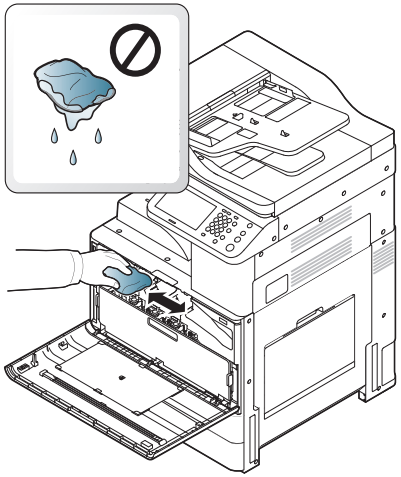

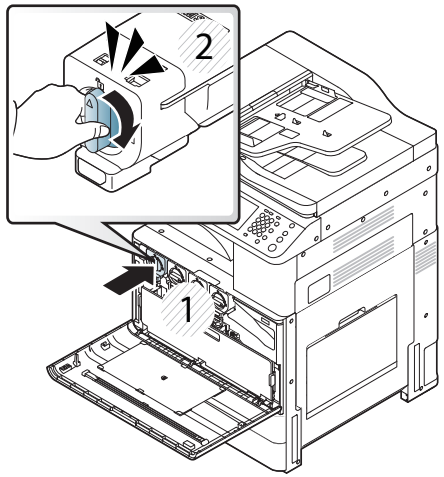

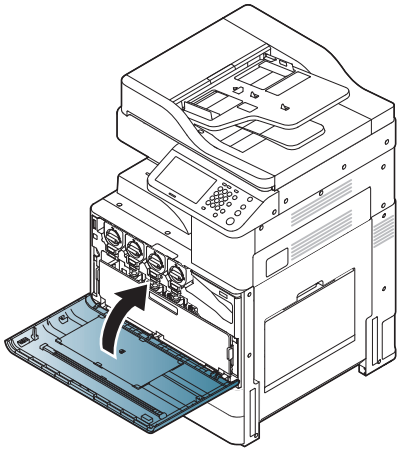

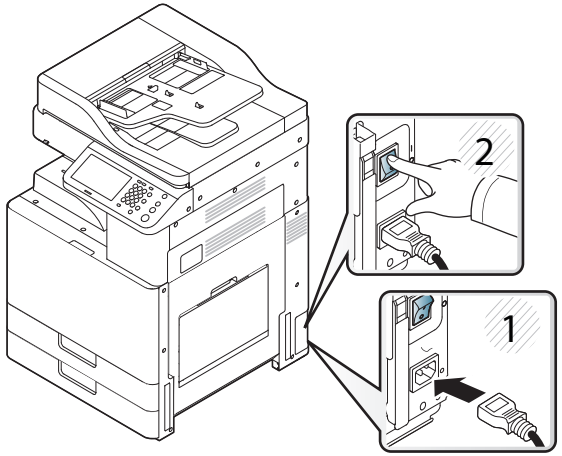

Nettoyage de l’appareil

K325x/ K330x series

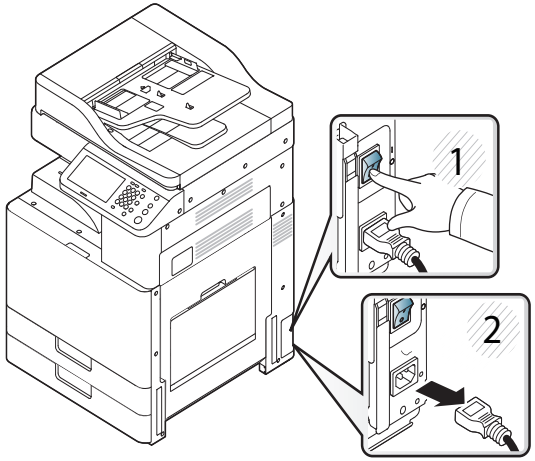

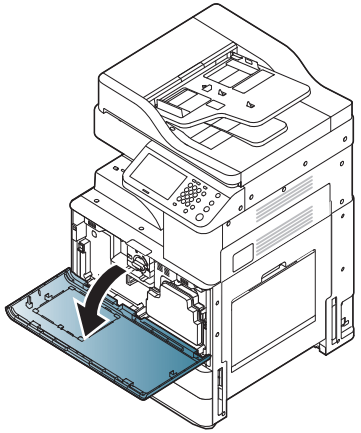

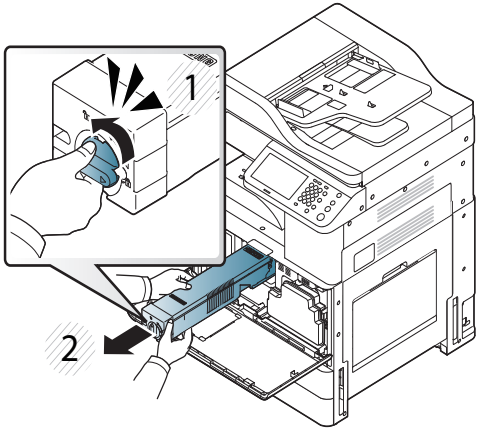

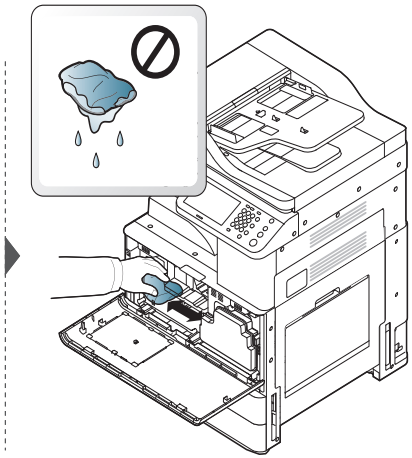

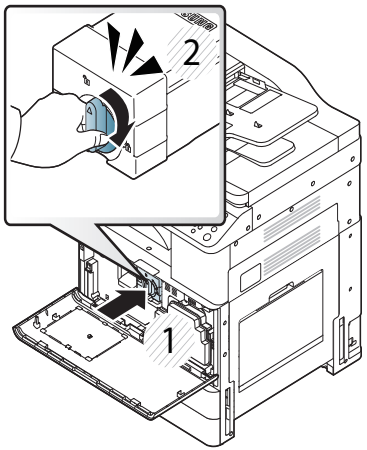

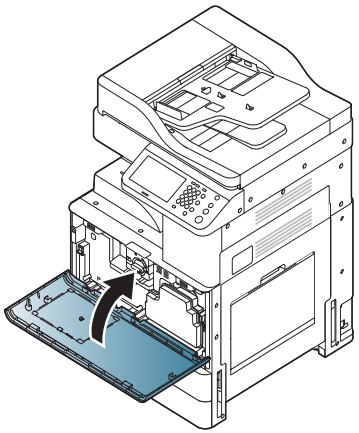

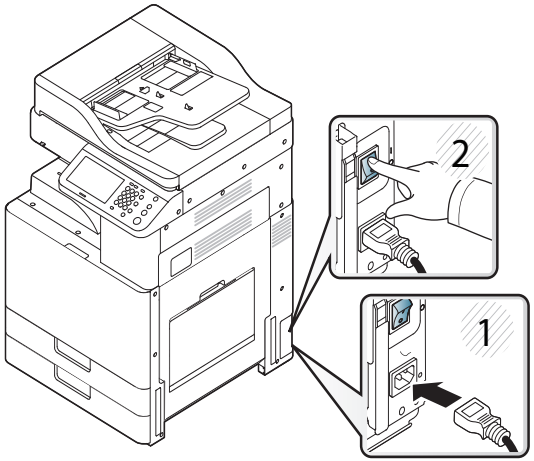

Nettoyage de l’appareil

Nettoyage de la zone de l’unité d’imagerie

- Pour éviter d’endommager l'unité d'imagerie, ne l’exposez pas à la lumière plus de quelques minutes.Si nécessaire, recouvrez-la d’une feuille de papier.
- Ne touchez pas la surface verte en dessous de l’unité d’imagerie.

Si la porte n’est pas complètement fermée, l’appareil ne fonctionne pas.

Nettoyage de l’appareil

X322x/ X328x series

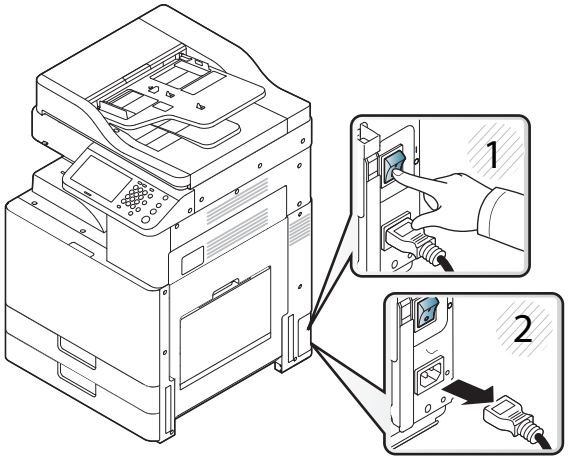

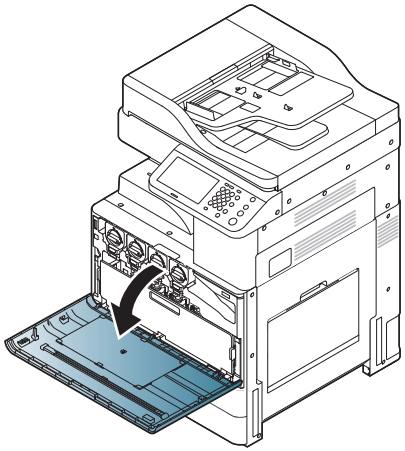

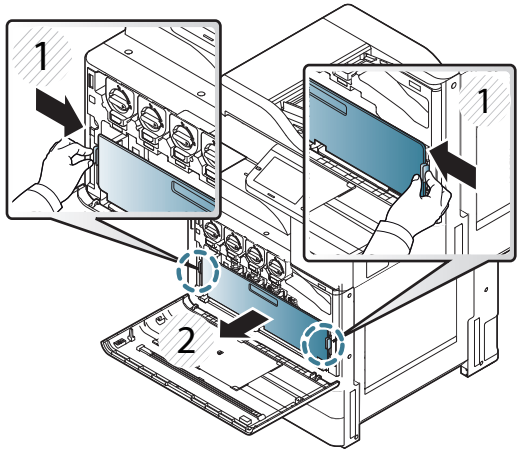

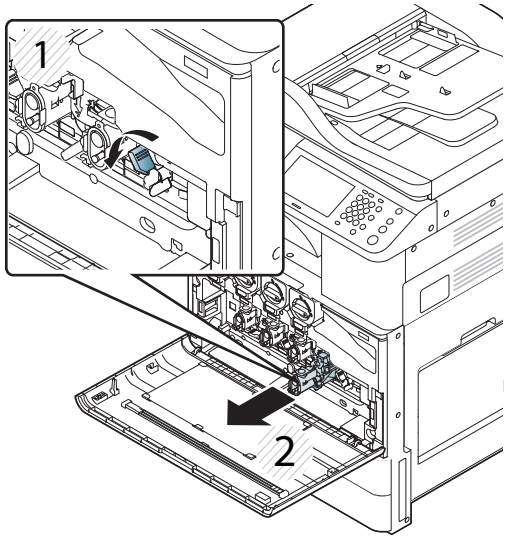

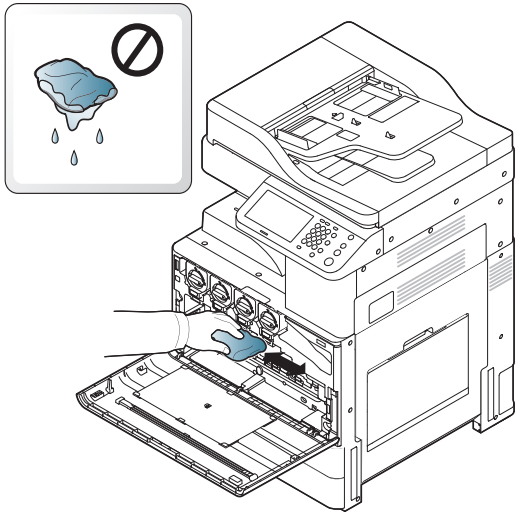

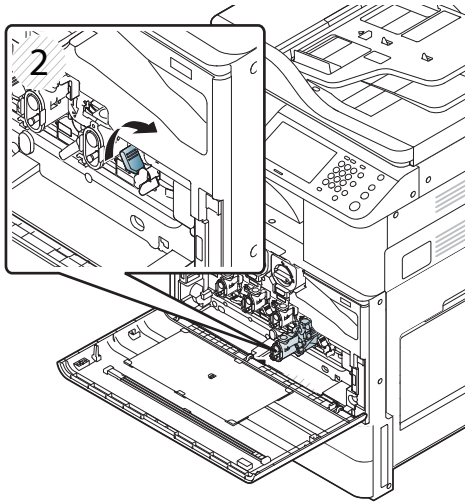

Nettoyage de l’appareil

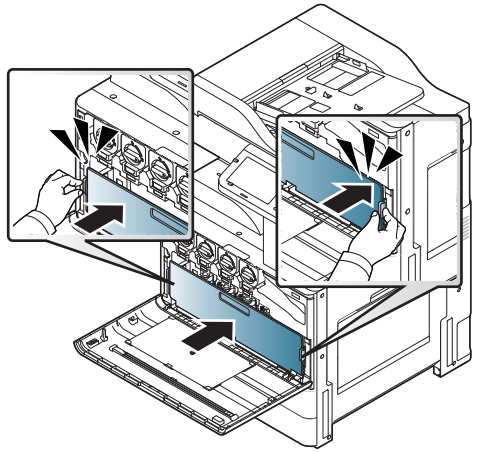

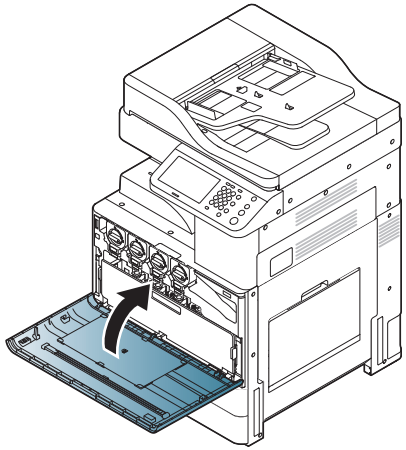

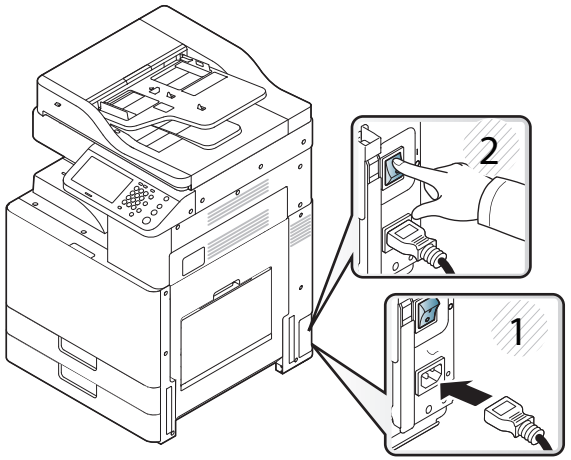

Nettoyage de l’appareil

K325x/ K330x series

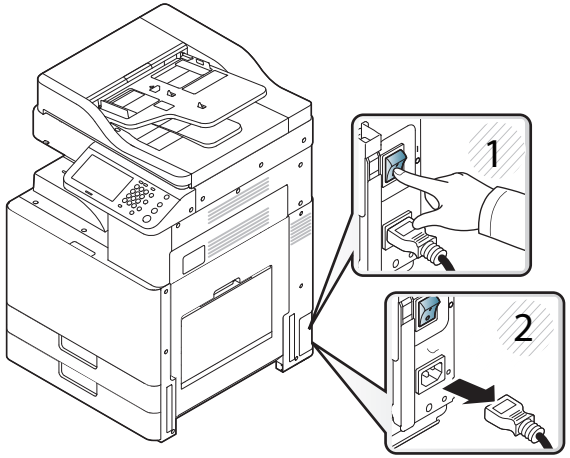

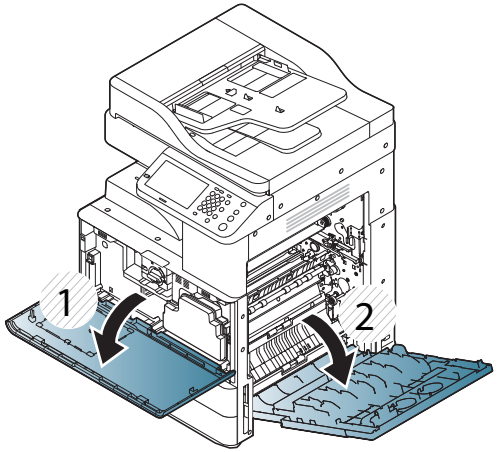

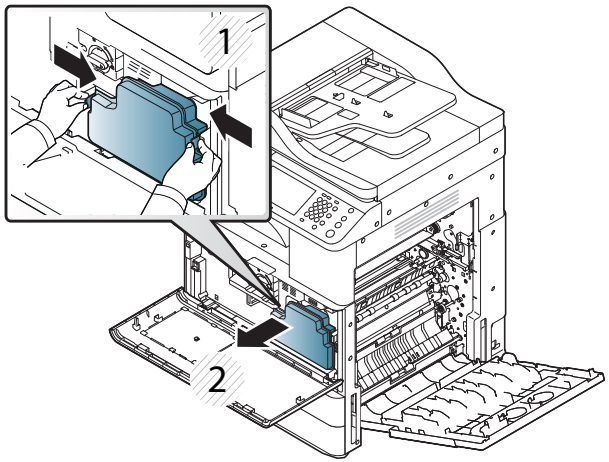

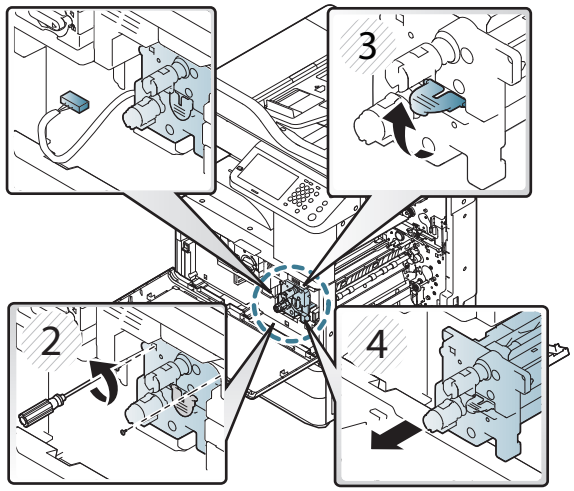

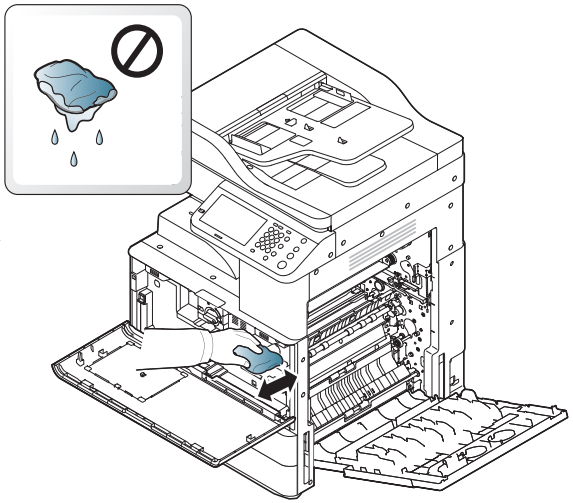

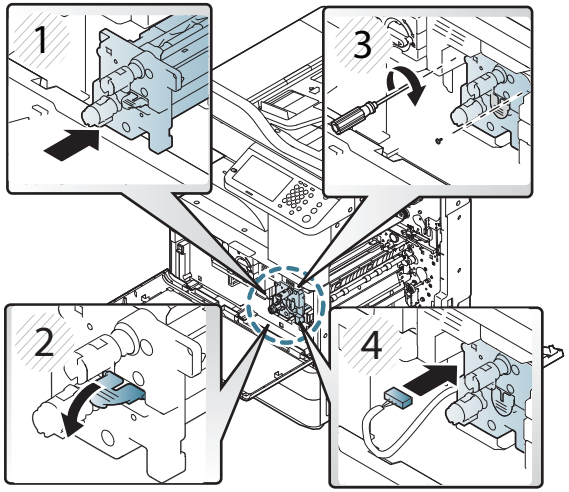

Nettoyage de l’appareil

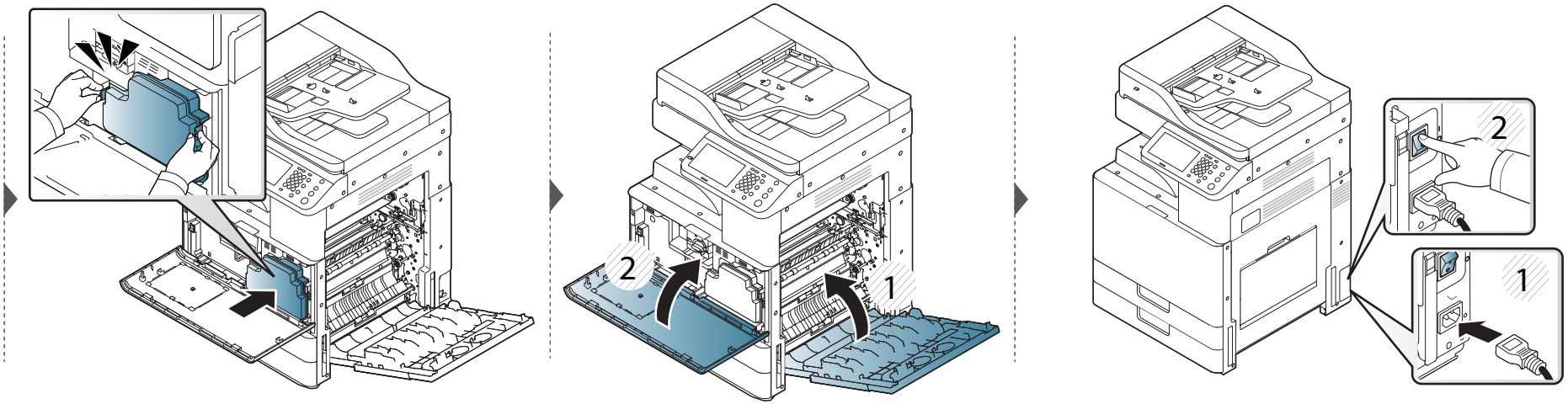

Nettoyage de l’appareil

Nettoyage de la zone du récupérateur de toner usagé

X322x/ X328x series

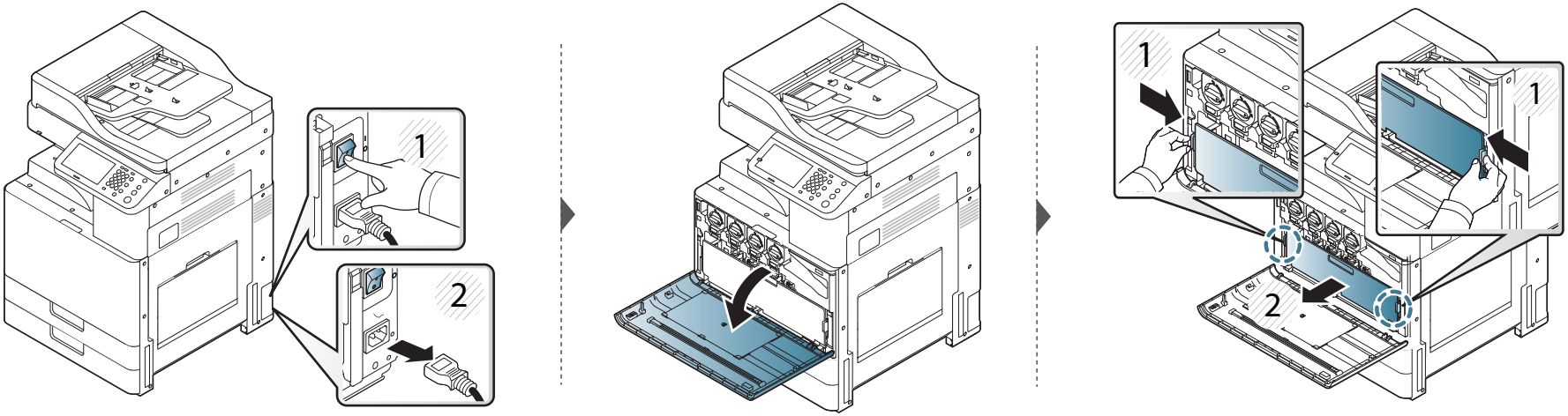

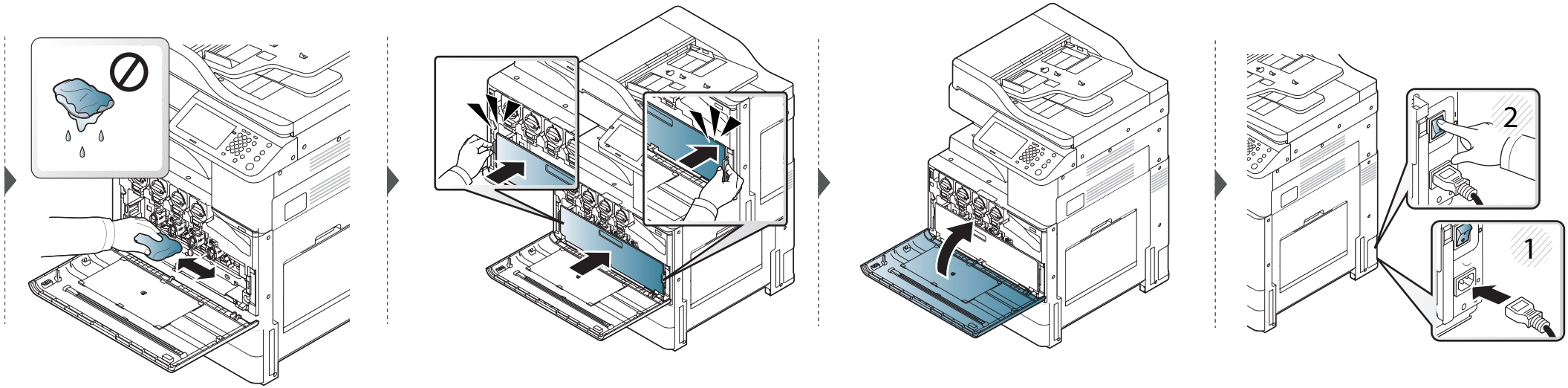

Nettoyage de l’appareil

K325x/ K330x series

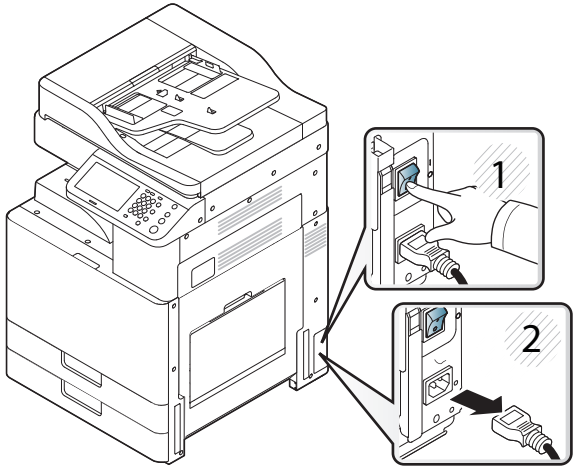

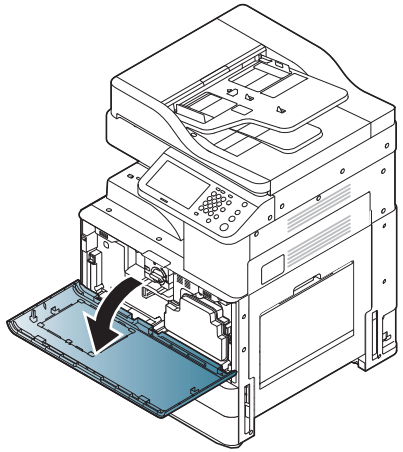

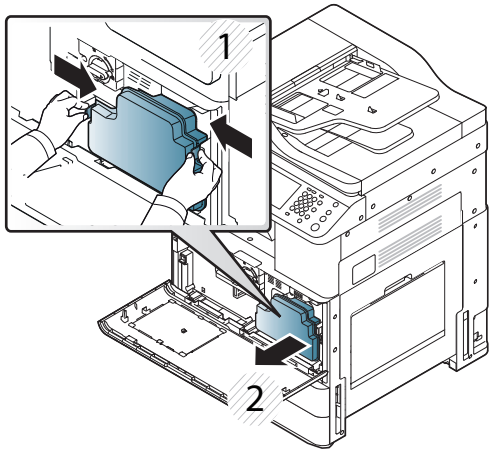

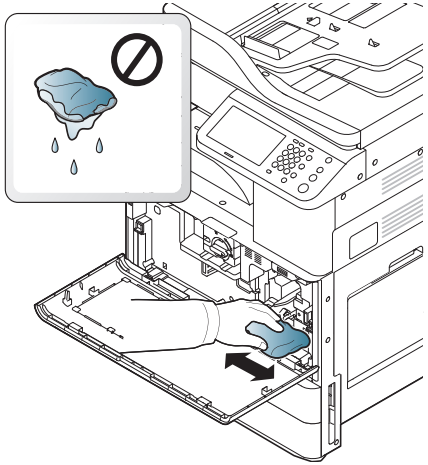

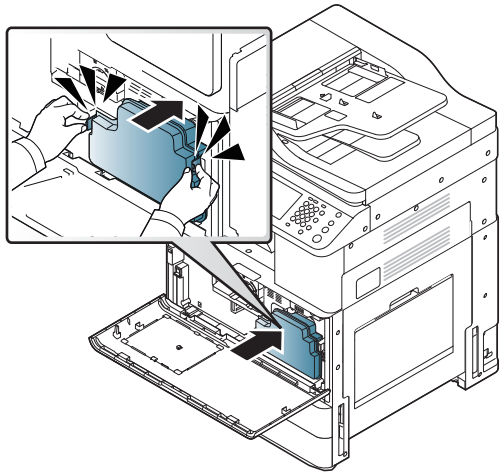

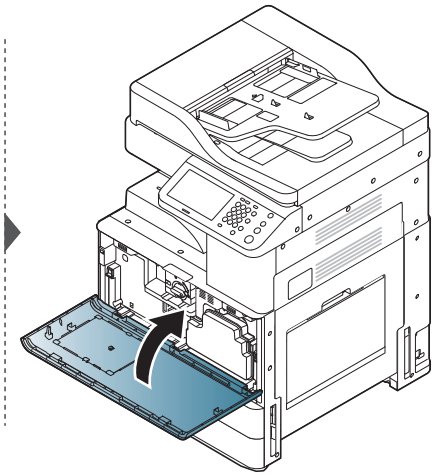

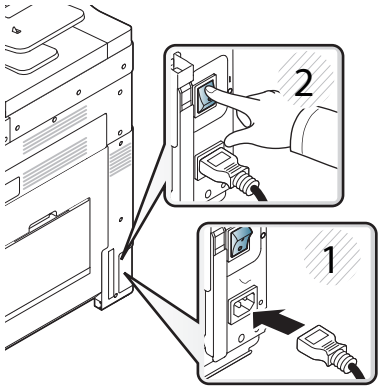

Nettoyage de l’appareil

Nettoyage de la fenêtre du module de numérisation laser (X322x/ X328x series uniquement)

Si la porte n’est pas complètement fermée, l’appareil ne fonctionne pas.

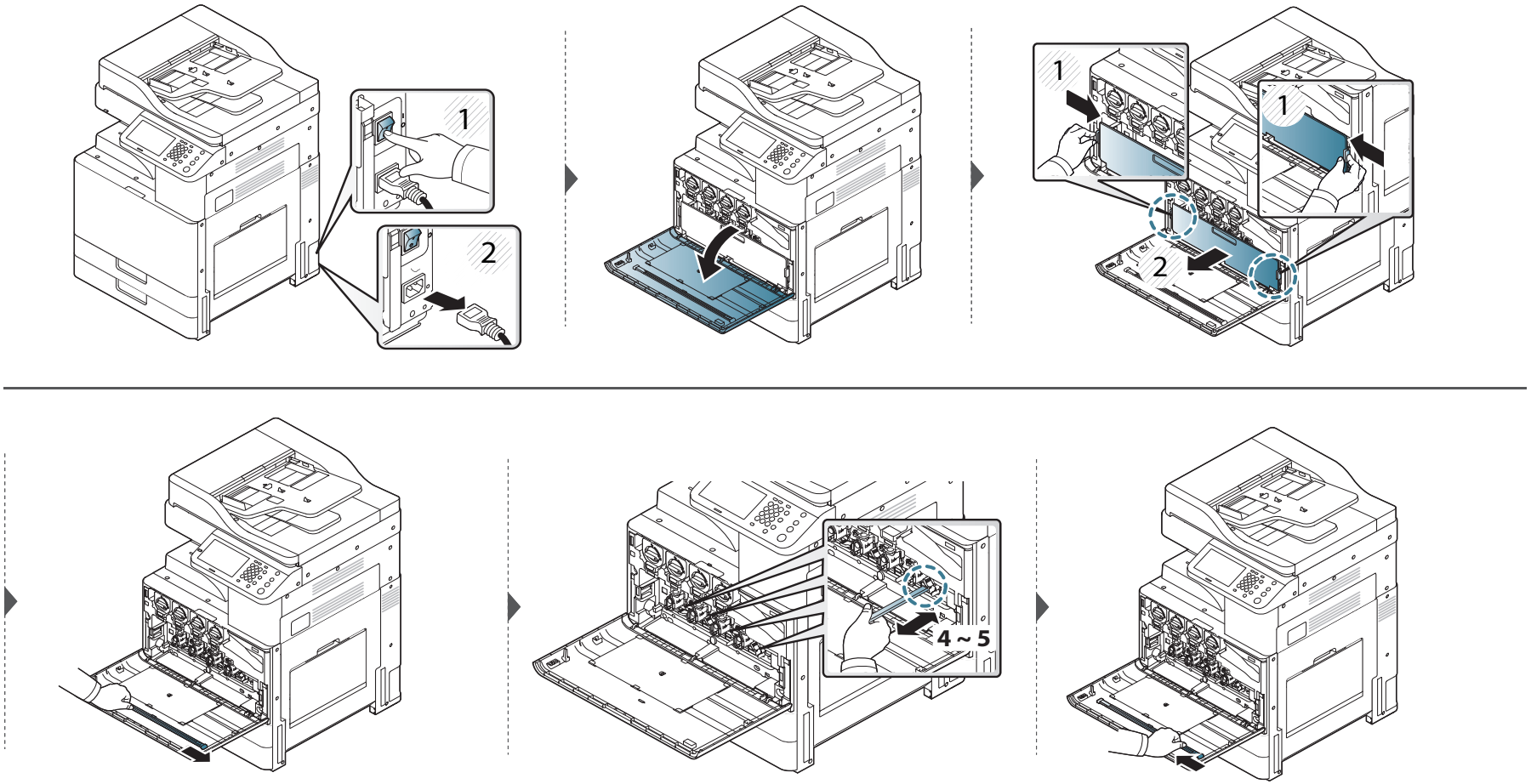

Nettoyage de l’appareil

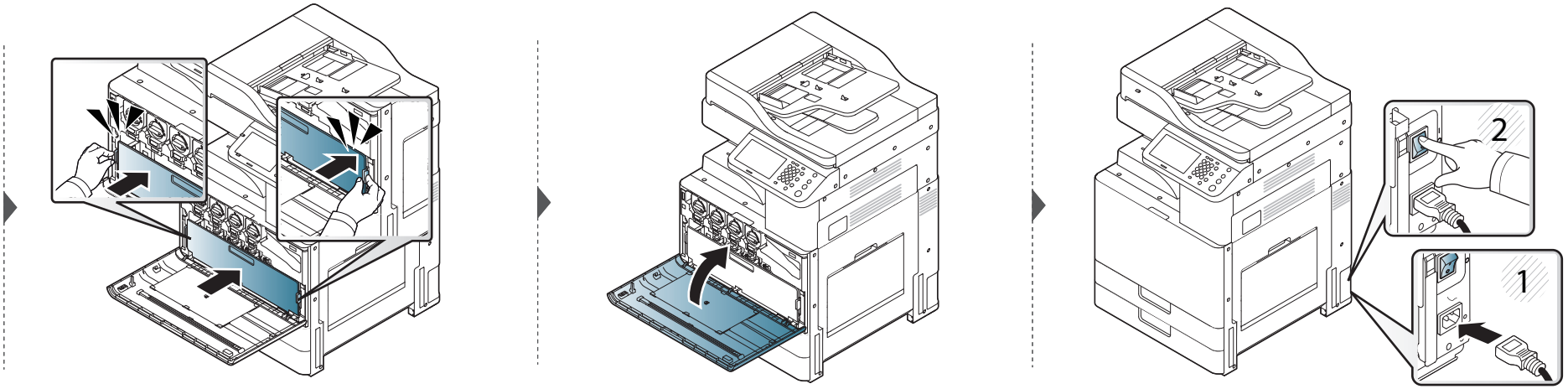

Nettoyage du module de numérisation

En nettoyant régulièrement le module de numérisation, vous aurez l’assurance d’obtenir une qualité de copie optimale.Nous vous conseillons de nettoyer le module tous les matins et dans la journée, si besoin est.

- Mettez l’appareil hors tension et débranchez le cordon d’alimentation.Attendez que l’appareil refroidisse.Si votre appareil possède un interrupteur d'alimentation, éteignez l'appareil avant de le nettoyer.
- Les illustrations de ce mode d’emploi peuvent être différentes de votre appareil en fonction de ses options ou du modèle.Vérifiez le type de votre appareil (voir « Description de l’appareil » à la page 21).

1 Munissez-vous d’un chiffon doux non pelucheux.

2 Ouvrez le capot du scanner.

3 Essuyez la vitre de numérisation et celle du chargeur de documents avec le chiffon jusqu’à ce qu’elles soient propres et sèches.Nettoyez la face intérieure du cache de la vitre d’exposition et le fond blanc jusqu’à ce qu’ils soient propres et secs.

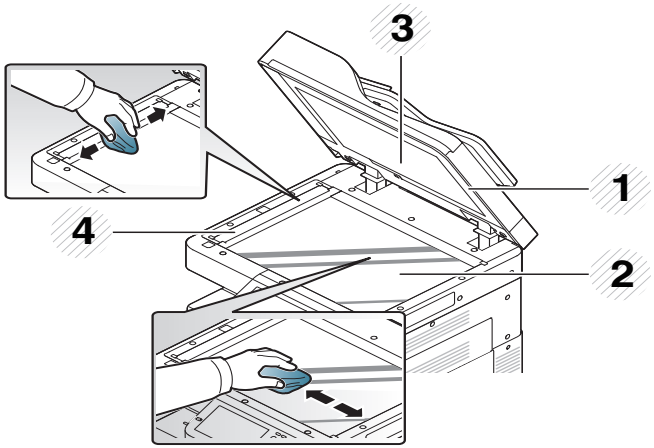

1 Capot du scanner
2 Vitre d’exposition
3 Fond blanc
4 Vitre du chargeur de documents

4 Fermez le capot du scanner.

Nettoyage des chargeurs de l'unité d’imagerie

Le bâtonnet pour la poussière de papier et les chargeurs de l'unité d’imagerie devront être nettoyés après impression d’un nombre spécifié de feuilles.Lorsque le message demandant de nettoyer les chargeurs de l'unité d’imagerie s’affiche, vous devez d’abord nettoyer le bâtonnet pour la poussière de papier.Nettoyez ensuite les chargeurs.Le moment où s’affiche le message dépend de facteurs environnementaux comme l’altitude, la température, l’humidité, etc.Vous devez nettoyer le chargeur afin de conserver la qualité d’impression.Une fois le nettoyage effectué, le message disparaît automatiquement.

Nettoyage de l’appareil

X322x/ X328x series

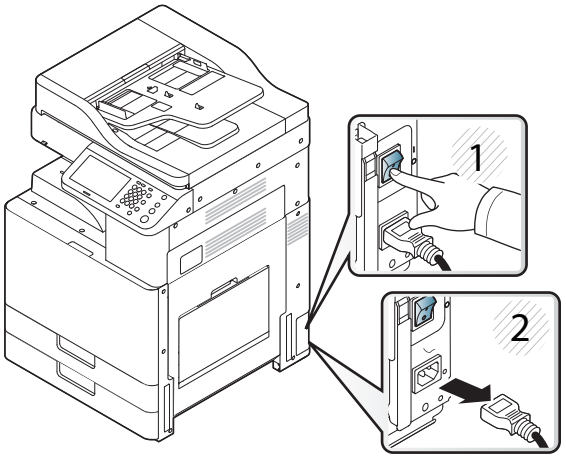

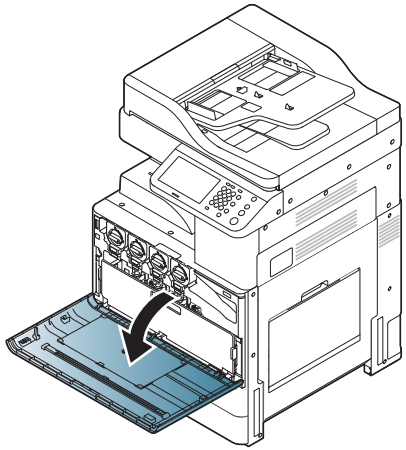

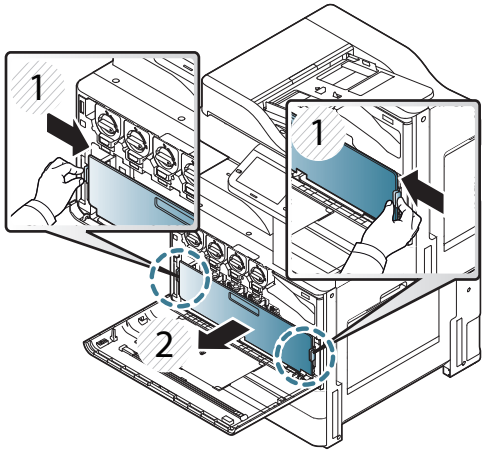

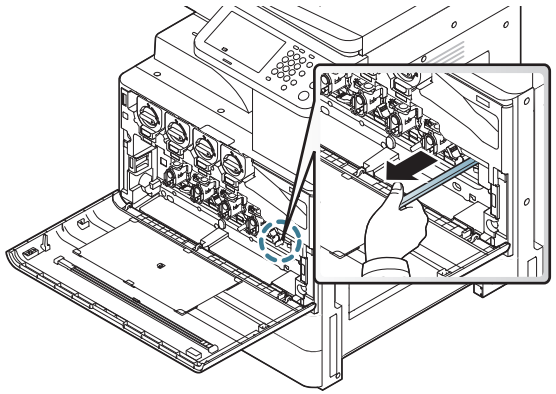

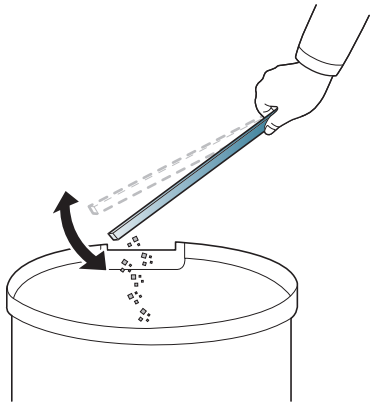

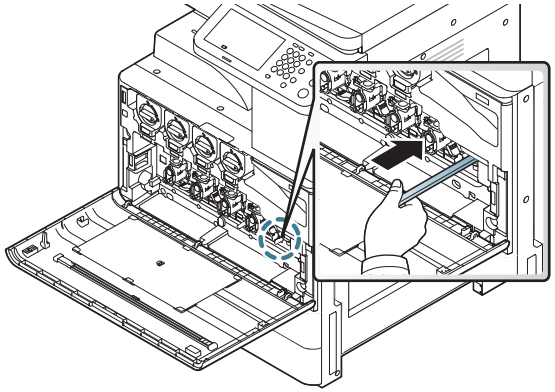

Nettoyage de l’appareil

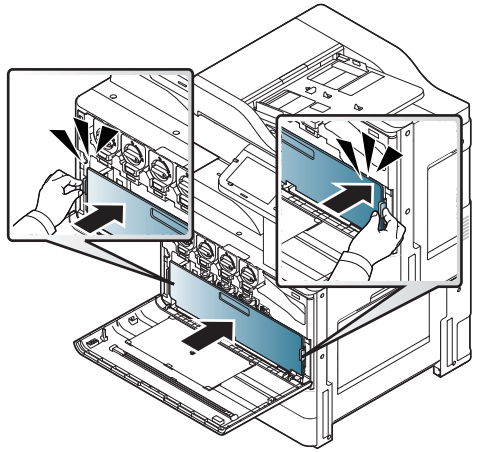

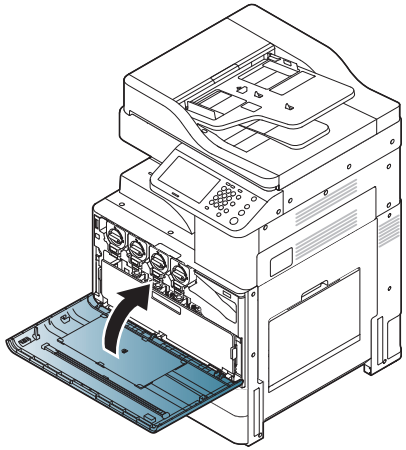

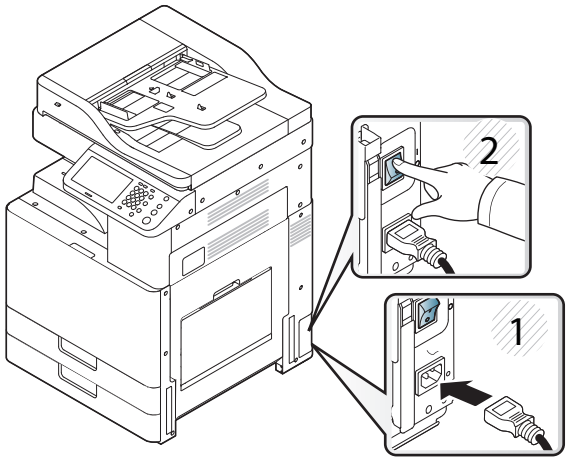

Nettoyage de l’appareil

K325x/ K330x series

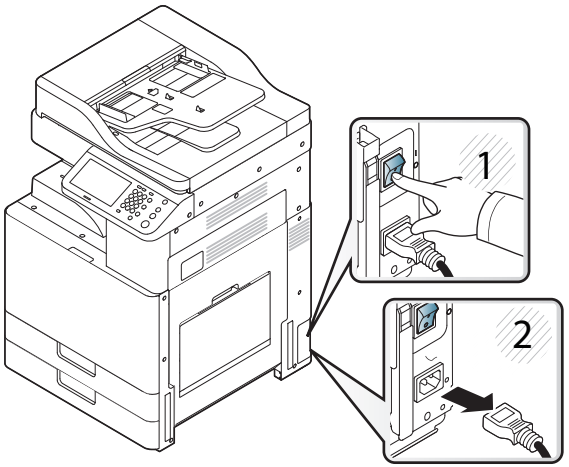

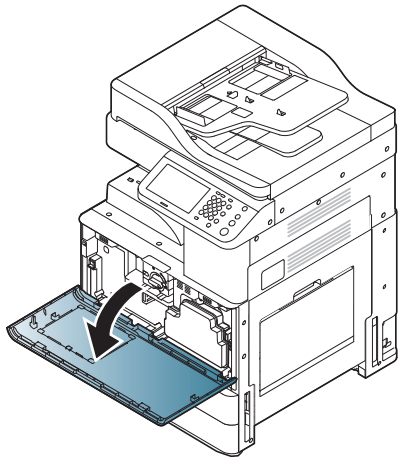

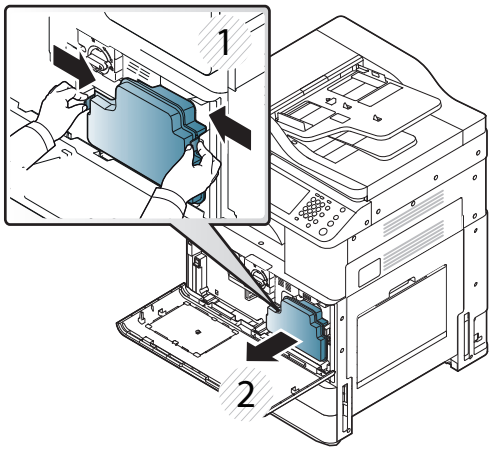

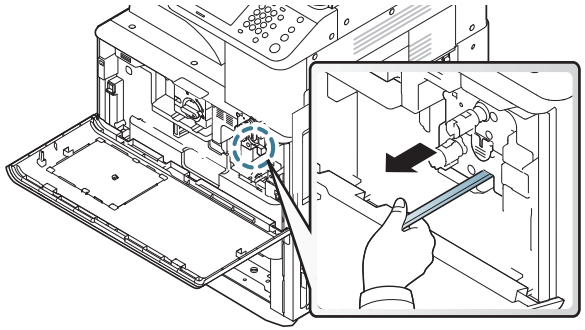

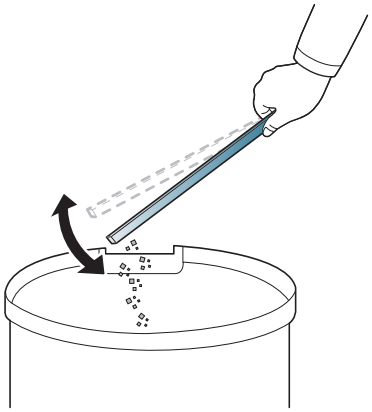

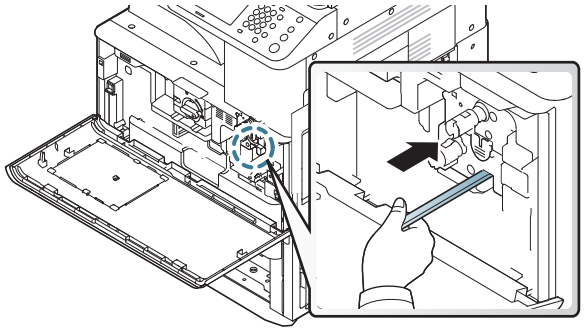

Nettoyage de l’appareil

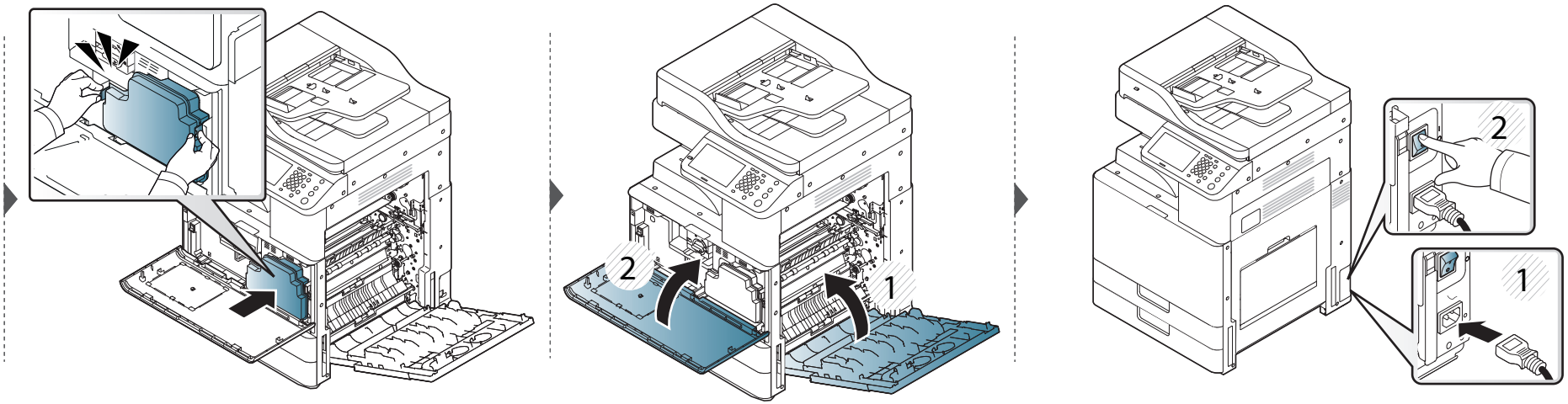

Conseils pour le stockage de l’appareil, des consommables et du papier

- Conservez-les dans un lieu frais, dépourvu d’humidité.
- Conservez-les couverts, à l’abri de la poussière.
- Conservez-les à l’écart de l’eau.

Machine

- Assurez-vous de ne pas incliner ni renverser l’appareil lorsque vous le déplacez.Dans le cas contraire, l’intérieur de l’appareil peut être contaminé par du toner, ce qui peut endommager l’appareil ou réduire la qualité d’impression.
- Lors du déplacement de l’appareil, assurez-vous qu’au moins quatre personnes le tiennent fermement.

Cartouche de toner/ unité d’imagerie

Pour tirer une qualité d’impression optimale de la cartouche de toner, respectez les quelques conseils suivants :

- Évitez de retirer la cartouche de son emballage avant d’avoir besoin de l’utiliser.
- Ne rechargez pas la cartouche de toner.La garantie ne couvre pas les dommages dus à l’utilisation de cartouches rechargées.
- Stockez les cartouches de toner dans le même environnement que l’appareil.
- Conservez-les dans un endroit stable afin que la poudre de toner ne soit pas inclinée sur un côté.

papier

- Conservez le support d’impression dans son emballage jusqu’au moment de son utilisation.
- Déposez les cartons d’emballage sur des palettes ou des étagères, mais pas sur le sol.
- Ne posez pas d’objets lourds sur le papier, qu’il soit dans son emballage ou non.
- Conservez le papier à l’abri de l’humidité ou d’autres conditions qui risquent de le faire se plisser ou onduler.
- Conservez à des températures comprises entre 15 °C et 30 °C et une humidité entre 10 % et 70 %.

Conseils pour le déplacement de l’appareil

Soyez prudent lors des opérations de levage et de manipulation.Si vous devez déplacer l’appareil, vous devez être au moins quatre.Utilisez les poignées, comme illustré ci-dessous.Essayer de lever l’appareil à moins de quatre personnes peut être dangereux pour le dos.

- En déplaçant la machine, ne pas soumettre le panneau de commande à des impacts violents car cela peut endommager l'écran ou le bord du panneau de commande.
- La garantie ne couvre pas les dégâts dus à des chutes ou à des impacts suite à des actions intentionnelles ou non intentionnelles de l'utilisateur.

- Ne pas l’incliner ou le retourner.Dans le cas contraire, l’intérieur de la machine peut être contaminé par du toner, ce qui peut endommager la machine ou altérer la qualité d’impression.
- Assurez-vous qu’au moins quatre personnes tiennent solidement l’appareil.
- Verrouillez le scanner.
- **Déplacement sur de longues distances à l’aide d’un camion** :
  - Retirez le finisseur, les bacs optionnels ou le pupitre et l'unité d’imagerie et cartouches de toner internes.
  - Fixez la vis de blocage du scanner et les vis de blocage du finisseur.
  - Fixez les bacs et le couvercle du chargeur RADF à l’aide d’une bande adhésive.
- **Déplacement sur de courtes distances (par exemple, un déplacement entre deux étages) pour éviter un endommagement par les vibrations :**
  - Retirez le finisseur.

15. Dépannage

Ce chapitre fournit des informations utiles en cas de dysfonctionnement.Si vous ne trouvez pas de solution dans le Mode d’emploi ou si le problème persiste, appelez le service technique.

Ce chapitre contient les sections suivantes :

- **Astuces pour éviter les bourrages papier** 383
- **Résolution des bourrages papier** 384
- **Signification des messages d’erreur** 414
- **Problèmes d’alimentation papier** 430
- **Problèmes d'alimentation et de connexion des câbles** 431
- **Résolution d’autres problèmes** 433

Astuces pour éviter les bourrages papier

La plupart des bourrages papier peuvent être évités en sélectionnant des types de support adaptés.Pour éviter les bourrages papier, suivez les instructions suivantes:

- Assurez-vous que les guides papier ajustables sont correctement positionnés (voir « Vue d'ensemble du bac » à la page 86).
- Évitez de retirer le papier du bac pendant une impression.
- Courbez le papier, déramez-le puis remettez-le bien à plat avant de le charger dans le bac.
- N’utilisez pas de papier froissé, humide ou ondulé.
- Ne pas mélanger les types et les tailles de papier dans un bac.
- Utilisez uniquement les supports d’impression recommandés (voir « Spécifications des supports d’impression » à la page 456).

Résolution des bourrages papier

Lorsqu’un bourrage papier se produit, le message d’avertissement s’affiche à l’écran.

Pour éviter que le papier ne se déchire, tirez dessus avec précaution et lentement.Suivez les instructions des sections suivantes pour supprimer le bourrage.

Résolution des bourrages papier

Dans le bac 1, 2

Les illustrations de ce mode d'emploi peuvent être différentes de votre appareil en fonction de ses options ou du modèle.Vérifiez le type de votre appareil (voir « Description de l'appareil » à la page 21).

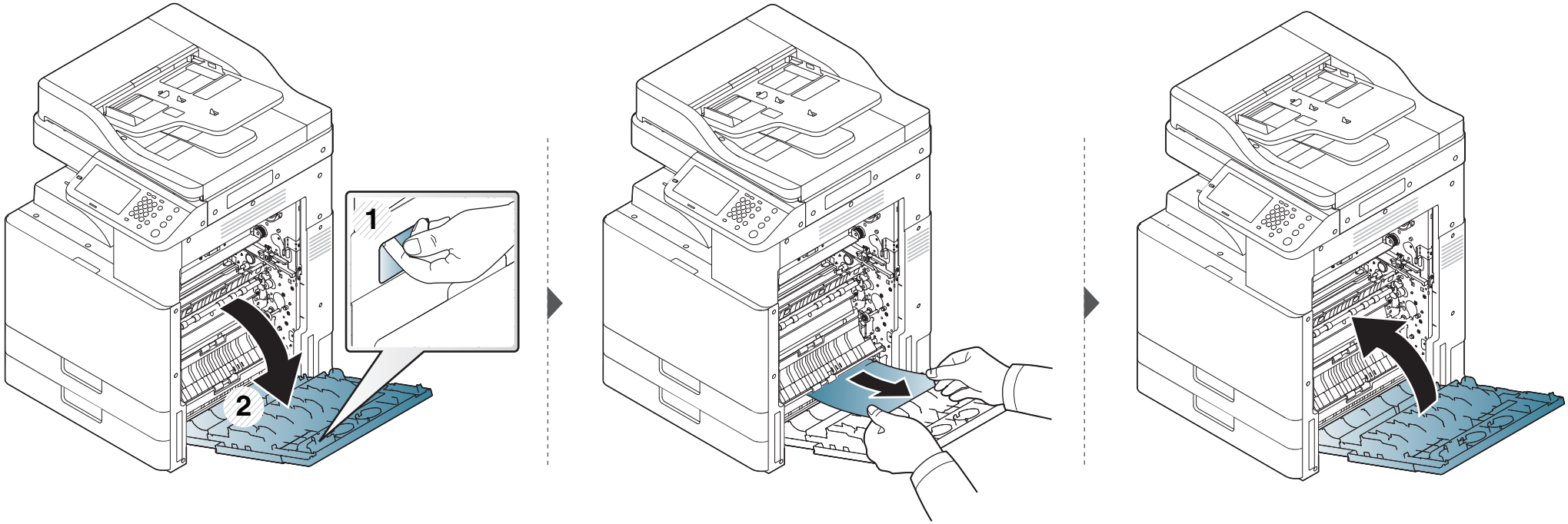

Résolution des bourrages papier

Si vous ne voyez toujours pas le papier à cet endroit, arrêtez et passez à l'étape suivante :

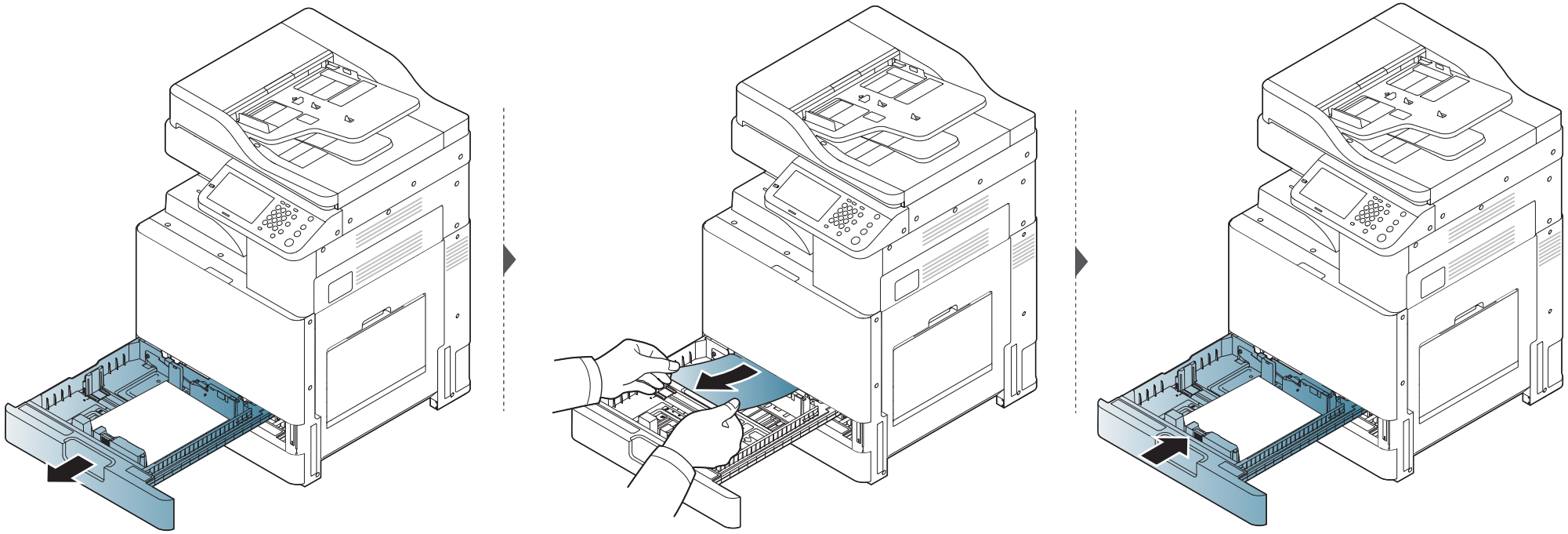

Résolution des bourrages papier

Si vous ne voyez toujours pas le papier à cet endroit, arrêtez et passez à l'étape suivante :

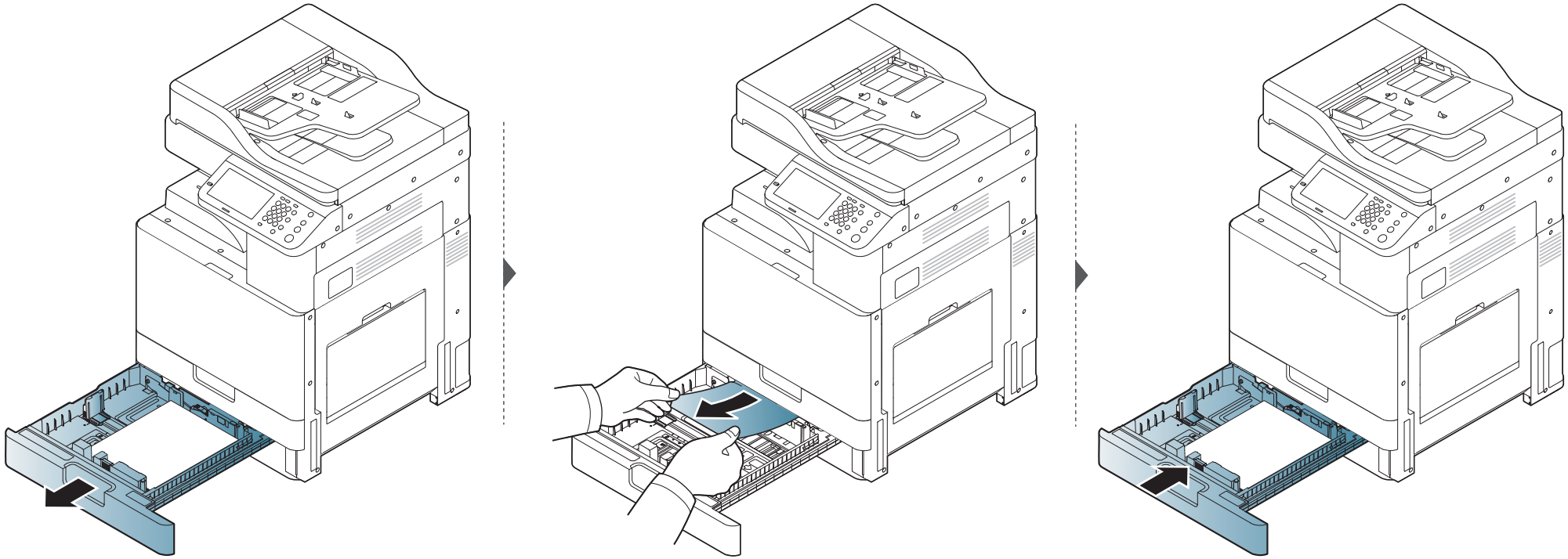

Résolution des bourrages papier

Dans les bacs optionnels

La procédure est identique pour l'ensemble des bacs optionnels.

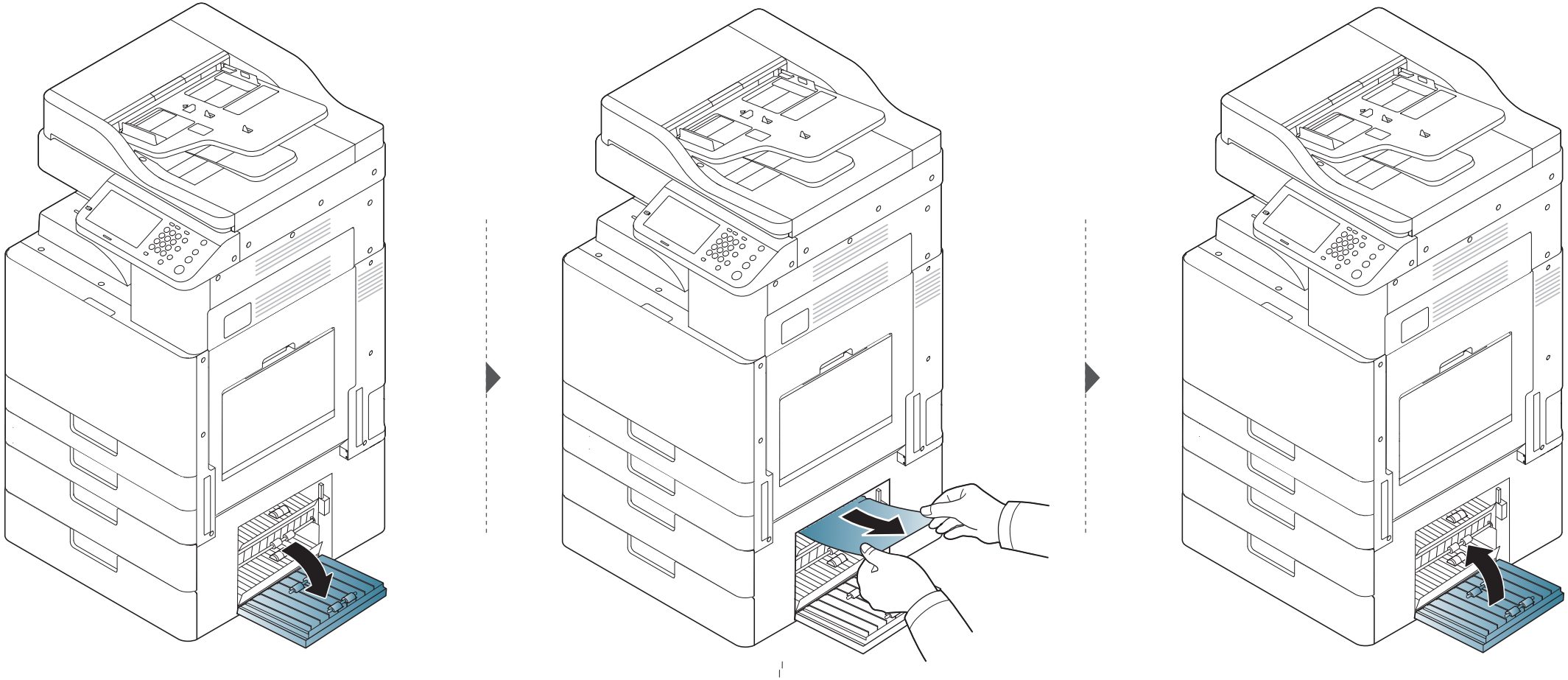

Résolution des bourrages papier

Si vous ne voyez toujours pas le papier à cet endroit, arrêtez et passez à l'étape suivante :

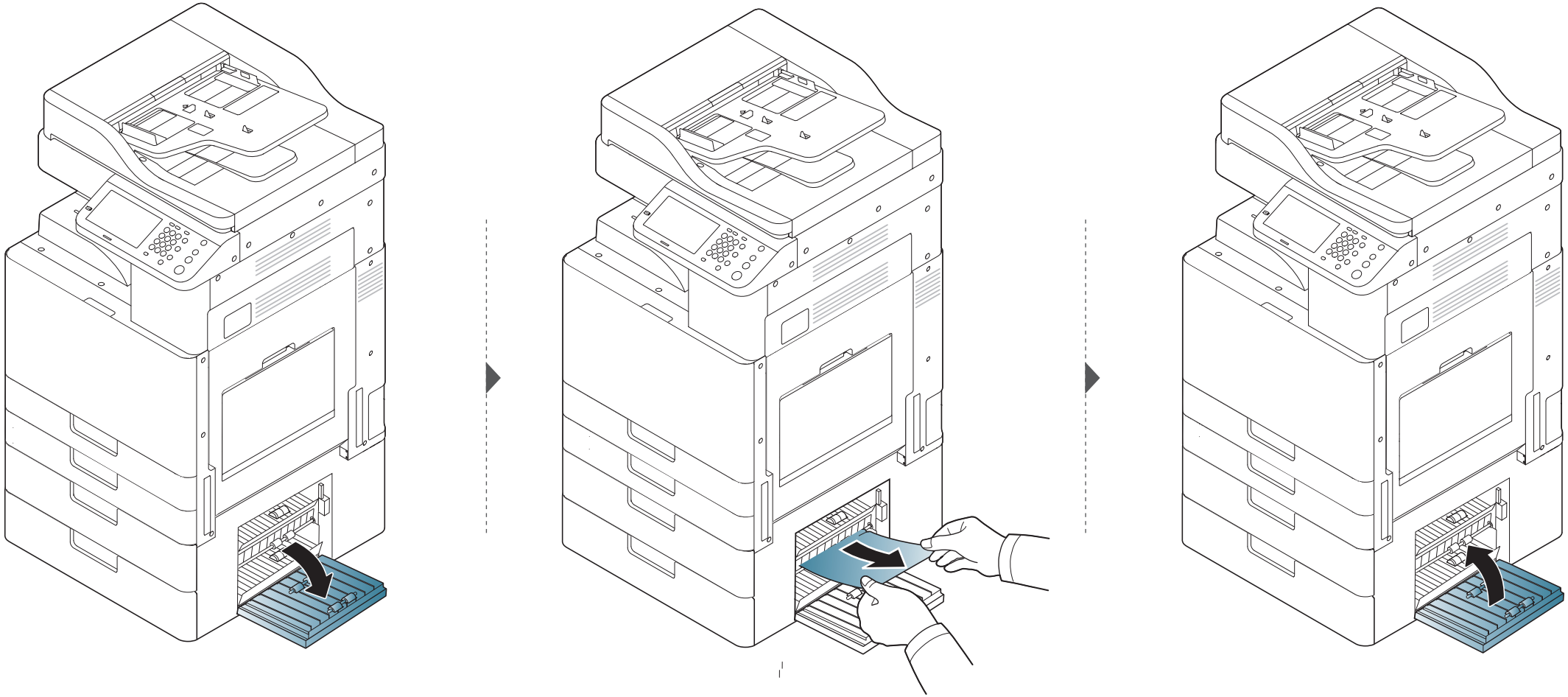

Résolution des bourrages papier

Si vous ne voyez toujours pas le papier à cet endroit, arrêtez et passez à l'étape suivante :

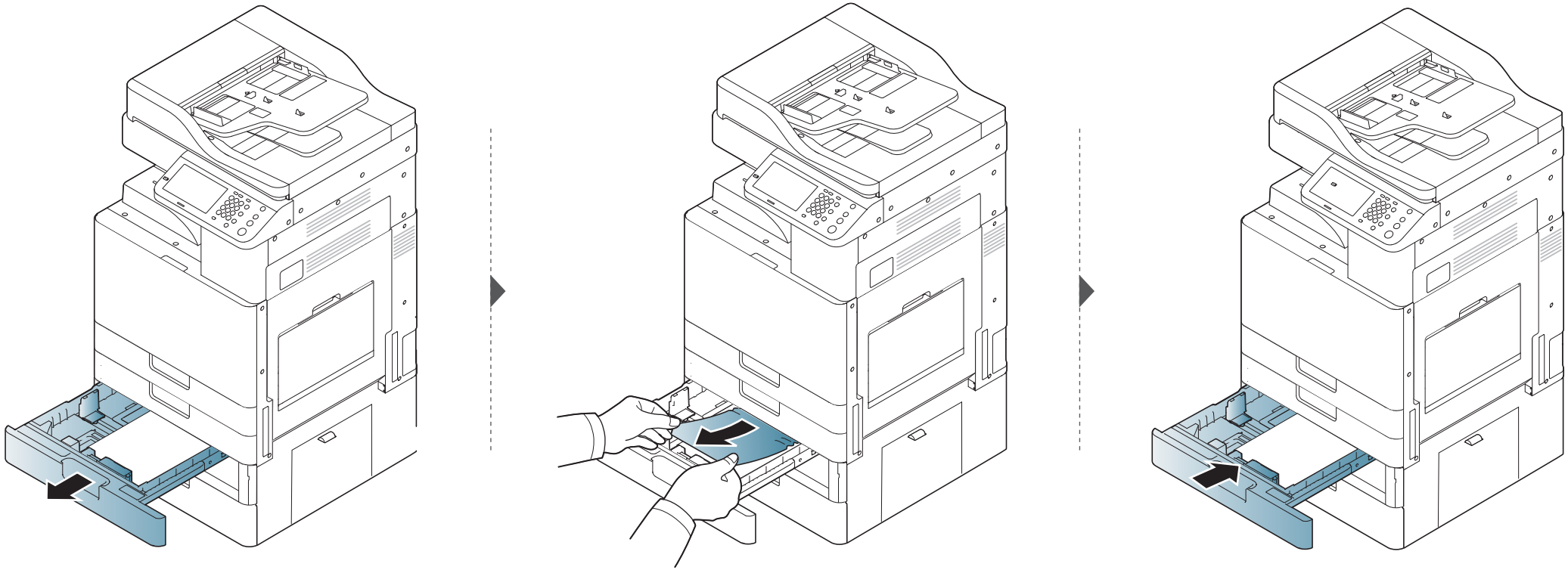

Résolution des bourrages papier

Si vous ne voyez toujours pas le papier à cet endroit, arrêtez et passez à l'étape suivante :

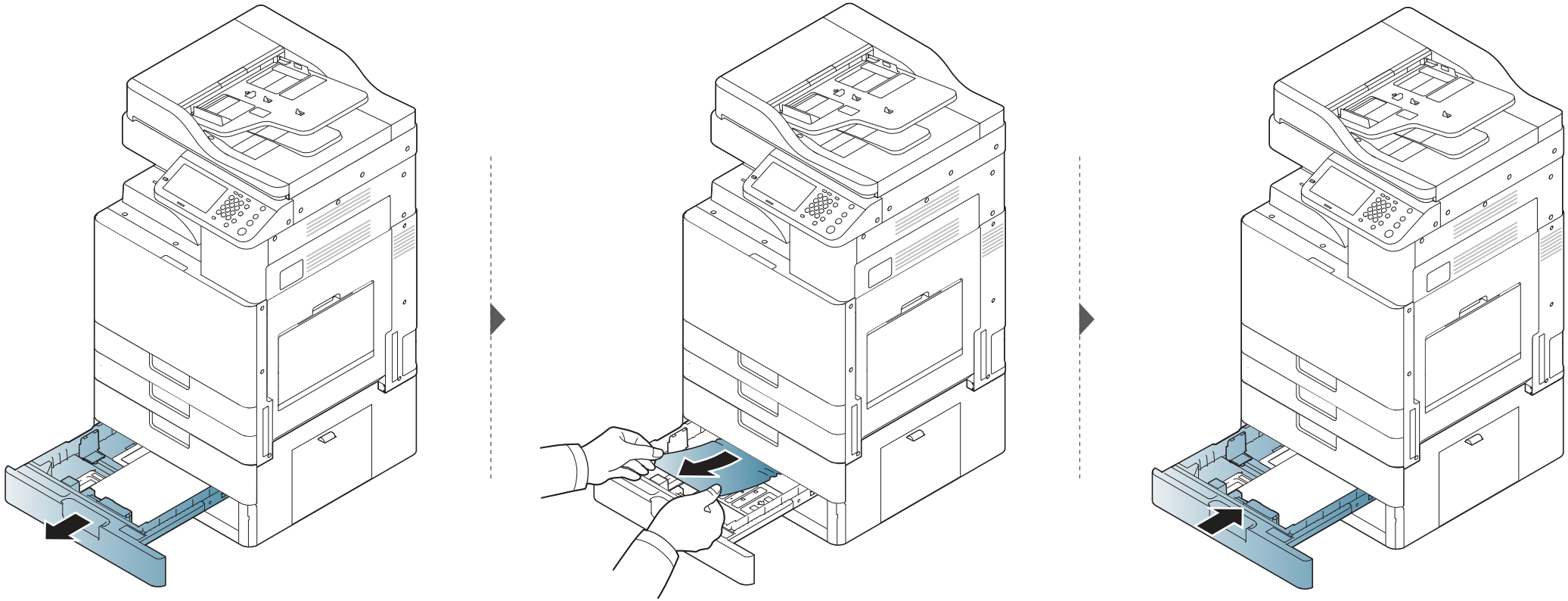

Résolution des bourrages papier

Au niveau du bac papier polyvalent

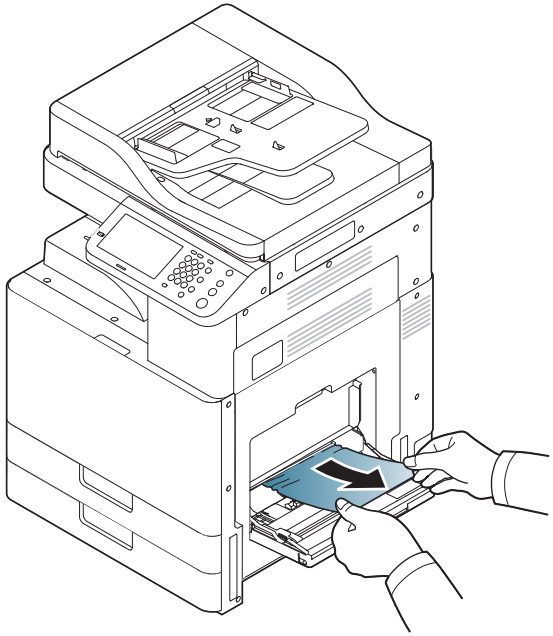

Résolution des bourrages papier

À l’intérieur de l’appareil

La zone de fusion est extrêmement chaude.Éteignez la machine et laissez-la refroidir avant de retirer le papier de la zone de l'unité de chauffe.Le non-respect de ces précautions en retirant le papier de cette zone peut provoquer des blessures.

Les illustrations de ce mode d’emploi peuvent être différentes de votre appareil en fonction de ses options ou du modèle.Vérifiez le type de votre appareil (voir « Description de l’appareil » à la page 21).

Résolution des bourrages papier

Bourrage d'alimentation 1, bourrage d'alimentation 2

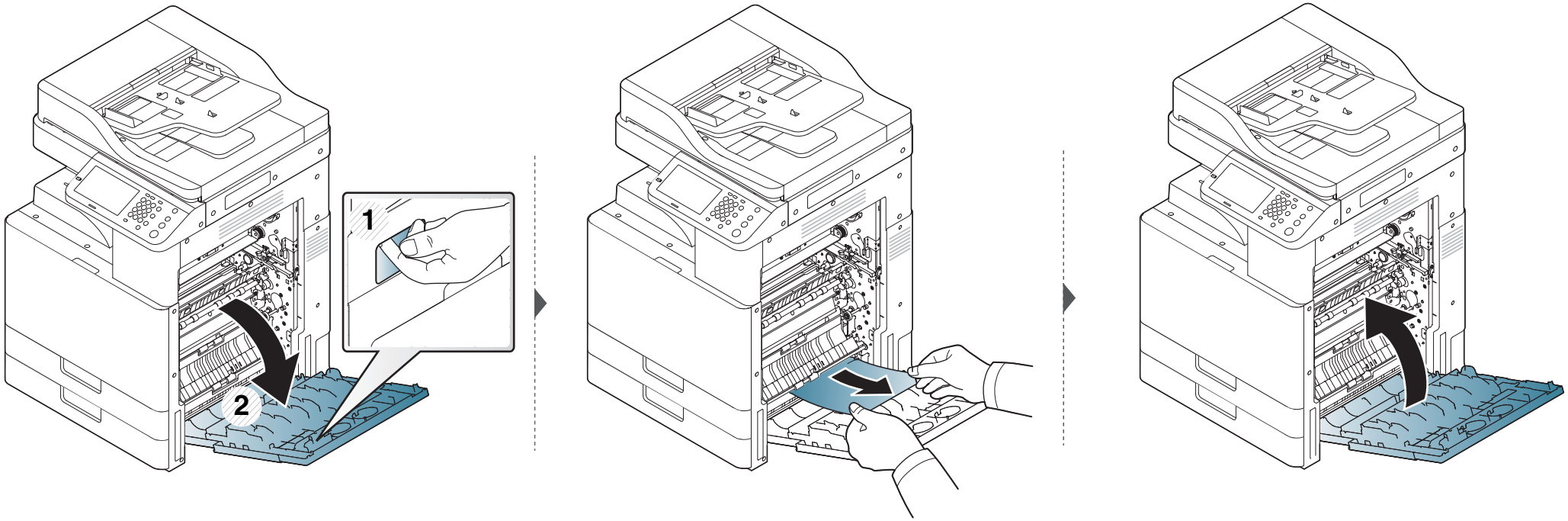

Résolution des bourrages papier

Bourrage d'alimentation 3, bourrage d'alimentation 4 (périphérique optionnel uniquement)

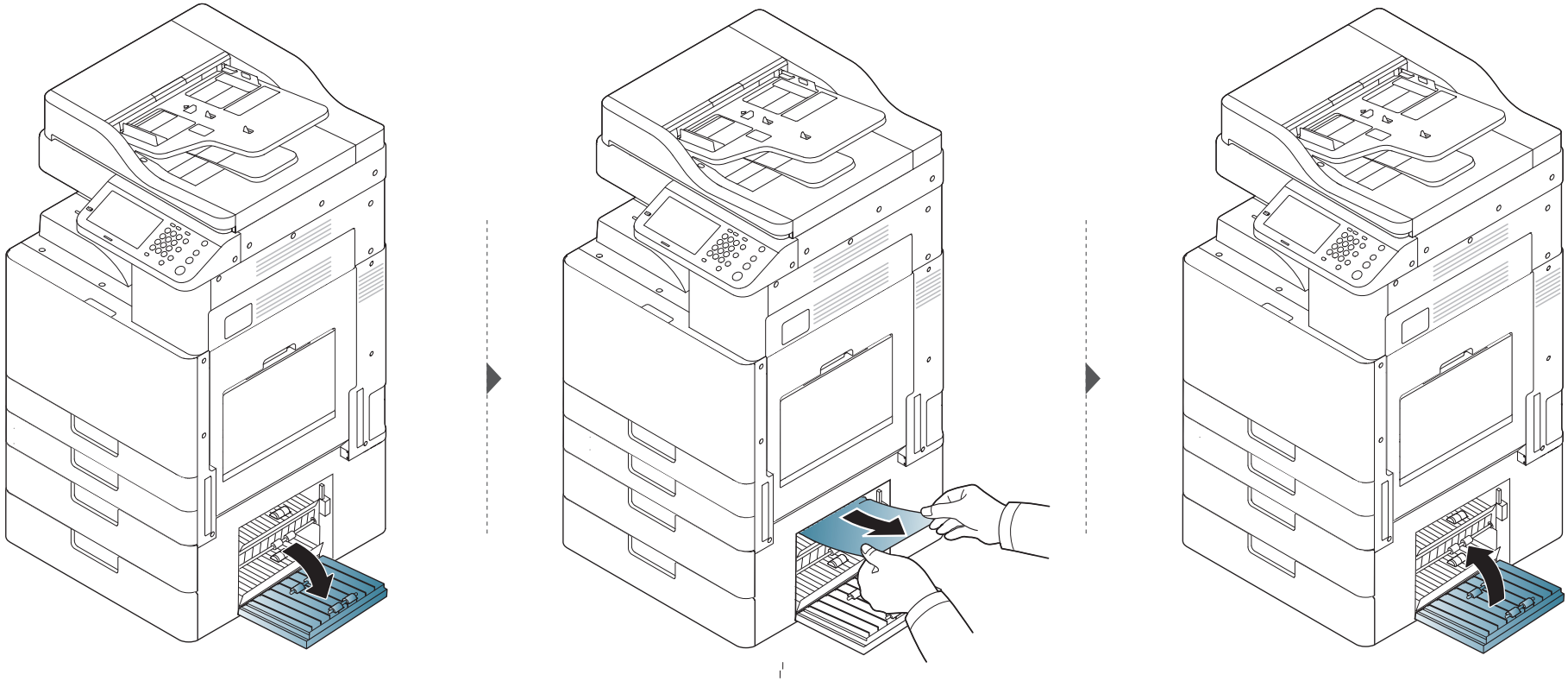

Résolution des bourrages papier

Bourrage dans la zone de l'unité de fusion

La zone de fusion est extrêmement chaude.Procédez avec prudence lorsque vous retirez le papier bloqué dans l’appareil.

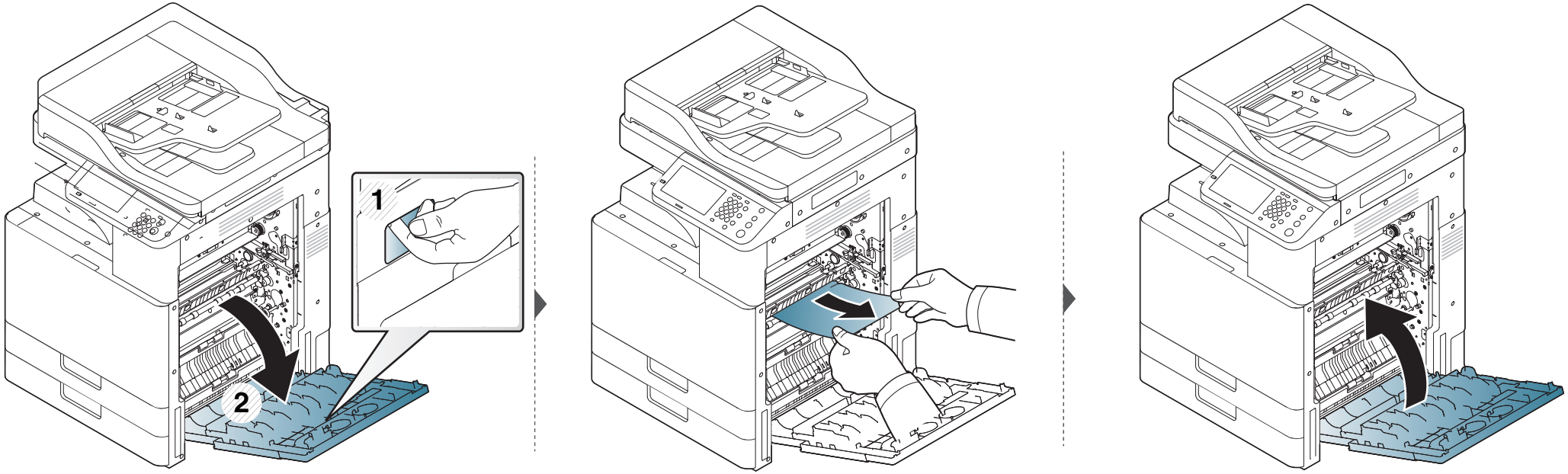

Résolution des bourrages papier

Si vous ne voyez toujours pas le papier à cet endroit, arrêtez et passez à l'étape suivante :

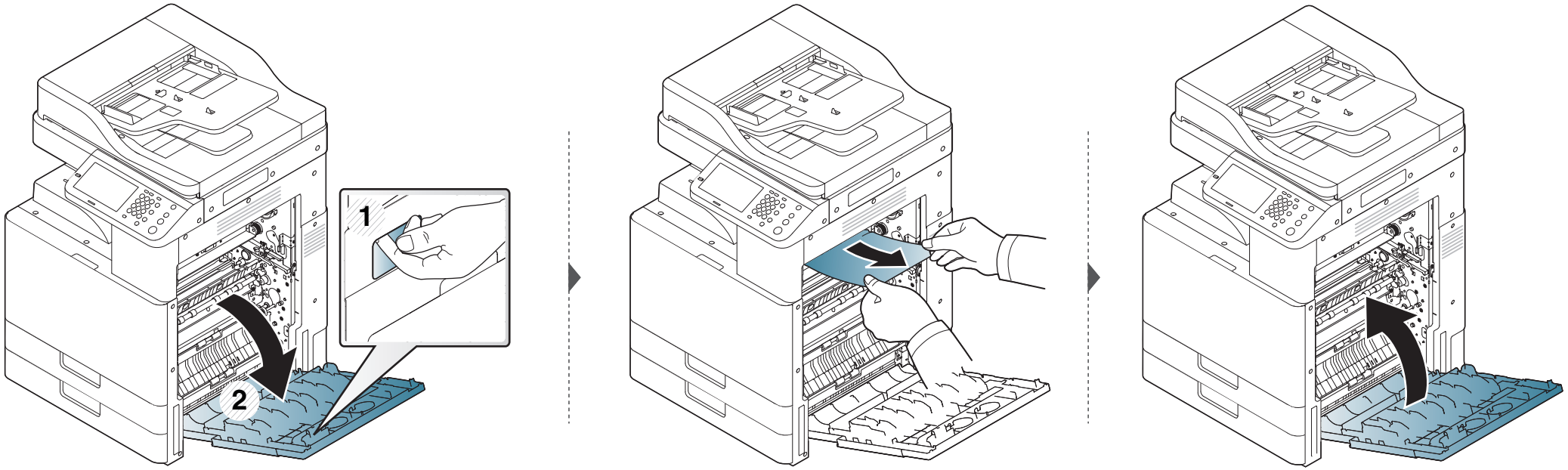

Résolution des bourrages papier

Au niveau du bac de sortie

La zone de fusion est extrêmement chaude.Procédez avec prudence lorsque vous retirez le papier bloqué dans l’appareil.

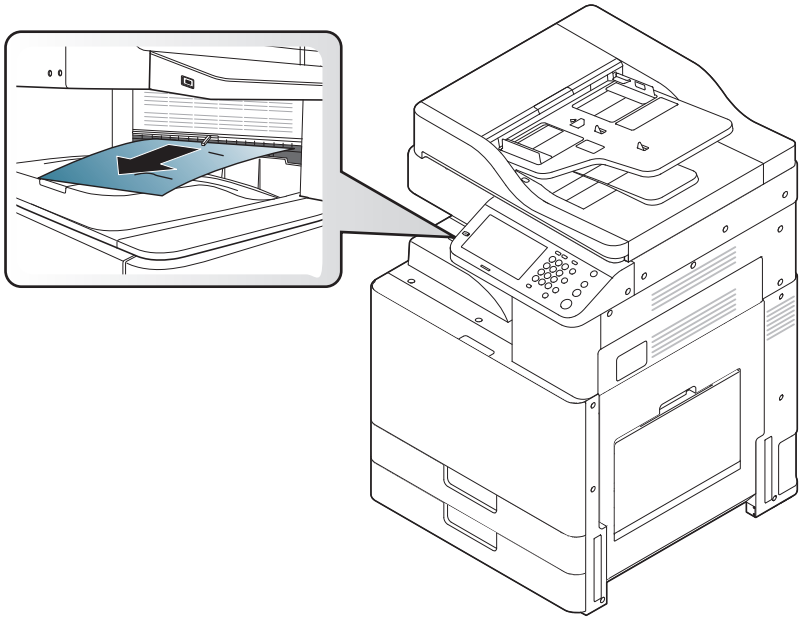

Si vous ne voyez toujours pas le papier à cet endroit, arrêtez et passez à l’étape suivante :

Résolution des bourrages papier

La zone de fusion est extrêmement chaude.Procédez avec prudence lorsque vous retirez le papier bloqué dans l'appareil.

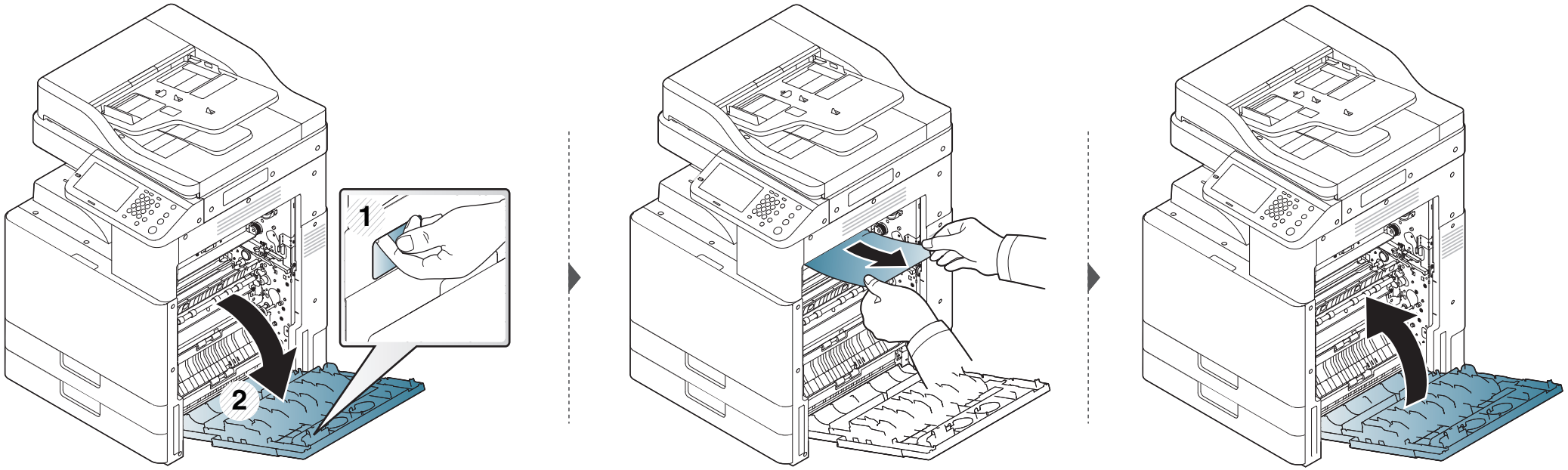

Résolution des bourrages papier

Si le finisseur en option est installé, retirez le papier bloqué comme illustré ci-dessous.

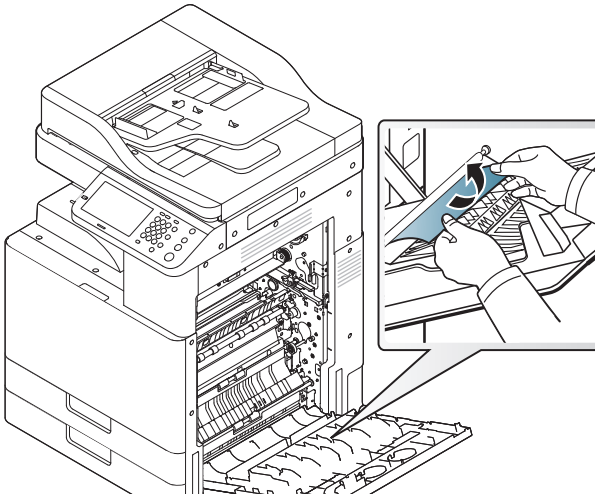

Si ce bourrage papier persiste, assurez-vous que la cellule de remplissage de bac est dépliée.La cellule de remplissage de bac est située en face du bac de sortie.

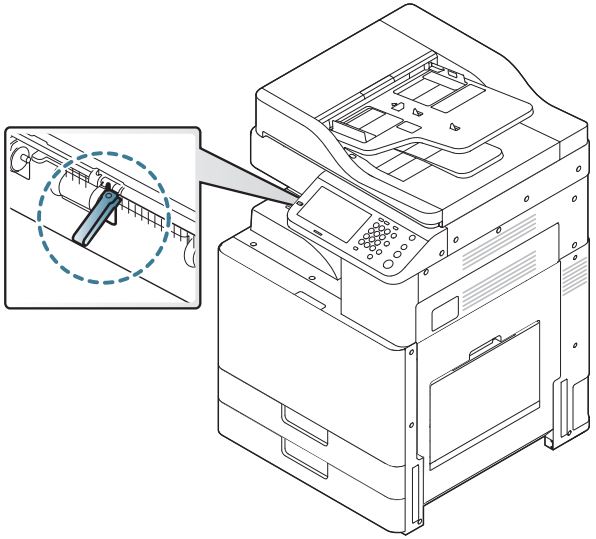

Résolution des bourrages papier

Dans la zone de l’unité recto/verso

La zone de fusion est extrêmement chaude.Procédez avec prudence lorsque vous retirez le papier bloqué dans l’appareil.

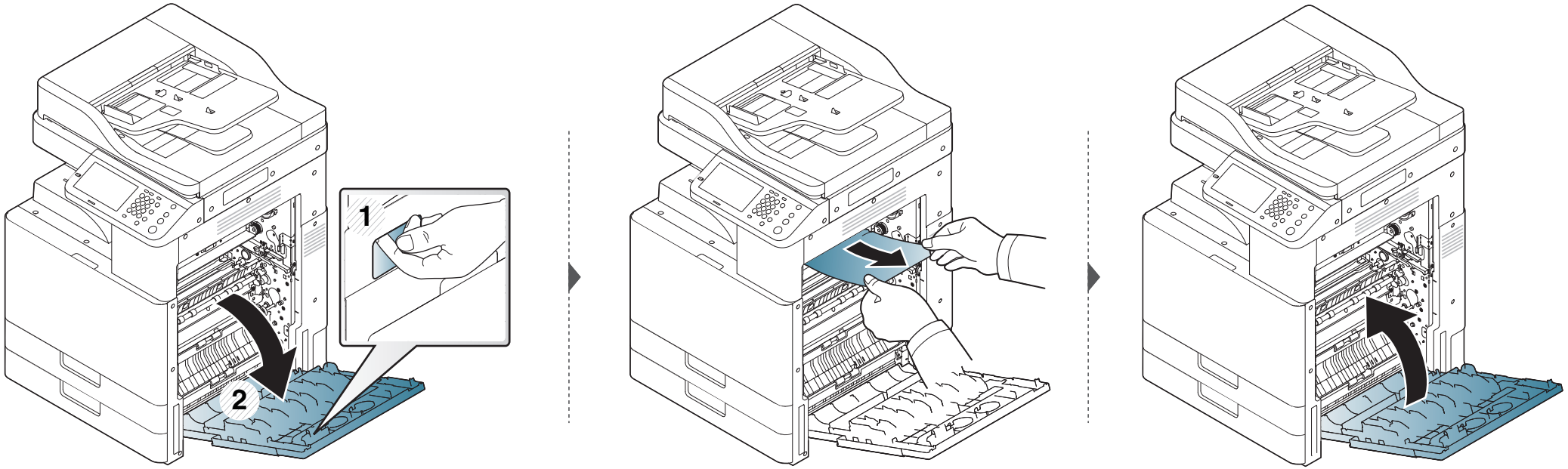

Résolution des bourrages papier

Si vous ne voyez toujours pas le papier à cet endroit, arrêtez et passez à l'étape suivante :

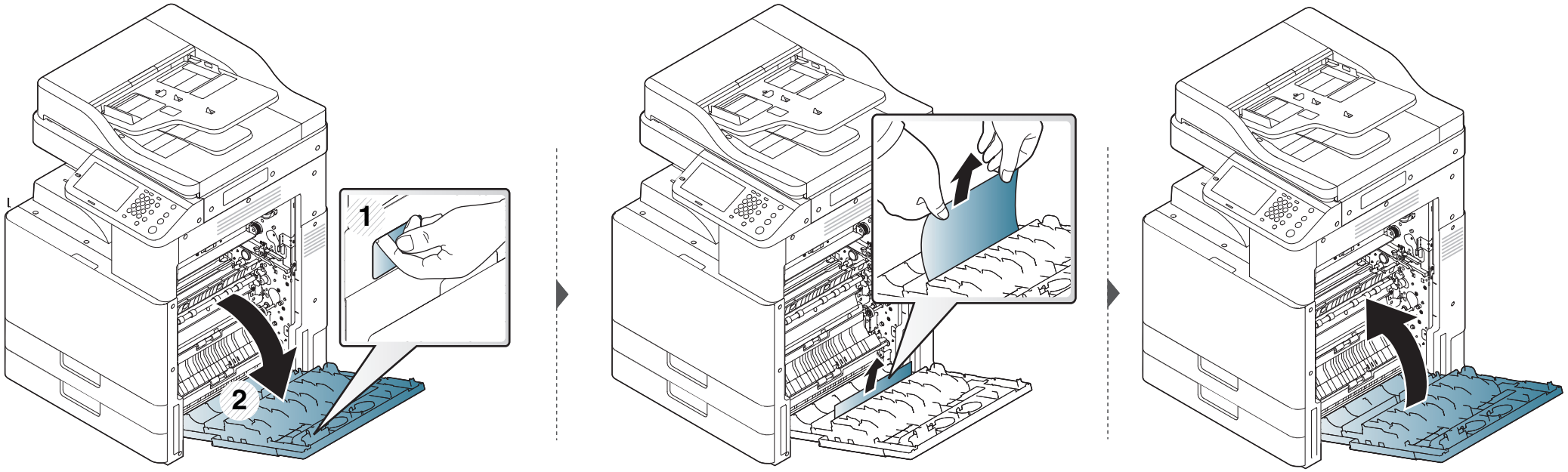

Résolution des bourrages papier

Si vous ne voyez toujours pas le papier à cet endroit, arrêtez et passez à l'étape suivante :

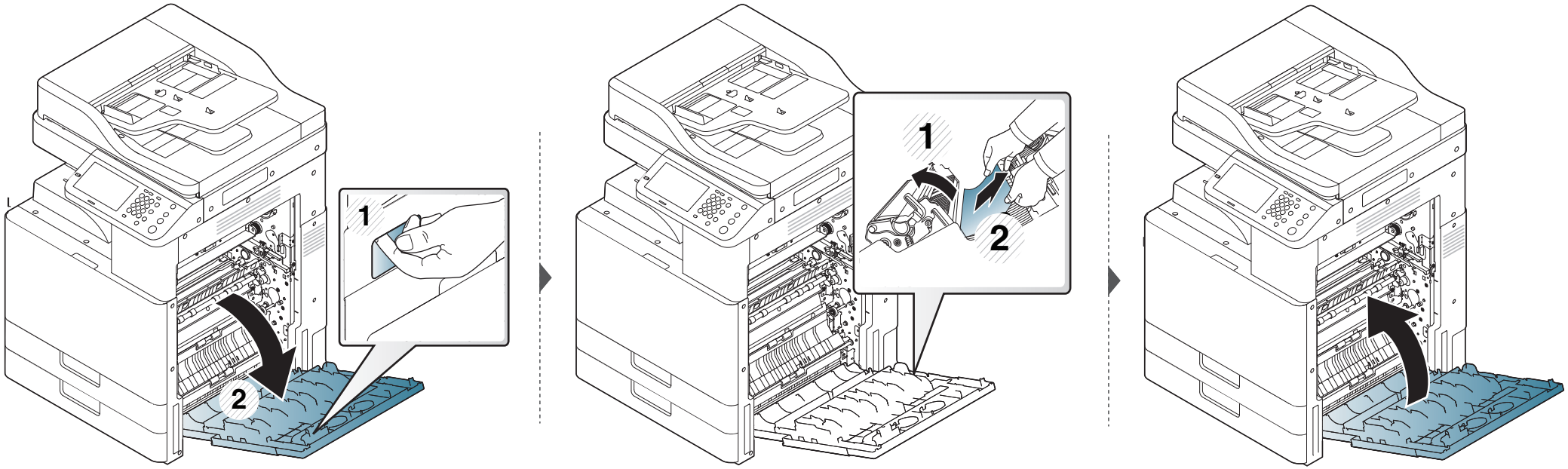

Résolution des bourrages papier

Suppression des bourrages d’original

Pour empêcher les bourrages d'originaux, utilisez la vitre du scanner pour les originaux en papier épais, fin ou mélangés.

Pour ne pas déchirer le document bloqué, retirez-le avec délicatesse et précaution.

Résolution des bourrages papier

Bourrage du papier d'origine devant le scanner

- Les illustrations de ce guide de l'utilisateur peuvent différer de celles de votre appareil selon le modèle et les options installées.Vérifiez le type de votre appareil (voir « Description de l’appareil » à la page 21).
- Cette solution peut ne pas être possible selon le modèle ou les appareils optionnels (voir « Fonctionnalités diverses » à la page 12).

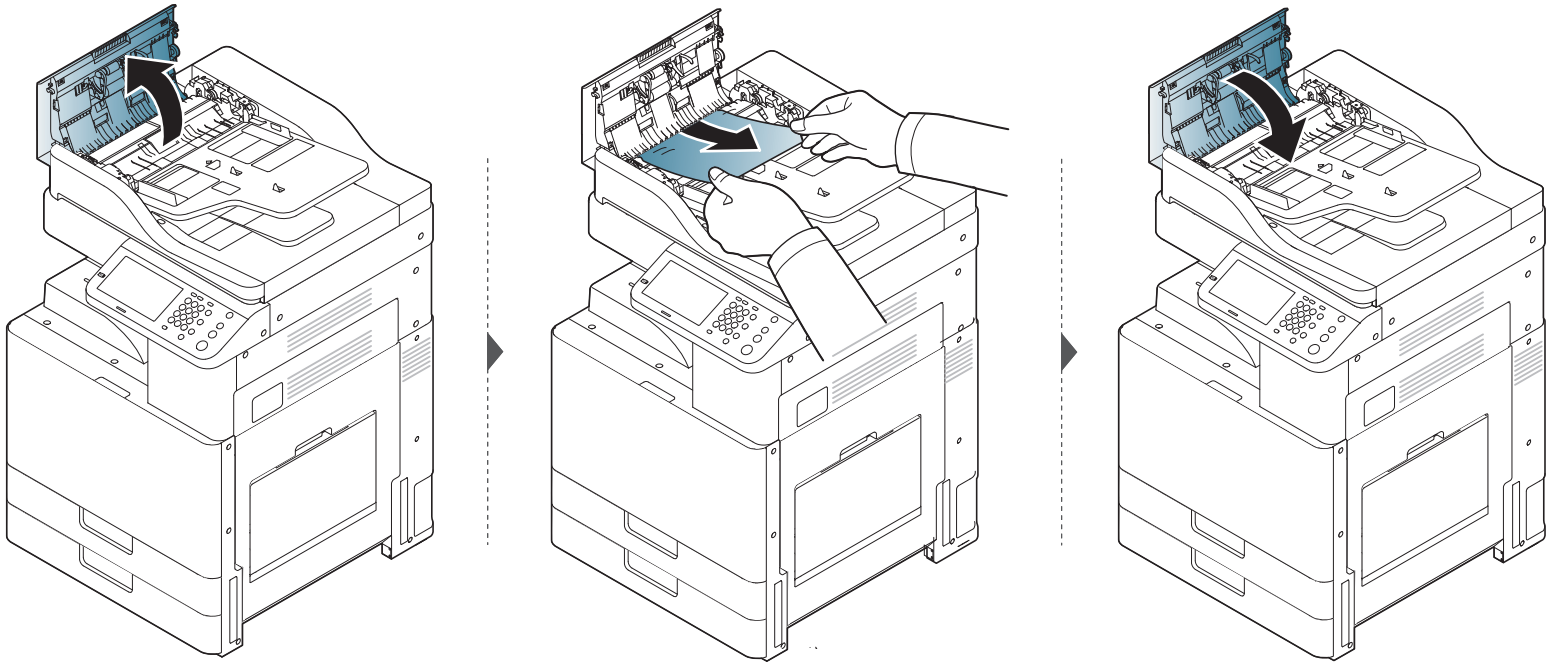

Résolution des bourrages papier

Bourrage du papier d'origine dans le scanner

- Les illustrations de ce guide de l'utilisateur peuvent différer de celles de votre appareil selon le modèle et les options installées.Vérifiez le type de votre appareil (voir « Description de l’appareil » à la page 21).
- Cette solution peut ne pas être possible selon le modèle ou les appareils optionnels (voir « Fonctionnalités diverses » à la page 12).

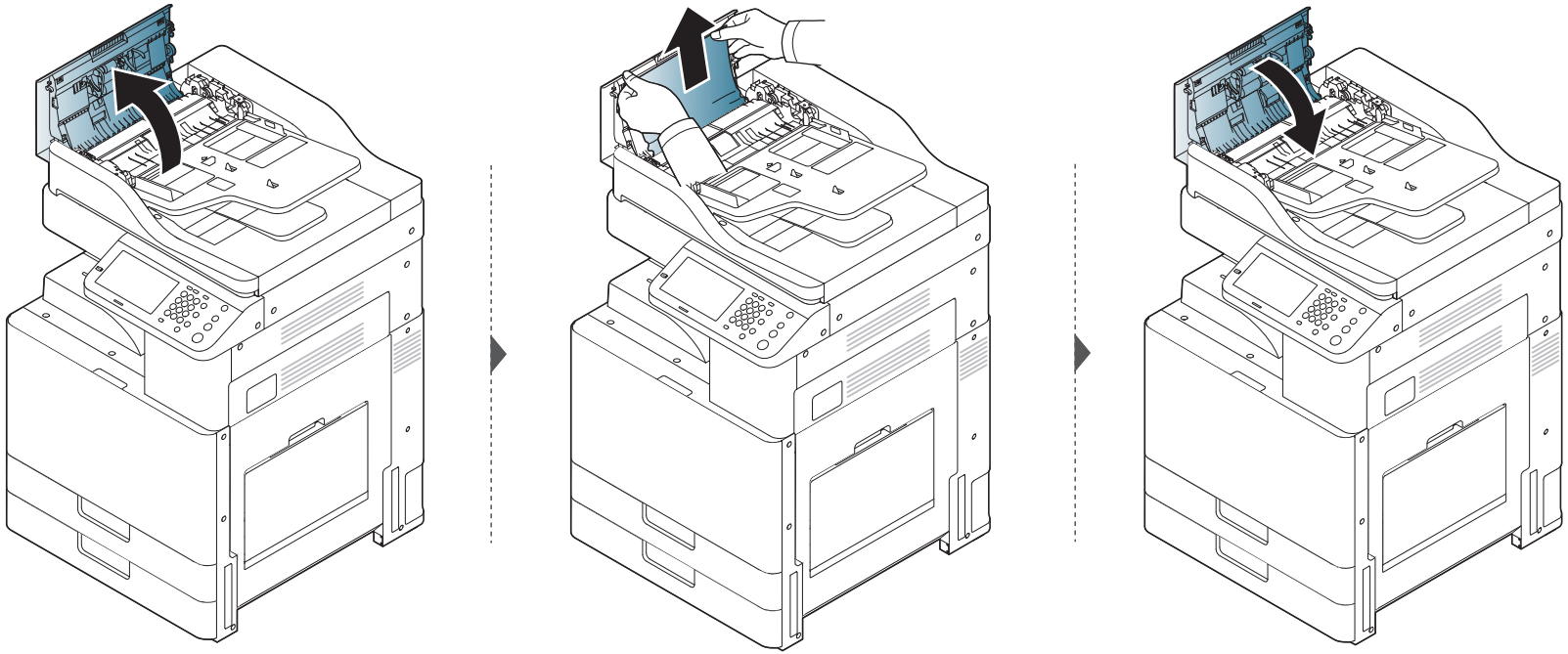

Résolution des bourrages papier

Si vous ne voyez toujours pas le papier à cet endroit, arrêtez et passez à l'étape suivante :

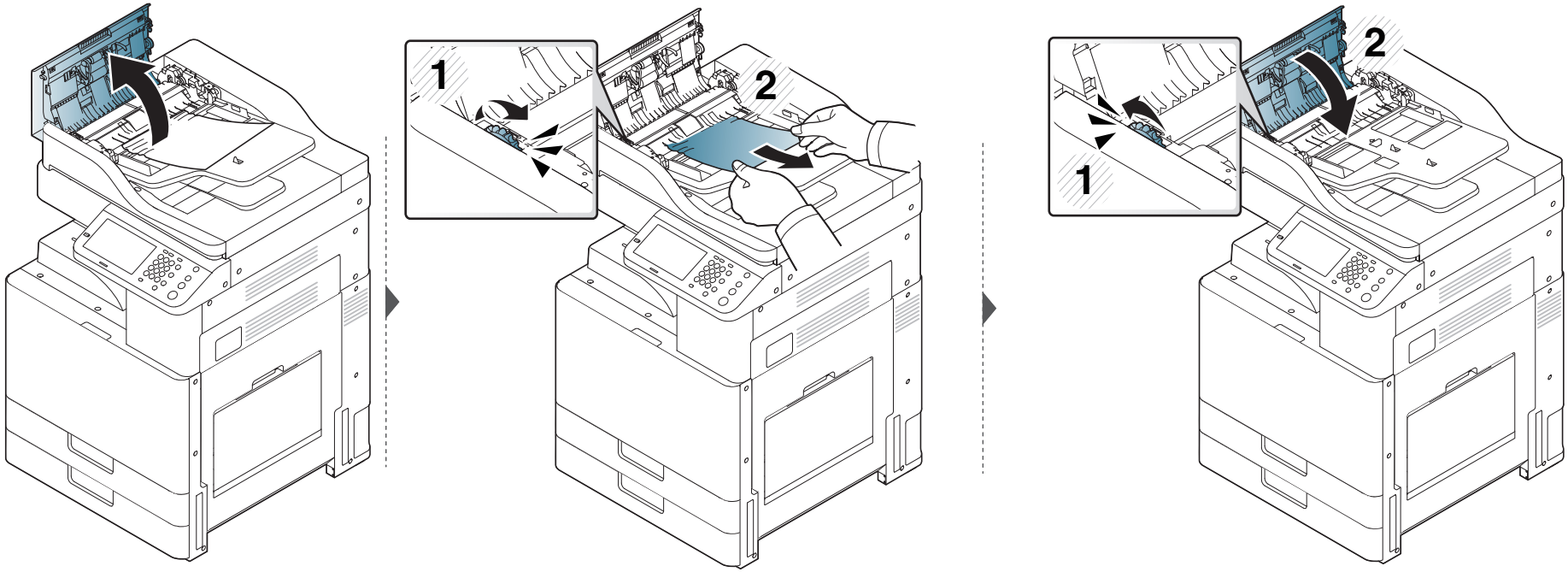

Résolution des bourrages papier

Si vous ne voyez toujours pas le papier à cet endroit, arrêtez et passez à l'étape suivante :

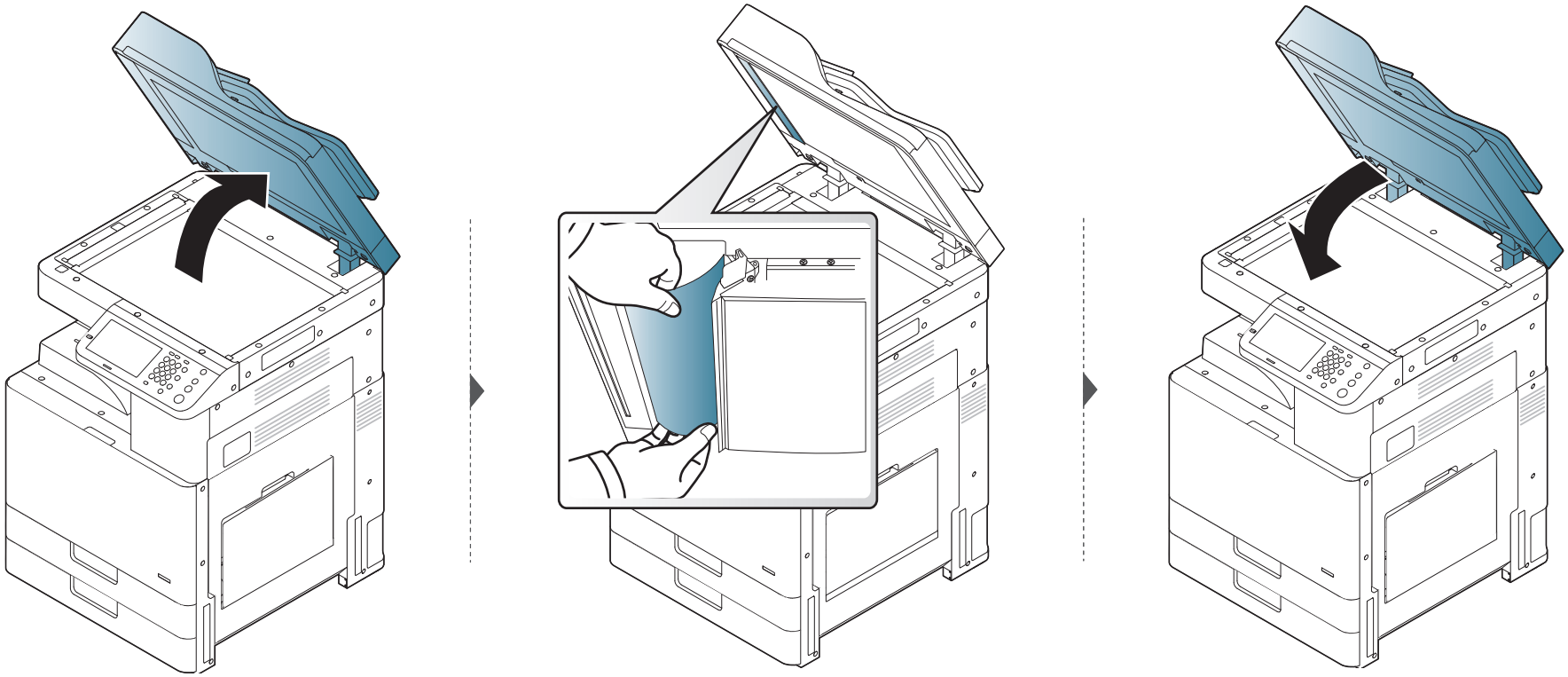

Résolution des bourrages papier

Bourr papier orig dans zone sortie scanner.

- Les illustrations de ce guide de l'utilisateur peuvent différer de celles de votre appareil selon le modèle et les options installées.Vérifiez le type de votre appareil (voir « Description de l’appareil » à la page 21).
- Cette solution peut ne pas être possible selon le modèle ou les appareils optionnels (voir « Description de l’appareil » à la page 21).

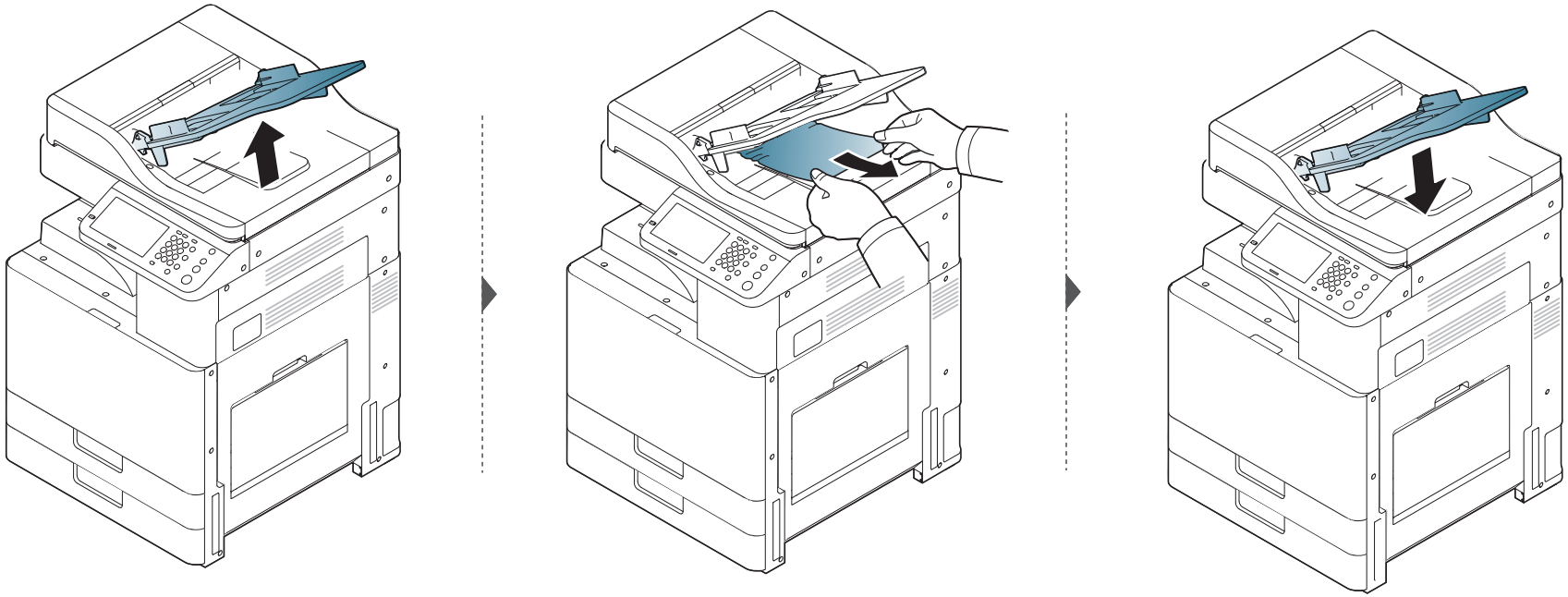

Résolution des bourrages papier

Dans la zone du finisseur en option

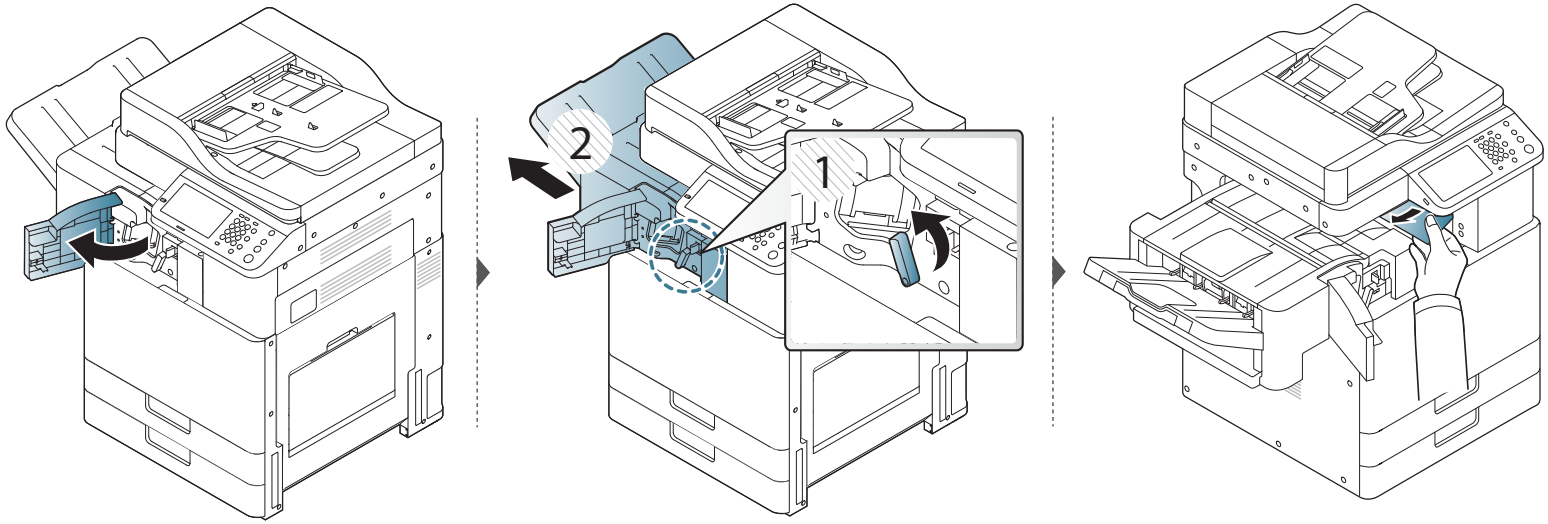

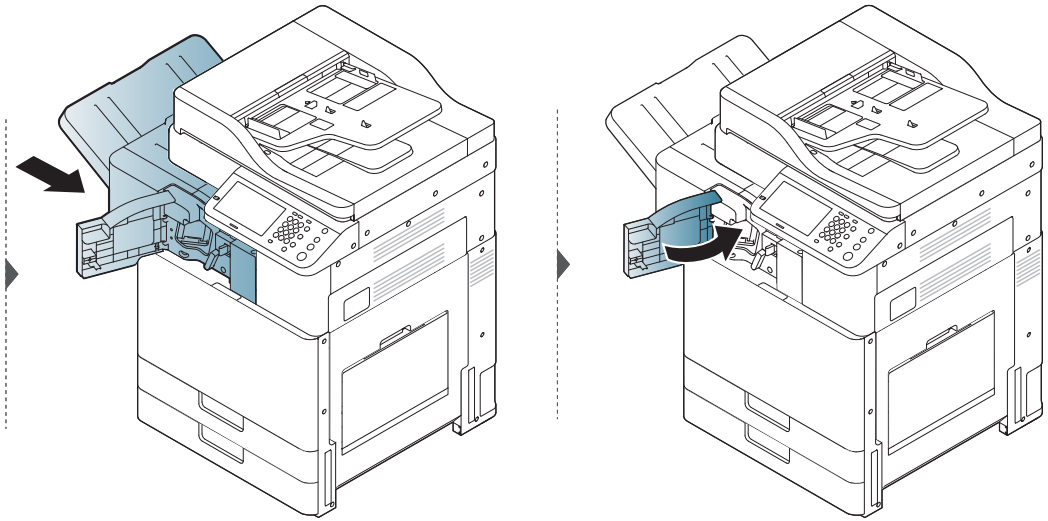

Résolution des bourrages papier

Si vous ne voyez toujours pas le papier à cet endroit, arrêtez et passez à l'étape suivante :

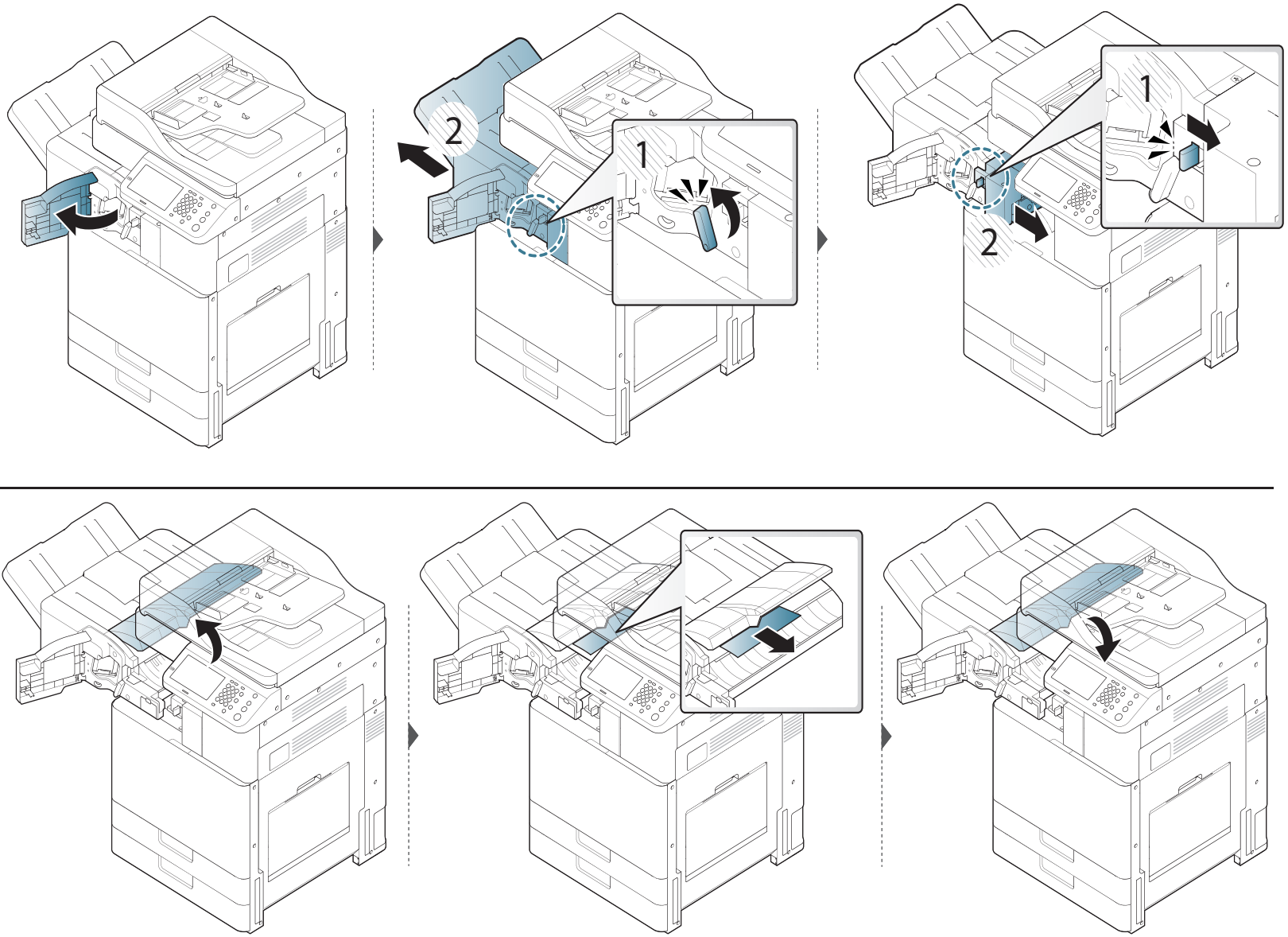

Résolution des bourrages papier

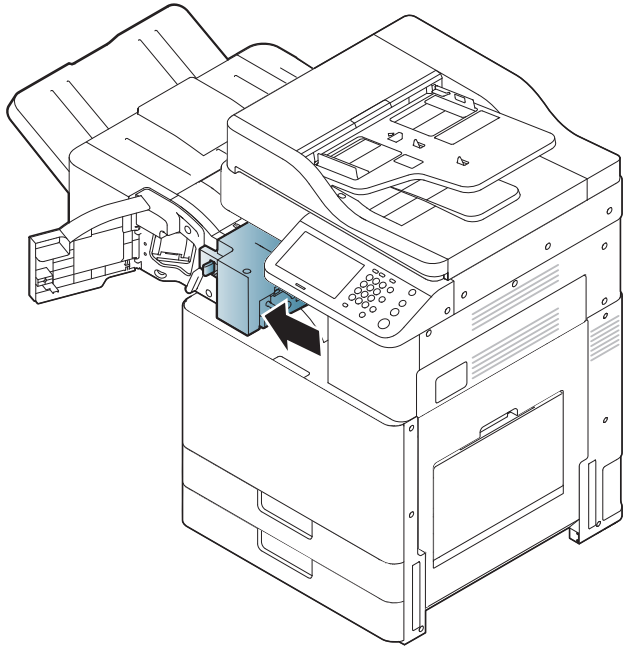

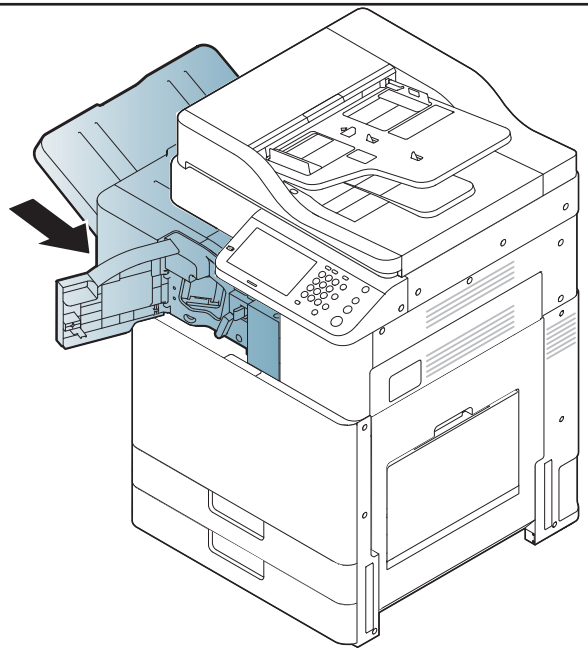

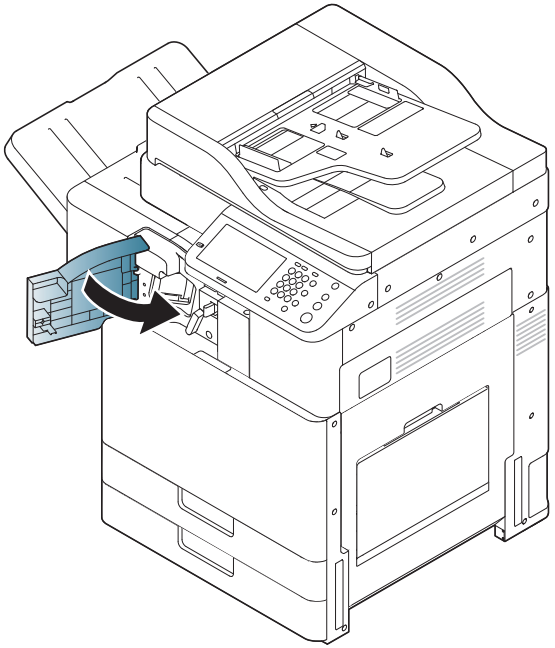

Résolution des bourrages papier

Si vous ne voyez toujours pas le papier à cet endroit, arrêtez et passez à l'étape suivante :

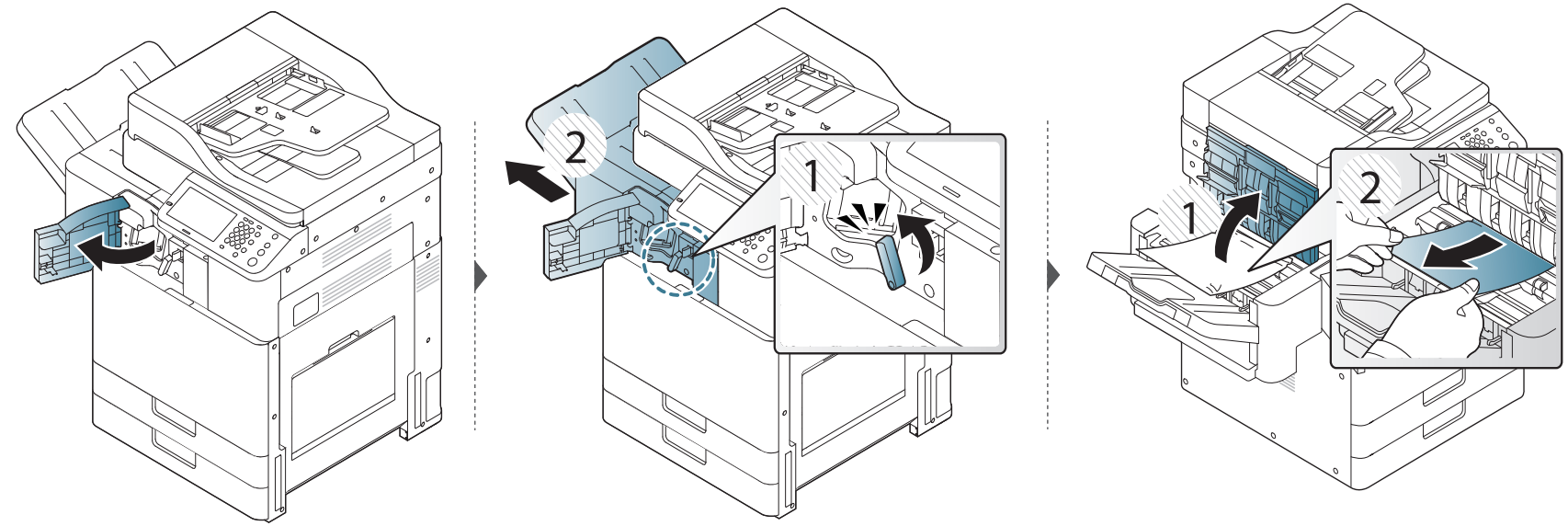

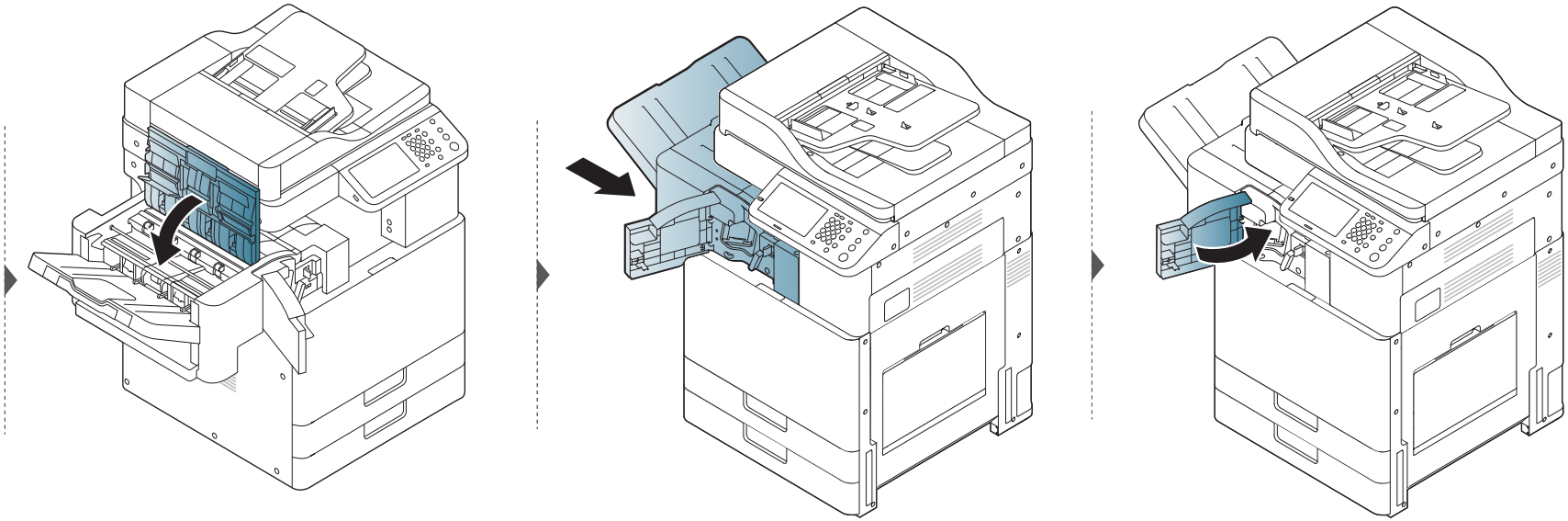

Signification des messages d’erreur

Des messages apparaissent sur le panneau de commande pour indiquer l’état de l’appareil ou des erreurs éventuelles.Reportez-vous aux tableaux ci-dessous pour connaître la signification de ces messages et, le cas échéant, résoudre le problème.

- Vous pouvez résoudre l'erreur en suivant les instructions de la fenêtre du programme État de l’imprimante de l'ordinateur (voir « Utilisation de Etat de l’imprimante Samsung » à la page 328).
- Si le message ne figure pas dans le tableau, redémarrez l’appareil, puis essayez de lancer de nouveau la tâche d’impression.Si le problème persiste, contactez un technicien de maintenance.
- Notez le contenu du message à l’écran afin de pouvoir l’indiquer si vous appelez le service de maintenance.
- Certains messages peuvent ne pas apparaître à l’écran en fonction des options ou des modèles.
- [numéro d’erreur] indique le numéro d’erreur.
- [numéro de bac] indique le numéro de bac.
- [couleur] indique la couleur du toner.

Messages concernant le bourrage papier

Message	Signification	Solutions proposées
• **Bourrage papier origine dans scanner** • **Bourr papier orig dans zone sortie scanner**	L'original chargé est coincé dans le chargeur automatique.	Supprimez le bourrage (voir « Suppression des bourrages d’original » à la page 404).
• **Bourrage papier en haut de la trajectoire recto verso** • **Bourrage papier en bas de la trajectoire recto verso**	Le papier s’est bloqué pendant l’impression recto/verso.Ceci ne concerne que les appareils comportant cette fonction.	Supprimez le bourrage (voir « Résolution des bourrages papier » à la page 384).
• **Bourrage papier dans la machine** • **Bourrage papier dans appareil. Retirez le papier**	Du papier est coincé à l’intérieur de l’appareil.	Supprimez le bourrage (voir « À l’intérieur de l’appareil » à la page 393).
Bourrage dans la sortie papier	Un bourrage papier est survenu au niveau du bac de sortie.	Supprimez le bourrage (voir « Au niveau du bac de sortie » à la page 398).

Signification des messages d’erreur

Message	Signification	Solutions proposées
Bourrage papier dans le bac polyvalent	Un bourrage papier s’est produit au niveau du bac papier polyvalent.	Supprimez le bourrage (voir « Résolution des bourrages papier » à la page 384).
• **Bourrage papier dans le [numéro bac]** • **Bourrage de papier dans le [numéro bac]. Ouvrez la porte, retirez le papier et fermez la porte.**	Un bourrage papier s’est produit au niveau du bac.	Supprimez le bourrage (voir « Résolution des bourrages papier » à la page 384).
Bour. papier à la sortie du mod. de fin.	Un bourrage papier s’est produit en cours de finition.	Supprimez le bourrage (voir « Dans la zone du finisseur en option » à la page 410).
Bourrage papier dev. le mod. de fin.		
Bourr. pap. dans le module de finition		

Messages relatifs à la cartouche de toner

Message	Signification	Solutions proposées
Toner [couleur] fourni en quantité insuffisante. Retirer le film protecteur de la cartouche de toner [couleur] ou la secouer. Appeler l'assistance si le problème persiste	L'appareil ne détecte pas la cartouche de toner.Ou la bande adhésive n'a pas été retirée de la cartouche de toner.	Retirez la bande adhésive de la cartouche de toner.Reportez-vous au Guide d’installation rapide.
La cart. de toner [couleur] n'est pas comp. Vérifiez le mode d'emploi	La cartouche de toner que vous avez installée n'est pas destinée à votre appareil.	Installez une cartouche de toner Samsung d'origine conçue pour votre appareil (voir « Consommables disponibles » à la page 339).

Signification des messages d’erreur

Message	Signification	Solutions proposées
• **La cartouche de toner n'est pas installée. Installez-la** • **La cartouche de toner [couleur] n'est pas installée. Installez-la.**	Il n’y a pas de cartouche de toner.	Réinstallez la cartouche de toner.
	La cartouche de toner n'est pas détectée.	Réinstallez deux ou trois fois la cartouche de toner pour vous assurer qu'elle est installée correctement.Si le problème persiste, contactez le service de maintenance.
	Le film de protection n'a pas été retiré du toner.	Retirez le film de protection de la cartouche de toner.Consultez le Guide d'installation rapide fourni avec votre appareil.
Préparez une nouvelle cartouche de toner [couleur]	L’autonomie estimée de la cartouche d'encre est presque atteinte.	Préparez une nouvelle cartouche d'encre en vue de son remplacement.Vous pouvez améliorer provisoirement la qualité d’impression en secouant la cartouche afin de répartir le toner résiduel (voir « Redistribution du toner » à la page 345).

Message	Signification	Solutions proposées
• **Fin de vie. Remplacez par une nouvelle cartouche de toner [couleur]** • **Fin de vie. Remplacez par une nouvelle unité d'imagerie [couleur]**	La cartouche de toner indiquée a pratiquement atteint son autonomie estimée[a].	• Vous pouvez choisir **Arrêter** ou **CONTINUER** comme indiqué sur le panneau de commande.Si vous sélectionnez **Arrêter**, l'imprimante cesse d'imprimer.Si vous sélectionnez **CONTINUER**, l’imprimante continue l’Impression, mais la qualité d’impression ne peut pas être garantie. • Pour garantir la meilleure qualité d’impression, remplacez la cartouche de toner lorsque ce message apparaît.L’utilisation d’une cartouche au-delà de ce point peut entraîner des problèmes de qualité d’impression (voir « Remplacement de la cartouche de toner » à la page 348).

Signification des messages d’erreur

Message	Signification	Solutions proposées
• **Secouez la cartouche de toner [couleur] et installez-la** • **Secouez la cartouche de toner [couleur] et installez-la. Contactez le service de maintenance si le problème persiste**	Il reste une petite quantité de toner dans la cartouche indiquée.	• Vous pouvez améliorer provisoirement la qualité d’impression en secouant la cartouche afin de répartir le toner résiduel (voir « Redistribution du toner » à la page 345). • Si le problème persiste, contactez le service de maintenance.
Secouez la cartouche de toner [couleur] et installez-la. Remplacez la cartouche si le problème persiste		• Vous pouvez améliorer provisoirement la qualité d’impression en secouant la cartouche afin de répartir le toner résiduel (voir « Redistribution du toner » à la page 345). • Si le problème persiste, remplacez la cartouche.

a. .
L’autonomie estimée de la cartouche signifie l’autonomie attendue ou estimée de la cartouche, ce qui indique la capacité moyenne d’impression et est défini conformément à la norme ISO/IEC 19752 (K325x/ K330x series) ou ISO/IEC 19798 (X322x/ X328x series) (voir « Consommables disponibles » à la page 339).Le nombre de pages peut varier en fonction de l’environnement d’exploitation, du pourcentage de zone d’image, du délai entre chaque impression, du type et du format des supports.Une certaine quantité de toner peut rester dans la cartouche, même lorsque le message « Mettre une nouvelle cartouche » s’affiche et que l’impression cesse.

Samsung ne recommande pas l’utilisation de cartouches de toner non-Samsung, telles que les cartouches rechargées ou réusinées.Samsung ne peut pas garantir la qualité d’une cartouche non authentique Samsung.Aucun entretien ou réparation consécutif à l’utilisation des cartouches non authentiques Samsung ne sera couvert pas la garantie de l’appareil.

Messages relatifs au bac

Message	Signification	Solutions proposées
• **Le [numéro de bac] est vide. Chargez du papier.** • **Le bac polyvalent est vide. Chargez du papier.** • **Aucun bac ne contient de papier. Chargez du papier**	Le bac indiqué est vide.	Chargez du papier dans le bac (voir « Chargement de papier dans le bac » à la page 86).
Le [numéro de bac] est presque vide. Chargez du papier.	Papier presque épuisé dans le bac.	Insérez du papier dans le bac.

Signification des messages d’erreur

Message	Signification	Solutions proposées
La cassette [numéro de bac] est sortie. Insérez-la correctement	Le bac n’est pas bien fermé.	Refermez le bac jusqu’à ce qu’un déclic indique qu’il est bien en place.
• **Mélange de papier [numéro de bac]** • **Bac poly Mélange papier**	Le format de papier spécifié dans les propriétés de l’imprimante ne correspond pas au papier chargé dans le bac.	Sélectionnez **Continuer** pour effectuer la tâche d'impression avec le papier incorrect, ou sélectionnez Annuler pour interrompre la tâche d'impression et charger le papier correct dans le bac.
Défaillance de bac : [numéro d’erreur] Extraire le [numéro de bac] puis l'insérer. Appeler l'assistance si le problème persiste	Le bac n’est pas bien connecté.	Réinstallez le bac.Si le problème persiste, contactez le service de maintenance.
Panne de bac : [numéro d’erreur]. Contrôler la connexion du bac 3 et éteindre puis rallumer. Appeler l'assistance si le problème persiste	Le bac n’est pas bien connecté.	Réinstallez le bac.Si le problème persiste, contactez le service de maintenance.

Messages relatifs au réseau

Message	Signification	Solutions proposées
Échec de l'authentification 802.1x. Contactez votre administrateur système	Échec de l'authentification.	Vérifiez le protocole d'authentification du réseau.Si ce problème persiste, contactez votre administrateur réseau.
Impossible de trouver un réseau sans fil. Contrôler l'environnement sans fil	L’appareil ne trouve pas de réseau sans fil.	Vérifier l'état du routeur sans fil ou du point d'accès, notamment sa configuration et ses connexions d'alimentation, ainsi que tous les appareils qui peuvent perturber la communication sans fil.Si le problème persiste, contactez le service de maintenance.

Signification des messages d’erreur

Message	Signification	Solutions proposées
Échec de la connexion à Wi-Fi Direct. Éteindre l'appareil mobile et le rallumer	L'appareil n'a pas pu se connecter par Wi-Fi direct.	Désactivez la fonction Wi-Fi direct, puis rallumez ou réinitialisez l'appareil ou le périphérique mobile.Si le problème persiste, contactez le service de maintenance.
Échec de la connexion au WPS. Essayer à nouveau ou configurer une autre connexion sans fil	L'appareil n'a pas pu se connecter par WPS.	Vérifiez les paramètres WPS (voir « Utilisation du menu WPS » à la page 66).
Échec système MSOK : [numéro d’erreur]. Eteignez, rallumez.	Un problème a été détecté dans le système moteur.	Mettez l’appareil hors tension, puis sous tension.Si le problème persiste, contactez le service de maintenance.
Le câble réseau est déconnecté. Vérifiez-le.	L’appareil n’est pas connecté avec un câble réseau.	Connectez l’appareil au réseau avec un câble réseau.

Message	Signification	Solutions proposées
Panne de réseau :[numéro d’erreur]. Couper puis rétablir. Appeler l'assistance si le problème persiste	Un problème a été détecté dans le système de réseau.	Mettez l’appareil hors tension, puis sous tension.Si le problème persiste, contactez le service de maintenance.
Pas de connexion de l'AP sans fil. Si la reconnexion n'est pas automatique, contrôler les paramètres sans fil	L’appareil n'a pas pu se connecter au PA sans fil (point d'accès ou au routeur sans fil).	Vérifier l'état du point d'accès, notamment sa configuration et ses connexions d'alimentation, ainsi que tous les appareils qui peuvent perturber la communication sans fil.Si le problème persiste, contactez le service de maintenance.
Cette adresse IP entre en conflit avec celle d'un autre système. Vérifiez-la	L’adresse IP réseau que vous avez définie est utilisée par quelqu’un d’autre.	Vérifiez l’adresse IP et réinitialisez-la si nécessaire.

Signification des messages d’erreur

Message	Signification	Solutions proposées
Échec du système vidéo : [numéro d’erreur]. Éteignez puis rallumez.	Un problème a été détecté dans l’UC.	Mettez l’appareil hors tension, puis sous tension.Si le problème persiste, contactez le service de maintenance.
Wi-Fi Direct n'est pas prêt. Couper l'alimentation et la rétablir. Appeler le service d'assistance si le problème persiste	L'appareil n'a pas pu initialiser la connexion Wi-Fi direct.	Redémarrez l'appareil pour initialiser les paramètres du réseau sans fil.Si le problème persiste, contactez le service de maintenance.

Message	Signification	Solutions proposées
Les paramètres de sécurité sans fil sont incorrects. Modifier les paramètres	• Les options du réseau sans fil sont mal configurées par rapport à la méthode de sécurité. • Le mot de passe saisi dans les options de sécurité est incorrect. • L'appareil ne prend pas en charge la méthode de sécurité utilisée par le point d'accès ou le routeur sans fil. • Le point d'accès ou le routeur sans fil a mal fonctionné.	Reconfigurez les options sans fil de l'appareil, le SWS, le point d’accès ou le routeur sans fil.La méthode de sécurité WPA2-PSK/AES est recommandée.Si le problème persiste, contactez le service de maintenance.

Signification des messages d’erreur

Messages divers

Message	Signification	Solutions proposées
• **Échec développeur [couleur] : [numéro d’erreur]. Éteignez puis rallumez.** • **Échec développeur [couleur] : [numéro d’erreur]. Éteignez, puis rallumez. Contactez un technicien si le problème persiste**	Un problème a été détecté dans le développeur.	Débranchez, puis rebranchez le cordon d’alimentation. Si le problème persiste, contactez le service de maintenance.
L'unité d'imagerie [couleur] n'est pas compatible. Vérifiez le mode d'emploi	L’unité d’imagerie que vous avez installée n’est pas adaptée à votre appareil.	Veuillez installer une unité d’imagerie authentique Samsung, conçue pour votre appareil (voir « Consommables disponibles » à la page 339).
• **Unité d'imagerie [couleur] non installée. Installez-la.** • **Unité imagerie non installée. Installez-la**	L’unité d’imagerie n’est pas (correctement) installée.	Installez l’unité d’imagerie.Si celle-ci est déjà installée, essayez de la réinstaller.Si le problème persiste, contactez le service de maintenance.
Échec unité imagerie [couleur] : [numéro d’erreur]. Réinstallez unité imagerie [couleur]	L’unité d’imagerie n’est pas installée.	Installez l’unité d’imagerie.Si celle-ci est déjà installée, essayez de la réinstaller.Si le problème persiste, contactez le service de maintenance.
Fin de vie. Remplacez par une nouvelle unité d'imagerie [couleur]	L'unité d'imagerie indiquée a pratiquement atteint l'autonomie estimée de sa cartouche.[a].	Remplacez l’unité d’imagerie par une unité d'imagerie d'origine Samsung (voir « Remplacement de l’unité d’imagerie » à la page 351).

Signification des messages d’erreur

Message	Signification	Solutions proposées
Echec système moteur: [numéro d’erreur] Eteignez, rallumez	Un problème a été détecté dans le système moteur.	Débranchez, puis rebranchez le cordon d’alimentation. Si le problème persiste, contactez le service de maintenance.
Panne du ventilateur: [numéro d’erreur]. Ouvrez le capot puis fermez-le. Contactez un technicien si le problème persiste	Un problème a été détecté dans le ventilateur.	Ouvrez le capot et refermez-le.Si le problème persiste, contactez le service de maintenance.
Panne du ventilateur: [numéro d’erreur]. Éteignez, puis rallumez. Contactez un technicien si le problème persiste	Un problème a été détecté dans le ventilateur.	Débranchez, puis rebranchez le cordon d’alimentation. Si le problème persiste, contactez le service de maintenance.

Message	Signification	Solutions proposées
• **Échec du finisseur : [numéro d’erreur] Ouvrez le capot du finisseur, refermez-le ensuite. Éteignez puis rallumez si le problème persiste** • **Problème de module de finition : [numéro d’erreur]. Vérifiez le module de finition**	Un problème a été détecté dans le système du finisseur.	Ouvrez le capot et refermez-le.Si le problème persiste, contactez le service de maintenance.
Le finisseur est extrait. L’insérer correctement	Le finisseur n’est pas bien connecté.	Réinstallez le finisseur.Si le problème persiste, contactez le service de maintenance.
Capot de bourrage du module de finition ouvert. Fermez-le	Le capot avant du finisseur n’est pas correctement verrouillé.	Refermez le capot jusqu’à ce qu’un déclic indique qu’il est bien en place.
Le capot d'agrafeuse du finisseur est ouvert. Fermez-le	Le capot d'agrafeuse du finisseur n’est pas correctement verrouillé.	Refermez le capot jusqu’à ce qu’un déclic indique qu’il est bien en place.

Signification des messages d’erreur

Message	Signification	Solutions proposées
• **Capot avant ouvert. Fermez-le** • **Capot droite ouvert. Fermez-le**	Le capot avant ou le capot de droite n’est pas bien fermé.	Refermez le capot jusqu’à ce qu’un déclic indique qu’il est bien en place.
Unité chauffe non compatible. Vérifiez mode emploi	L’unité de chauffe que vous avez installée n’est pas adaptée à votre appareil.	Installez une unité de chauffe authentique Samsung adaptée à l’appareil. Appelez un technicien.
Unité de chauffe non installée. Installez-la	L’unité de chauffe n’est pas correctement installée.	Réinstallez l’unité de chauffe.Si le problème persiste, contactez le service de maintenance.

Message	Signification	Solutions proposées
• **Échec unité chauffe: [numéro d’erreur]. Éteignez, puis rallumez. Contactez un technicien si le problème persiste** • **Échec de l'unité de chauffe : [numéro d’erreur] Éteignez puis rallumez** • **Échec chauffe : [numéro d’erreur]. Éteignez, rallumez**	Un problème est survenu au niveau de l’unité de fusion.	Débranchez, puis rebranchez le cordon d’alimentation. Si le problème persiste, contactez le service de maintenance.
Échec du système du disque dur: [numéro d’erreur]. Éteignez, puis rallumez. Contactez un technicien si le problème persiste	Un problème est survenu dans le système de disque dur.	Débranchez, puis rebranchez le cordon d’alimentation. Si le problème persiste, contactez le service de maintenance.
La trémie à déchets de perforation est pleine. Vider la trémie	La trémie à déchets de perforation est pleine.	Vider la trémie.

Signification des messages d’erreur

Message	Signification	Solutions proposées
La trémie à déchets de perforation n'est pas installée. Installer la trémie	La trémie à déchets de perforation n'est pas installée.	Installez la trémie.Si elle est déjà installée, essayez de réinstaller la trémie.Si le problème persiste, contactez le service de maintenance.
Les chargeurs de l'unité d'imagerie doivent être nettoyés. Nettoyer l'unité	Les chargeurs de l'unité d'imagerie doivent être nettoyés.	Nettoyage des chargeurs de l’unité d’imagerie (voir « Nettoyage des chargeurs de l'unité d’imagerie » à la page 375).
Échec unité imagerie: [numéro d’erreur]. Éteignez et rallumez	Un problème a été détecté dans l’unité d’imagerie.	Mettez l’appareil hors tension, puis sous tension.Si le problème persiste, contactez le service de maintenance.
Le bac de sortie interne est plein. Retirez les supports imprimés	Le bac de sortie intérieur est plein.	Retirez les supports imprimés.

Message	Signification	Solutions proposées
Échec du système d'entrée [numéro d’erreur] : Sortez le [numéro bac] et insérez-le.	Un problème a été détecté dans le bac.	Ouvrez puis refermez-le.Si le problème persiste, contactez le service de maintenance.
Problème de module laser : [numéro d’erreur]. Veuillez l'éteindre puis l'allumer	Un problème est arrivé au module de numérisation laser.	Débranchez et rebranchez le câble d’alimentation.
Échec du module laser: [numéro d’erreur]. Éteignez, puis rallumez. Contactez un technicien si le problème persiste	Un problème est arrivé au module de numérisation laser.	Débranchez, puis rebranchez le cordon d’alimentation. Si le problème persiste, contactez le service de maintenance.
Défaillance du moteur : [numéro d’erreur]. Éteignez puis rallumez. Appelez un technicien si le problème persiste	Un problème a été détecté dans le système du moteur.	Débranchez, puis rebranchez le cordon d’alimentation. Si le problème persiste, contactez le service de maintenance.
Le bac de sortie (face vers le bas) est plein. Retirez supports imprim	Le bac de sortie est plein.	Retirez les supports imprimés.

Signification des messages d’erreur

Message	Signification	Solutions proposées
Préparez nouv unité imag [couleur]	La durée de vie estimée[a] de l'unité d'imagerie est presque atteinte.	Préparez une unité d'imagerie neuve de remplacement (voir « Remplacement de l’unité d’imagerie » à la page 351).

Message	Signification	Solutions proposées
Remplacez développeur [couleur]	La durée de vie du développeur est atteinte.	• Vous pouvez choisir **Arrêter** ou **CONTINUER** comme indiqué sur le panneau de commande.Si vous sélectionnez **Arrêter**, l'imprimante cesse d'imprimer.Si vous sélectionnez **CONTINUER**, l’imprimante continue l’Impression, mais la qualité d’impression ne peut pas être garantie. • Remplacez le développeur par un neuf.Si le problème persiste, contactez le service de maintenance.

Signification des messages d’erreur

Message	Signification	Solutions proposées
Remplacez l'unité de chauffe.	La durée de vie du rouleau de transfert est dépassée.	Remplacez l’unité de chauffe par une nouvelle.Si le problème persiste, contactez le service de maintenance.
Remplacez l’unité d’imagerie [couleur]	L'unité d'imagerie indiquée a pratiquement atteint l'autonomie estimée de sa cartouche.[a]	Pour garantir la meilleure qualité d’impression, remplacez l'unité d'impression lorsque ce message apparaît.L’utilisation d’une unité d'imagerie au-delà de ce stade peut entraîner des problèmes de qualité d’impression (voir « Remplacement de l’unité d’imagerie » à la page 351).

Message	Signification	Solutions proposées
Prépar nouv unit courroie transf	La durée de vie de la courroie de transfert va bientôt expirer.	Remplacez la courroie de transfert.Si le problème persiste, contactez le service de maintenance.
Remplacez par une nouvelle unité de courroie de transfert	La courroie de transfert a atteint sa durée limite d’utilisation.	
Remplacez le rouleau de transfert	La durée de vie du rouleau de transfert est dépassée.	Remplacez le rouleau de transfert par un modèle authentique Samsung, appelez un technicien.
Scanner verrouillé ou autre problème	Le verrouillage du capteur à transfert de charge (CCD) a été activé.	Désactivez le verrouillage du capteur CCD.Ou mettez l’appareil hors tension, puis sous tension.Si le problème persiste, contactez le service de maintenance.

Signification des messages d’erreur

Message	Signification	Solutions proposées
Échec du système de numérisation : [numéro de l’erreur]. Éteignez puis rallumez	Un problème a été détecté dans le système de numérisation.	Mettez l’appareil hors tension, puis sous tension.Si le problème persiste, contactez le service de maintenance.
Défaillance du capteur : [numéro d’erreur]. Éteignez, puis rallumez. Contactez un technicien si le problème persiste	Un problème a été détecté dans le capteur.	Débranchez, puis rebranchez le cordon d’alimentation. Si le problème persiste, contactez le service de maintenance.
La cartouche d'agrafes est vide. Remplacez-la.	Il reste une petite quantité d’agrafes dans la cartouche.L’autonomie estimée de la cartouche est presque atteinte.	Préparez une nouvelle cartouche d’agrafes en vue de son remplacement.
• **La cartouche d'agrafes est presque vide. Préparez-en une** • **Cartouche d'agrafes presque vide. Remplacez-la**	La cartouche d’agrafes est en fin de vie.	Ce message s’affiche lorsque la cartouche d’agrafes est complètement vide.Préparez la cartouche d’agrafes.

Message	Signification	Solutions proposées
Cartouche d'agrafes non installée. Installez-la	La cartouche d’agrafes n’est pas (correctement) installée.	Installez la cartouche d’agrafes.Si celle-ci est déjà installée, essayez de la réinstaller.Si le problème persiste, contactez le service de maintenance.
La température de cette machine est trop basse. Veuillez patienter un moment pour le réchauffement.	La température de cet appareil est trop basse.	Veuillez attendre qu'il se réchauffe.
Un problème de carte modem du fax s'est présenté. Réinstallez-la. Appelez un technicien si le problème persiste.	Un problème a été détecté dans la carte de modem de fax.	Installez la carte de modem de fax.Si elle est déjà installée, essayez de la réinstaller.Si le problème persiste, contactez le service de maintenance.
Le capteur ACR est sale. Veuillez le nettoyer avec un chiffon doux ou du papier	Le capteur ACR est sale.	Veuillez le nettoyer avec un chiffon doux ou du papier.

Signification des messages d’erreur

Message	Signification	Solutions proposées
Le capteur CTD est sale. Veuillez le nettoyer avec un chiffon doux ou du papier	Le capteur CTD est sale.	Veuillez le nettoyer avec un chiffon doux ou du papier.
Trop de papier dans le module de réception du module de finition. Retirez le papier imprimé	La case du finisseur est pleine.	Retirez les copies de la case du finisseur, l'appareil reprend l'impression.
Le capot supérieur du scanner est ouvert	Le capot du chargeur automatique n’est pas fermé correctement.	Refermez le capot jusqu’à ce qu’un déclic indique qu’il est bien en place.
Unité de nettoyage courroie de transfert usée. Remplacez-la	La durée de vie de l’unité de nettoyage de la courroie de transfert est dépassée.	Remplacez l’unité de nettoyage de la courroie de transfert par un modèle authentique Samsung. Appelez un technicien.

Message	Signification	Solutions proposées
Panne de système IU : [numéro d'erreur]. Éteignez puis rallumez. Appelez le service de maintenance si le problème persiste	Un problème est survenu avec le système d'IU.	Débranchez, puis rebranchez le cordon d’alimentation. Si le problème persiste, contactez le service de maintenance.
Récupérat toner usagé presque plein. Commandez nouv	Le récupérateur de toner usagé est presque plein.	Préparez un récupérateur de toner usagé en choisissant un récupérateur de toner usagé Samsung d'origine.
Conten résidus toner plein. Remplacez	Le récupérateur de toner usagé est plein et l'imprimante cessera d'imprimer jusqu'à ce qu'un nouveau récupérateur de toner usagé soit inséré dans l'imprimante.	Remplacez un récupérateur de toner usagé par un récupérateur d’origine Samsung (voir « Remplacement du récupérateur de toner usagé » à la page 355).

Signification des messages d’erreur

Message	Signification	Solutions proposées
Récupérateur toner usagé non installé. Installez-le	Le récupérateur de toner usagé n’est pas installé.	Installez le récupérateur de toner usagé.Si celui-ci est déjà installé, essayez de le réinstaller.Si le problème persiste, contactez le service de maintenance.

a. L’autonomie estimée de la cartouche signifie l’autonomie attendue ou estimée de la cartouche, ce qui indique la capacité moyenne d’impression et est défini conformément à la norme ISO/IEC 19752 (K325x/ K330x series) ou ISO/IEC 19798 (X322x/ X328x series) (voir « Consommables disponibles » à la page 339).Le nombre de pages peut varier en fonction de l’environnement d’exploitation, du pourcentage de zone d’image, du délai entre chaque impression, du type et du format des supports.Une certaine quantité de toner peut rester dans la cartouche, même lorsque le message « Mettre une nouvelle cartouche » s’affiche et que l’impression cesse.

Problèmes d’alimentation papier

Problème	Solutions proposées
Bourrages papier en cours d’impression.	Supprimez le bourrage papier.
Plusieurs feuilles sont collées les unes aux autres.	• Vérifiez la capacité papier maximale du bac. • Vérifiez que vous utilisez un type de papier adéquat. • Retirez le papier du bac d’alimentation, courbez-le ou déramez-le. • Dans un environnement humide, les feuilles risquent de se coller les unes aux autres.Courbez ou déramez la pile de papier afin de séparer les feuilles avant de charger les feuilles.
Impossible d’insérer plusieurs feuilles de papier.	Il se peut que différents types de papier soient empilés dans le bac d’alimentation.Chargez des feuilles de type, de format et de grammage identiques.
Le papier n’est pas entraîné dans l’appareil.	• Retirez tout élément qui fait obstruction à l’intérieur de l’appareil. • Le papier n’a pas été chargé correctement.Retirez le papier du bac d’alimentation et rechargez-le correctement. • Il y a trop de papier dans le bac d’alimentation.Enlevez le surplus de papier. • Le papier est trop épais.Utilisez uniquement du papier conforme aux caractéristiques de l’appareil.
Le papier ne cesse de se bloquer.	• Il y a trop de papier dans le bac d’alimentation.Enlevez le surplus de papier.Si vous imprimez sur des supports spéciaux, utilisez le chargement manuel du bac. • Le type de papier utilisé n’est pas correct.Utilisez uniquement du papier conforme aux caractéristiques de l’appareil. • Des particules se sont accumulées dans l’appareil.Ouvrez le capot avant de l’imprimante et retirez les débris éventuels.
Les enveloppes s’impriment de travers ou ne sont pas entraînées correctement.	Assurez-vous que les guides papier reposent des deux côtés des enveloppes.

Problèmes d'alimentation et de connexion des câbles

Redémarrez l'appareil.Si le problème persiste, contactez le service de maintenance.

Problèmes d'alimentation et de connexion des

Problème	Solutions proposées
L'appareil n'est pas alimenté **ou le câble de connexion qui relie l'ordinateur à l'imprimante n'est pas correctement raccordé.**	**1** Commencez par brancher l'appareil sur une prise de courant. 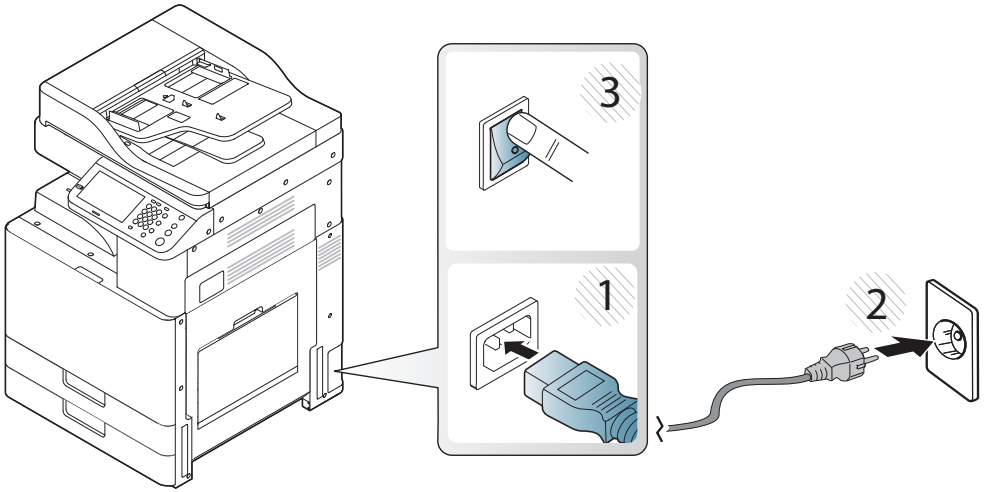 **2** Vérifiez le câble USB pour le câble réseau à l'arrière de l'appareil. 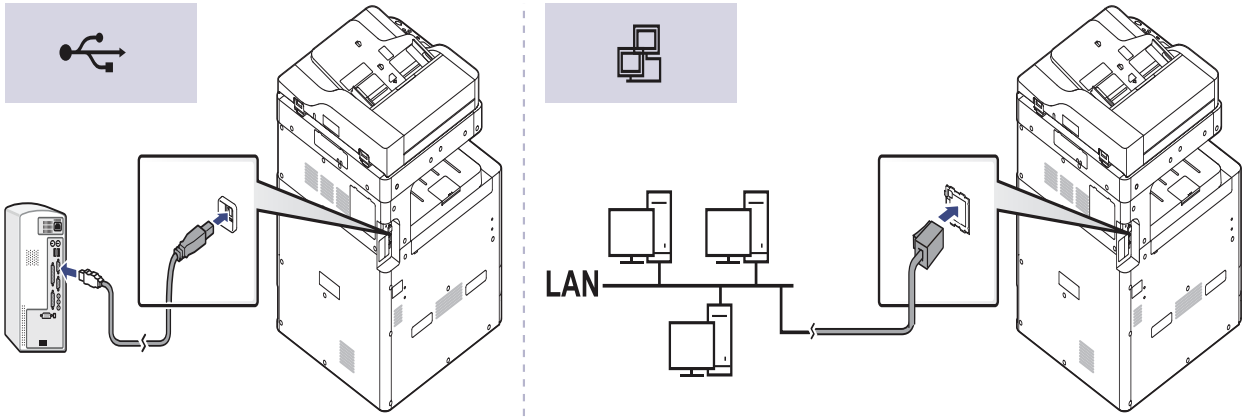 **3** Débranchez le câble USB ou le câble réseau à l'arrière de l'appareil puis rebranchez-le.

Résolution d’autres problèmes

Le tableau suivant dresse la liste des problèmes que vous pouvez rencontrer et des solutions recommandées correspondantes.Appliquez les solutions proposées jusqu’à ce que le problème soit résolu.Si le problème persiste, contactez un technicien de maintenance.

Pour les autres problèmes :

- Voir « Problème au niveau de l’écran d’affichage » à la page 433.
- Voir « Problèmes d’alimentation papier » à la page 433.
- Voir « Problèmes d’impression » à la page 435.
- Voir « Problèmes de qualité d’impression » à la page 438.
- Voir « Problèmes de copie » à la page 444.
- Voir « Problèmes de numérisation » à la page 445.
- Voir « Problèmes de télécopie (en option) » à la page 446.
- Voir « Problèmes concernant le système d'exploitation » à la page 448.

Problème au niveau de l’écran d’affichage

Problème	Solutions proposées
Rien ne s’affiche sur l’écran d’affichage.	• Réglez la luminosité de l’écran d’affichage. • Éteignez l’appareil puis rallumez-le.Si le problème persiste, contactez le service de maintenance.

Problèmes d’alimentation papier

Problème	Solutions proposées
Bourrages papier en cours d’impression.	Supprimez le bourrage papier (voir « Résolution des bourrages papier » à la page 384).
Plusieurs feuilles sont collées les unes aux autres.	• Vérifiez la capacité papier maximale du bac (voir « Spécifications des supports d’impression » à la page 456). • Vérifiez que vous utilisez un type de papier adéquat (voir « Spécifications des supports d’impression » à la page 456). • Retirez le papier du bac d’alimentation, courbez-le ou déramez-le. • Dans un environnement humide, les feuilles risquent de se coller les unes aux autres.Essayez d’utiliser une nouvelle rame de papier.
Impossible d’insérer plusieurs feuilles de papier.	• Il se peut que différents types de papier soient empilés dans le bac d’alimentation.Chargez des feuilles de type, de format et de grammage identiques. • Si le problème est dû au chargement de différents types de feuilles, supprimez le bourrage correspondant (voir « Résolution des bourrages papier » à la page 384).

Résolution d’autres problèmes

Problème	Solutions proposées
Le papier n’est pas entraîné dans l’appareil.	• Retirez tout élément qui fait obstruction à l’intérieur de l’appareil. • Le papier n’a pas été chargé correctement.Retirez le papier du bac d’alimentation et rechargez-le correctement. • Il y a trop de papier dans le bac d’alimentation.Enlevez le surplus de papier. • Le papier est trop épais.Utilisez uniquement du papier conforme aux caractéristiques de l’appareil (voir « Spécifications des supports d’impression » à la page 456). • Si l’appareil ne parvient pas à entraîner les originaux, il faut peut-être remplacer le patin en caoutchouc du RADF.Contactez le service de maintenance.

Problème	Solutions proposées
Le papier ne cesse de se bloquer.	• Il y a trop de papier dans le bac d’alimentation.Enlevez le surplus de papier.Si vous imprimez sur des supports spéciaux, utilisez le bac polyvalent. • Le type de papier utilisé n’est pas correct.Utilisez uniquement du papier conforme aux caractéristiques de l’appareil (voir « Spécifications des supports d’impression » à la page 456). • Des particules se sont accumulées dans l’appareil.Ouvrez le capot avant de l’imprimante et retirez les débris éventuels. • Si l’appareil ne parvient pas à entraîner les originaux, il faut peut-être remplacer le patin en caoutchouc du RADF.Contactez le service de maintenance.
Les enveloppes s’impriment de travers ou ne sont pas entraînées correctement.	Assurez-vous que les guides papier reposent des deux côtés des enveloppes.

Résolution d’autres problèmes

Problèmes d’impression

Problème	Cause possible	Solutions proposées
L’appareil n’imprime pas.	L’appareil n’est pas sous tension.	Vérifiez que le cordon d’alimentation est branché correctement.Vérifiez le bouton Marche/Arrêt et l’alimentation électrique.
	Vous n’avez pas défini votre appareil en tant qu’appareil par défaut.	Réglez votre appareil comme imprimante par défaut pour Windows.
	Vérifiez les éléments ci-après sur l’appareil: • Le capot avant n’est pas fermé.Fermez le capot avant. • Du papier est bloqué.Supprimez le bourrage papier (voir « Résolution des bourrages papier » à la page 384). • Il n’y a pas de papier dans le bac.Chargez du papier (voir « Chargement de papier dans le bac » à la page 86). • La cartouche de toner ou l’unité d’imagerie n’est pas installée.Installez une unité d’imagerie ou une cartouche de toner. Si une erreur système se produit, contactez le service de maintenance.	
	Le câble de connexion qui relie l’ordinateur à l’imprimante n’est pas raccordé correctement.	Déconnectez le câble de l’appareil, puis reconnectez-le.
	Le câble de connexion qui relie l’ordinateur à l’imprimante est défectueux.	Si possible, raccordez le câble à un autre ordinateur en état de marche et imprimez un document.Vous pouvez également utiliser un autre câble d’appareil.

Problème	Cause possible	Solutions proposées
L’appareil n’imprime pas.	La configuration du port n’est pas correcte.	Vérifiez les paramètres de l’imprimante dans Windows pour voir si la tâche d’impression est envoyée au port approprié.Si l’ordinateur comporte plusieurs ports, assurez-vous que l’appareil est raccordé au port adéquat.
	L’appareil est peut-être mal configuré.	Vérifiez les **Options d’impression** pour voir si tous les réglages d’impression sont corrects (voir « Ouverture des préférences d’impression » à la page 108).
	Le pilote d’impression est peut-être mal installé.	Réparez le logiciel de l’appareil.
	L’appareil ne fonctionne pas correctement.	Vérifiez le message affiché à l’écran du panneau de contrôle pour déterminer s’il s’agit d’une erreur système.Contactez le service de maintenance.
	Le document est si volumineux que l’espace disponible sur le disque dur n’est pas suffisant pour accéder à la tâche d’impression.	Si vous imprimez la GUI, libérez de l'espace sur le disque dur pour votre tâche d'impression puis réessayez d'imprimer le document.

Résolution d’autres problèmes

Problème	Cause possible	Solutions proposées
L’appareil n’utilise pas la bonne source d’alimentation papier.	L’option papier sélectionnée dans les **Options d’impression** n’est peut-être pas correcte.	Pour la plupart des logiciels d’application, pour sélectionner la source d’alimentation du papier il faut aller sur l’onglet **PAPIER** dans **Options d’impression**.Sélectionnez la source d’alimentation papier adéquate.Consultez l’aide du pilote d’impression (voir « Ouverture des préférences d’impression » à la page 108).
Une tâche d’impression est très lente.	L’impression est peut-être très complexe.	Simplifiez la page ou modifiez les paramètres de qualité d’impression.
La moitié de la page est blanche.	L’orientation de la page n’est peut-être pas correcte.	Changez l’orientation de la page dans votre application.Consultez l’aide du pilote d’impression
	Le format du papier et les paramètres de format ne correspondent pas.	Assurez-vous que le format de papier défini dans les paramètres du pilote d’impression correspond au format du papier se trouvant dans le bac d’alimentation.Vérifiez également que le format de papier défini dans les paramètres du pilote d’impression correspond au format de papier sélectionné dans les paramètres de l’application.

Problème	Cause possible	Solutions proposées
L’appareil imprime mais le texte est erroné, tronqué ou incomplet.	Le câble de l’appareil est mal raccordé ou défectueux.	Déconnectez le câble de l’appareil, puis reconnectez-le.Essayez d’imprimer un document ayant déjà été imprimé correctement.Si possible, reliez le câble et l’appareil à un autre ordinateur ayant déjà correctement imprimé, et lancez l’impression d’un document.Si ces solutions n’aboutissent pas, remplacez le câble de l’appareil.
	Vous avez sélectionné le mauvais pilote d’impression.	Vérifiez que votre appareil est sélectionné dans le menu de sélection de l’imprimante de l’application.
	L’application ne fonctionne pas correctement.	Essayez d’imprimer un document à partir d’une autre application.
	Le système d’exploitation ne fonctionne pas correctement.	Quittez Windows, puis redémarrez l’ordinateur.Mettez l’appareil hors tension, puis sous tension.
	Si vous utilisez un environnement DOS, le réglage des polices pour votre appareil est peut-être défini de manière incorrecte.	Modifiez le réglage des langues.

Résolution d’autres problèmes

Problème	Cause possible	Solutions proposées
Les pages s’impriment, mais elles sont vierges.	La cartouche de toner est défectueuse ou vide.	Secouez la cartouche de toner, si besoin est.Si nécessaire, remplacez la cartouche.
	Le fichier contient peut-être des pages blanches.	Vérifiez que le fichier ne contient pas de pages blanches.
	Certains éléments, comme le contrôleur ou la carte, sont peut-être défectueux.	Contactez le service de maintenance.
L’imprimante n’imprime pas correctement le fichier PDF.Une partie des graphiques, du texte ou des illustrations manque.	Incompatibilité entre le fichier PDF et les produits Acrobat.	L’impression du fichier PDF en tant qu’image peut permettre l’impression du fichier.Activez **Imprimer comme image** dans les options d’impression Acrobat. L’impression d’un fichier PDF en tant qu’image demande plus de temps qu’une impression ordinaire.
	En l'absence de polices et/ou images/objets sur le fichier PDF en raison d'un réglage sur le mode Interactif.	Essayez d'imprimer à partir du pilote d'impression.

Problème	Cause possible	Solutions proposées
La qualité d’impression des photos n’est pas bonne.Des images ne sont pas nettes.	La résolution des photos est très faible.	Réduisez la taille de la photo.Plus vous augmentez la taille des photos dans le programme, plus la résolution diminue.
Avant l’impression, la machine émet de la vapeur près du bac de sortie.	L’utilisation de papier humide peut provoquer la formation de vapeur pendant l’impression.	Ce n’est pas un problème.Continuez l’impression.Essayez d’utiliser une nouvelle rame de papier.
L’appareil n’imprime pas sur du papier de format spécial comme le papier à factures.	Le format du papier et les paramètres de format ne correspondent pas.	Réglez le format de papier correct dans **Liste des papiers personnalisés** dans l’onglet **Papier** des **Options d’impression** (voir « Options du papier » à la page 111).
Votre appareil a une odeur bizarre au début de son utilisation.	L’huile utilisée pour protéger l’unité de fusion est en cours d’évaporation.	Une fois imprimées une centaine de pages en couleur, cette odeur disparaîtra.Il s’agit d’un problème temporaire.

Résolution d’autres problèmes

Problèmes de qualité d’impression

Si l’intérieur de l’appareil est encrassé ou si le papier a été mal chargé, il peut y avoir une baisse de la qualité d’impression.Reportez-vous au tableau ci-dessous pour résoudre le problème.

Problème	Solutions proposées
Impression claire ou floue 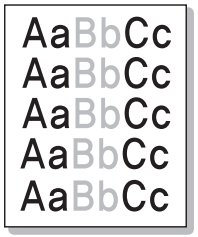 	• Si une strie blanche verticale ou une zone floue apparaît sur la page, le niveau du toner est bas.Essayez de secouer la cartouche pour redistribuer le reste du toner et prolonger son utilisation.Si la qualité ne s’améliore pas, remplacez la cartouche. • La teinte de couleur n’a pas pu être ajustée.Réglez la teinte de couleur. • Le papier n’est pas conforme aux caractéristiques de l’appareil : papier humide ou rugueux, par exemple (voir « Spécifications des supports d’impression » à la page 456). • Si toute la page est claire, la résolution d’impression sélectionnée est insuffisante ou le mode Économie de toner est activé.Réglez la résolution d’impression et désactivez le mode Économie de toner.Consultez l’aide du pilote d’impression. • La présence simultanée de zones floues et de traînées de toner peut indiquer la nécessité de nettoyer la cartouche.Contactez le service de maintenance. • La surface du module de numérisation laser du côté intérieur à l’appareil peut être sale.Nettoyez l’unité électrostatique, contactez le service de maintenance.

Résolution d’autres problèmes

Problème	Solutions proposées
Taches de toner	• Le papier n’est pas conforme aux caractéristiques de l’appareil : papier humide ou rugueux, par exemple (voir « Spécifications des supports d’impression » à la page 456). • Le rouleau de l’imprimante est peut-être sale.Nettoyez l’intérieur de l’appareil.Contactez le service de maintenance. • Le circuit d’entraînement du papier a besoin d’être nettoyé.Contactez le service de maintenance. • Vérifiez l’emplacement de l’appareil.Si le lieu n’est pas bien ventilé, ce problème peut survenir.

Problème	Solutions proposées
Zones vides	Si des zones vides, généralement au niveau des arrondis des caractères, apparaissent sur la page: • Il se peut qu’une feuille de papier soit de mauvaise qualité.Essayez de réimprimer la page. • Le taux d’humidité du papier n’est pas homogène ou certaines zones du papier sont humides.Changez de marque de papier (voir « Spécifications des supports d’impression » à la page 456). • La rame de papier est de mauvaise qualité.Le processus de fabrication du papier est à l’origine du problème et empêche le toner de se fixer sur certaines zones.Changez de marque ou de type de papier. • Modifiez l’option d’impression et réessayez.Allez dans **Options d’impression**, cliquez sur l’onglet **Papier**, et définissez le type sur papier épais (voir « Ouverture des préférences d’impression » à la page 108). • Si le problème persiste, contactez le service de maintenance.
Taches blanches	Si des taches blanches apparaissent sur la page : • Le papier est trop rugueux et de la poussière provenant du papier se dépose à l’intérieur de l’appareil ; le rouleau de transfert est peut-être sale.Nettoyez l’intérieur de l’appareil.Nettoyez l’intérieur ou contactez le service de maintenance. • Le circuit d’entraînement du papier a besoin d’être nettoyé.Nettoyez l’intérieur ou contactez le service de maintenance.

Résolution d’autres problèmes

Problème	Solutions proposées
Lignes verticales 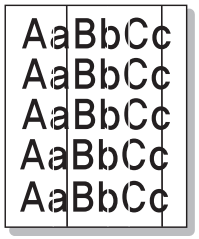 	Si des stries verticales noires apparaissent sur la page : • L’unité d’imagerie installée dans l’imprimante est probablement rayée.Retirez l’unité d'imagerie et installez-en une nouvelle.Contactez le service de maintenance. Si des stries verticales blanches apparaissent sur la page : • La surface du module de numérisation laser du côté intérieur à l’appareil peut être sale.Nettoyez l’intérieur ou contactez le service de maintenance. Si des stries verticales apparaissent sur la page : • La vitre d’exposition et le fond blanc sont peut-être sales.Nettoyez l’intérieur ou contactez le service de maintenance.
Fond couleur ou noir 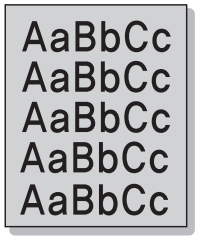 	Si la quantité de toner déposée sur la page crée un fond grisé inacceptable : • Changez la courroie de transfert si elle a atteint sa durée de vie maximale.Contactez le service de maintenance. • Vérifiez les conditions ambiantes :un air trop sec (peu d’humidité) ou trop humide (plus de 80 % d’humidité relative) peut avoir une incidence sur l’ombrage du fond. • Retirez l’ancienne cartouche et installez-en une nouvelle.

Problème	Solutions proposées
Traînées de toner 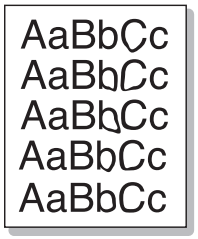 	Si le toner fait des traînées sur la page : • Nettoyez l’intérieur de l’appareil.Nettoyez l’intérieur ou contactez le service de maintenance. • Vérifiez le type et la qualité du papier (voir « Spécifications des supports d’impression » à la page 456). • Retirez l’unité d'imagerie et installez-en une nouvelle.Contactez le service de maintenance. • Changez la courroie de transfert si elle a atteint sa durée de vie maximale.Contactez le service de maintenance.
Défauts verticaux répétitifs 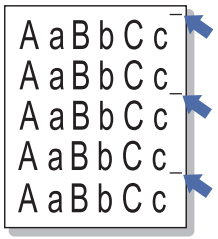 	Si des marques apparaissent plusieurs fois sur une page, à intervalles réguliers : • L’unité d'imagerie est peut-être endommagée.Si une marque se répète sur la page, faites passer plusieurs fois une feuille de nettoyage afin de nettoyer l’unité d’imagerie.Nettoyez l’intérieur.Si les problèmes persistent, remplacez l’unité d’imagerie par une nouvelle.Contactez le service de maintenance. • Certaines pièces de l’appareil comportent peut-être des dépôts de toner.Si le défaut apparaît au dos de la page, le problème se résoudra sans doute de lui-même au bout de quelques pages. • L’unité de fusion est peut-être endommagée.Contactez le service de maintenance.

Résolution d’autres problèmes

Problème	Solutions proposées
Fond moucheté	Les fonds mouchetés apparaissent lorsque des particules de toner se déposent aléatoirement sur la page. • Le papier peut être trop humide.Essayez d’imprimer en utilisant une autre rame de papier.N’ouvrez les rames qu’au dernier moment afin d’éviter que le papier n’absorbe l’humidité de l’air. • Si le fond moucheté apparaît sur une enveloppe, changez la mise en page pour éviter l’impression sur des zones de pliure.L’impression sur une zone de pliure peut causer des problèmes. • Si le fond moucheté recouvre la totalité de la page, réglez la résolution d’impression à partir de l’application ou des **Options d’impression** (voir « Ouverture des préférences d’impression » à la page 108).
Caractères mal formés	• Si des caractères sont mal formés et semblent creusés par endroits, le papier est peut-être trop lisse.Changez de type de papier (voir « Spécifications des supports d’impression » à la page 456). • Si les caractères sont mal formés, créant un effet d’ondulation, le scanner a peut-être besoin d’une révision.Nettoyez le module de numérisation ou contactez le service de maintenance.

Problème	Solutions proposées
Impression oblique	• Assurez-vous que le papier est correctement chargé. • Vérifiez le type et la qualité du papier (voir « Spécifications des supports d’impression » à la page 456). • Assurez-vous que le papier ou tout autre support est correctement chargé, et que les guides ne sont ni trop proches ni trop éloignés des bords du papier. • Assurez-vous que le capot inférieur droit du bac standard, le capot inférieur droit du chargeur à double cassette ou le capot inférieur droit du chargeur haute capacité est bien fermé.Si les capots inférieurs ne sont pas complètement fermés, ouvrez-les, puis fermez-les.
Pages gondolées	• Assurez-vous que le papier est correctement chargé. • Vérifiez le type et la qualité du papier.Une température ou une humidité trop élevée peut engendrer une ondulation du papier (voir « Spécifications des supports d’impression » à la page 456). • Retournez la pile de papier dans le bac.Essayez également de tourner le papier de 180° dans le bac.

Résolution d’autres problèmes

Problème	Solutions proposées
Pages pliées ou froissées	• Assurez-vous que le papier est correctement chargé. • Vérifiez le type et la qualité du papier (voir « Spécifications des supports d’impression » à la page 456). • Retournez la pile de papier dans le bac.Essayez également de tourner le papier de 180° dans le bac. • Assurez-vous que le capot inférieur droit du bac standard, le capot inférieur droit du chargeur à double cassette ou le capot inférieur droit du chargeur haute capacité est bien fermé.Si les capots inférieurs ne sont pas complètement fermés, ouvrez-les, puis fermez-les.
Dos de la page taché	Vérifiez que le toner ne coule pas.Nettoyez l’intérieur de l’appareil.Nettoyez l’intérieur ou contactez le service de maintenance.

Problème	Solutions proposées
Pages entièrement noires ou de couleur	• L'unité d'imagerie n’est sans doute pas installée correctement.Enlevez-la, puis réinstallez-la. • L’unité d’imagerie est peut-être défectueuse et doit être remplacée.Retirez l’unité d'imagerie et installez-en une nouvelle.Contactez le service de maintenance. • L’appareil a peut-être besoin d’une révision.Contactez le service de maintenance.
Toner non fixé	• Nettoyez l’intérieur de l’appareil.Nettoyez l’intérieur ou contactez le service de maintenance. • Vérifiez le type et la qualité du papier (voir « Spécifications des supports d’impression » à la page 456). • Retirez l’unité d'imagerie et installez-en une nouvelle.Contactez le service de maintenance. • Si le problème persiste, il se peut que l’appareil ait besoin d’une révision.Contactez le service de maintenance.

Résolution d’autres problèmes

Problème	Solutions proposées
Caractères tachés de blanc	Un caractère devant être noir contient des taches blanches : • Il se peut que vous imprimiez du mauvais côté du papier.Retirez le papier et retournez-le. • Le papier n’est peut-être pas conforme aux caractéristiques de l’appareil (voir « Spécifications des supports d’impression » à la page 456).
Stries horizontales	Des stries noires horizontales ou des traînées de toner apparaissent : • L'unité d'imagerie n’est sans doute pas installée correctement.Enlevez-la, puis réinstallez-la. • L’unité d'imagerie est peut-être défectueuse.Retirez l’unité d'imagerie et installez-en une nouvelle.Contactez le service de maintenance. • Si le problème persiste, il se peut que l’appareil ait besoin d’une révision.Contactez le service de maintenance.

Problème	Solutions proposées
Ondulation	Si le papier imprimé est ondulé ou s’il n’est pas entraîné dans l’appareil : • Retournez la pile de papier dans le bac.Essayez également de tourner le papier de 180° dans le bac. • Modifiez l’option d’impression et réessayez.Allez dans **Options d’impression**, cliquez sur l’onglet **Papier**, et définissez le type sur papier fin (voir « Ouverture des préférences d’impression » à la page 108). • Dans les environnements très humides, ne laissez pas le papier dans l’appareil pendant un trop long moment.
Image inconnue apparaissant de manière répétitive sur plusieurs pages, de toner non fixé sur le papier, document très pâle ou problème de contamination.	Vous utilisez probablement l’appareil à une altitude de 1 000 m ou plus. Une altitude élevée peut altérer la qualité d’impression: le toner ne se fixe pas correctement sur le papier ou le document est très pâle.Corrigez le paramètre d’altitude de votre appareil.

Résolution d’autres problèmes

Problèmes de copie

Problème	Solution proposée
Les copies sont trop claires ou trop sombres.	Réglez la luminosité de la copie pour éclaircir ou assombrir le fond des copies.
Les copies contiennent des traînées, des lignes, des traces ou des taches.	• Si les défauts apparaissent sur l'original, diminuez la luminosité de la copie pour éclaircir l'arrière-plan de vos copies. • Si les défauts n’apparaissent pas sur l’original, nettoyez le module de numérisation.Nettoyez le module de numérisation ou contactez le service de maintenance.
L’image copiée est de travers.	• Assurez-vous que l’original est placé face imprimée vers le bas sur la vitre d’exposition ou face imprimée vers le haut dans le RADF. • Assurez-vous que le papier est correctement chargé. • Si le problème persiste, il se peut que l’appareil ait besoin d’une révision.Contactez le service de maintenance.
Des copies blanches sont imprimées.	Assurez-vous que l’original est placé face imprimée vers le bas sur la vitre d’exposition ou face imprimée vers le haut dans le RADF.

Problème	Solution proposée
L’image s’efface facilement de la copie.	• Remplacez le papier du bac par une nouvelle rame tout juste déballée. • Dans les environnements très humides, ne laissez pas le papier dans l’appareil pendant un trop long moment.
Les bourrages papier sont fréquents.	• Ventilez la pile de papier, puis retournez-la dans le bac d’alimentation.Changez la pile de papier du bac d’alimentation.Si nécessaire, vérifiez/ajustez les guide-papier. • Assurez-vous que le grammage du papier est correct. • Vérifiez qu’aucune feuille ni aucun morceau de papier ne reste coincé dans l’appareil après un bourrage.
La cartouche de toner est épuisée avant l'impression du nombre de copies normal.	• Les originaux contiennent peut-être des images, des zones sombres ou des lignes épaisses.Ainsi, les documents de type formulaire, lettre d’information ou livre consomment plus de toner. • Le RADF a peut-être été laissé ouvert pendant les copies. • Il se peut que l’appareil soit fréquemment éteint et rallumé.

Résolution d’autres problèmes

Problèmes de numérisation

Problème	Solutions proposées
Le scanner ne fonctionne pas.	• Assurez-vous que l’original est placé face imprimée vers le bas sur la vitre d’exposition ou face imprimée vers le haut dans le RADF. • Il se peut qu’il n’y ait pas assez de mémoire disponible pour vous permettre de stocker le document que vous souhaitez numériser.Essayez la fonction de prénumérisation, figurant dans les programmes de numérisation, pour voir si elle fonctionne.Essayez de diminuer la résolution de numérisation. • Vérifiez que le câble de l’appareil est branché correctement. • Assurez-vous que le câble de l’appareil n’est pas défectueux.Interchangez le câble utilisé avec un autre en bon état.Le cas échéant, remplacez le câble. • Vérifiez que le scanner est configuré correctement.

Problème	Solutions proposées
La numérisation est très lente.	• Vérifiez si l’appareil est en train d’imprimer des données reçues.Si tel est le cas, attendez la fin de l’impression des données avant de numériser le document. • La numérisation des graphismes est plus lente que celle des textes. • La vitesse de communication diminue en mode numérisation, car une grande quantité de mémoire est requise pour analyser et reproduire l’image numérisée.Dans le BIOS, paramétrez votre ordinateur sur le mode d’imprimante ECP.La vitesse s’en trouvera augmentée.Pour plus d’informations sur le paramétrage du BIOS, reportez-vous au guide de l’utilisateur de votre ordinateur.

Résolution d’autres problèmes

Problème	Solutions proposées
Un message s’affiche sur l’écran de votre ordinateur : • **Le périphérique ne peut être réglé sur le mode matériel souhaité.** • **Le port est en cours d’utilisation**. • **Le port est désactivé.** • **Le scanner est occupé à recevoir ou à imprimer des données.Réessayez une fois la tâche terminée.** • **Descripteur incorrect.** • **La numérisation a échoué.**	• L’imprimante est peut-être en cours de copie ou d’impression.Lorsque cette tâche est terminée, réessayez votre tâche. • Le port sélectionné est en cours d’utilisation.Redémarrez votre ordinateur et réessayez. • Il se peut que le câble de l’appareil soit mal branché ou que l’appareil ne soit pas sous tension. • Le pilote de numérisation n’est pas installé ou l’environnement d’exploitation est mal configuré. • Vérifiez que l’appareil est branché correctement et qu’il est sous tension puis redémarrez votre ordinateur. • Il se peut que le câble USB soit mal branché ou que l’appareil ne soit pas sous tension.

Problèmes de télécopie (en option)

État	Solutions proposées
L’appareil ne fonctionne pas, rien ne s’affiche à l’écran ou les touches ne répondent pas.	• Débranchez et rebranchez le câble d’alimentation. • Vérifiez que la prise est alimentée.
Aucune tonalité d’appel émise.	• Vérifiez que la ligne téléphonique est connectée correctement. • Vérifiez que la prise téléphonique fonctionne en y branchant un autre téléphone. • Trouvez la ligne de communication optimale (voir « Paramètres fax » à la page 292).
Les numéros mémorisés ne sont pas composés correctement.	Vérifiez que les numéros sont correctement mémorisés.
L’original n’est pas entraîné dans l’appareil.	• Assurez-vous que le papier n’est pas froissé et qu’il est introduit correctement.Vérifiez que l’original est au bon format, ni trop fin, ni trop épais. • Vérifiez que le RADF est correctement fermé. • Il faut peut-être remplacer le patin en caoutchouc du RADF.Contactez le service de maintenance.

Résolution d’autres problèmes

État	Solutions proposées
Impossible de recevoir automatiquement les fax.	• Le mode de réception doit être paramétré en position Fax. • Vérifiez qu’il y a du papier dans le bac d’alimentation. • Vérifiez si l’écran affiche un message d’erreur.Dans ce cas, réglez le problème. • Trouvez la ligne de communication optimale.Pour vérifier ceci, voir le menu **Diagnostics de fax intelligents** (voir « Paramètres fax » à la page 292).
L’appareil n’imprime pas.	• Assurez-vous que l’original est chargé dans le RADF ou sur la vitre d’exposition. • Vérifiez le télécopieur du destinataire (s’il a un problème). • Trouvez la ligne de communication optimale.Pour vérifier ceci, voir le menu **Diagnostics de fax intelligents** (voir « Paramètres fax » à la page 292).

État	Solutions proposées
Les télécopies reçues comportent des espaces blancs ou sont de qualité médiocre.	• Il se peut que le télécopieur source soit défectueux. • Une ligne téléphonique bruyante peut provoquer des erreurs de ligne. • Vérifiez le fonctionnement de votre appareil en imprimant une copie. • Il se peut que la cartouche de toner soit vide.Remplacez la cartouche de toner. • Trouvez la ligne de communication optimale.Pour vérifier ceci, voir le menu **Diagnostics de fax intelligents** (voir « Paramètres fax » à la page 292).
Certains mots d’une télécopie reçue ont été agrandis.	Le télécopieur source a rencontré un problème de bourrage temporaire.
Des lignes apparaissent sur les originaux envoyés.	Vérifiez s’il y a des taches sur le module de numérisation et nettoyez-le.Nettoyez le module de numérisation.
L’appareil compose un numéro, mais ne parvient pas à se connecter au télécopieur distant.	Il est possible que l’autre télécopieur soit éteint, qu’il manque de papier ou qu’il ne puisse pas recevoir d’appels entrants.Demandez à l’opérateur de l’appareil de résoudre le problème.

Résolution d’autres problèmes

État	Solutions proposées
Les télécopies ne sont pas enregistrées dans la mémoire.	L’espace libre de la mémoire est peut-être insuffisant pour enregistrer la télécopie.Si le message de mémoire faible s’affiche à l’écran, supprimez toutes les télécopies dont vous n’avez plus besoin puis essayez à nouveau d’enregistrer la télécopie.
Des zones blanches apparaissent en bas de chaque page, ainsi qu’une petite bande de texte dans la partie supérieure.	Il vous avez peut-être sélectionné des paramètres de papier incorrects dans les options utilisateur.

Problèmes concernant le système d'exploitation

Problèmes Windows courants

Problème	Solutions proposées
Le message « Fichier utilisé » s’affiche durant l’installation.	Fermez tous les programmes ouverts.Effacez tous les programmes du groupe Démarrage, puis redémarrez Windows.Réinstallez le pilote d’impression.
Le message « Erreur de protection générale », « Exception OE », « Spool 32 » ou « Opération non conforme » apparaît.	Fermez toutes les applications, redémarrez Windows et recommencez l’impression.
Les messages « Échec d’impression » et « Erreur de temporisation de l’imprimante » s’affichent.	Ces messages sont susceptibles d’apparaître en cours d’impression.Attendez simplement que l’appareil ait terminé l’impression.Si le message apparaît en mode prêt ou une fois l’impression achevée, vérifiez le branchement et/ou l’existence d’une erreur éventuelle.

Résolution d’autres problèmes

Problème	Solutions proposées
Samsung Printer Experience n'est pas affiché lorsque vous cliquez sur autres paramètres.	**Samsung Printer Experience** n'est pas installé.Téléchargez l'application dans Windows **Store(Store)** et installez-la.
Les informations sur l'appareil ne s'affichent pas lorsque vous cliquez sur le périphérique dans Périphériques et Imprimantes.	Cochez **Propriétés de l’imprimante**.Cliquez sur l'onglet **Ports**. (**Panneau de configuration** > **Périphériques et Imprimantes** > Cliquez avec le bouton droit sur l'icône de votre imprimante et sélectionnez > **Propriétés de l’imprimante**) Si le port est réglé sur Fichier ou LPT, décochez-les et sélectionnez TCP/IP, USB ou WSD.

Pour plus d’informations sur les messages d’erreur Windows, reportez-vous au Guide de l’utilisateur de Microsoft Windows fourni avec votre ordinateur.

Problèmes courants sous Mac

Problème	Solutions proposées
L’imprimante n’imprime pas correctement les fichiers PDF.Une partie des graphiques, du texte ou des illustrations manque.	L’impression du fichier PDF en tant qu’image peut permettre l’impression du fichier.Activez **Imprimer comme image** dans les options d’impression Acrobat. L’impression d’un fichier PDF en tant qu’image demande plus de temps qu’une impression ordinaire.
Certaines lettres ne s’affichent pas correctement lors de l’impression de la couverture.	Le système d’exploitation Mac OS ne peut pas créer la police lors de l’impression de la couverture.L’alphabet anglais et les numéros sont affichés correctement sur la page de couverture.
Lors de l’impression d’un document Acrobat Reader 6.0 ou version supérieure sur Mac, les couleurs ne s’impriment pas correctement.	Vérifiez que la résolution définie dans le pilote de l’appareil correspond à celle d’Acrobat Reader.

Résolution d’autres problèmes

Reportez-vous au guide de l’utilisateur Mac fourni avec votre ordinateur pour plus de renseignements sur les messages d’erreur Mac.

Problèmes Linux courants

Problème	Solutions proposées
Il n'y a pas d'application xsane ou de numérisation simple sur ma machine Linux.	Pour certaines distributions Linux, il peut ne pas y avoir d'application de numérisation par défaut.Pour utiliser les fonctions de numérisation, installez l'une des applications de numérisation à l'aide du centre de téléchargment fournis avec le système d'exploitation (ex.Ubuntu Software Center pour Ubuntu, Install/ Remove Software pour openSUSE, Software pour Fedora).
Le scanner ne peut pas être détecté via le réseau.	Pour certaines distributions Linex, un pare-feu résistant est installé et peut empêcher votre installateur d'ouvrir le port nécessaire pour la recherche des appareils du réseau.Dans ce cas, ouvrez le port snmp - 22161 manuellement ou désactivez temporairement le pare-feu lorsque vous utilisez l'appareil.

Problème	Solutions proposées
Lors de l'impression de plus d'une copie, la seconde copie ne s'imprime pas.	Le problème se produit sur Ubuntu 12.04 en raison du problème de filtre standard « pdftops » de CUPS.Mettez à jour le paquet « filtres cpus » vers la version 1.0.18 pour corriger le problème (« pdfpops » est un composant du paquet de « filtres cpus »).
La désélection de l'option d'assemblage figurant dans la boîte de dialogue d'impression ne fonctionne pas.	Pour certaines distributions, la boîte de dialogue GNOME Print présente un problème de gestion de l'option d'assemblage.Comme palliatif, définissez la valeur par défaut de l'option d'assemblage sur **False** à l'aide de l'utilitaire d'impression du système (exécutez « system-config-printer » dans le programme Terminal).
L'impression fonctionne constamment en recto-verso.	Ce problème d'impression recto-verso résidait dans le paquet de CUPS de Ubuntu 9.10.Mettez à jour la version du CUPS vers la version 1.4.1-5ubuntu2.2.

Résolution d’autres problèmes

Problème	Solutions proposées
L'imprimante n'est pas ajoutée par l'intermédiaire de l'utilitaire d'impression du système.	Ce problème se produit sur Debian 7 en raison d'un défaut dans le paquet « system-config-printer » de Debian 7 (http://bugs.debian.org/cgi-bin/bugreport.cgi?bug=662813 dans système de suivi de bogue de Debian).Veuillez utiliser un autre moyen pour ajouter l'imprimante (CUPS WebUI par exemple)
La dimension et l'orientation du papier sont désactivés dans la boîte de dialogue d'impression lors de l'ouverture de fichiers texte.	Le problème se produit sur ??Fedora 19 et il est lié à « leafpad », l'éditeur de texte sur Fedora 19. Veuillez utiliser d'autres éditeurs de texte tel que « gedit ».

Reportez-vous au guide de l’utilisateur Linux fourni avec votre ordinateur pour plus de renseignements sur les messages d’erreur Linux.

Problèmes PostScript courants

Les problèmes présentés ci-dessous sont propres au langage PostScript et peuvent survenir lors de l’utilisation simultanée de plusieurs langages d’impression.

Problème	Cause possible	Solution
Impossible d’imprimer un fichier PostScript	Le pilote PostScript est peut-être mal installé.	• Installez le pilote PostScript. • Imprimez une page de configuration et vérifiez que la version PostScript est disponible pour impression. • Si le problème persiste, contactez un technicien de maintenance.
Le message Erreur contrôle de valeur limite s’imprime.	La tâche d’impression est trop complexe.	Vous devez simplifier la page ou installer de la mémoire supplémentaire.
Une page d’erreur PostScript s’imprime	La tâche d’impression n’est peut-être pas de type PostScript.	Assurez-vous que la tâche d’impression est de type PostScript.Vérifiez si l’application attendait l’envoi d’un fichier de configuration ou d’en-tête PostScript à l’appareil.
Le bac optionnel n’est pas sélectionné dans le pilote	Le pilote d’impression n’a pas été configuré pour reconnaître le bac optionnel.	Ouvrez la fenêtre des propriétés du pilote PostScript, sélectionnez l’onglet **Options du périphérique**, puis paramétrez l’option du bac.

Résolution d’autres problèmes

Problème	Cause possible	Solution
Lors de l’impression d’un document Acrobat Reader 6.0 ou version supérieure sur Mac, les couleurs ne s’impriment pas correctement	La résolution définie dans le pilote d’impression ne correspond peut-être pas à celle d’Acrobat Reader.	Vérifiez que la résolution définie dans le pilote d’impression correspond à celle d’Acrobat Reader.

16. Annexe

Ce chapitre indique les caractéristiques techniques du produit et des informations relatives aux réglementations applicables.

Ce chapitre contient les sections suivantes :

- **Caractéristiques techniques** 454
- **Informations légales** 464
- **Copyright** 479

Caractéristiques techniques

Caractéristiques générales

Ces caractéristiques sont susceptibles d'être modifiées sans préavis.Pour voir les spécifications supplémentaires et des informations sur les modifications apportées aux spécifications, veuillez consulter le site **www.samsung.com**.

Eléments		Description
Dimensions[a]	**Largeur x Profondeur x Hauteur**	• **X322x/ X328x series:** 566 x 620 x 870 mm • **K325x/ K330x series:** 566 x 620 x 820 mm
Poids[a]	**Appareil et consommables inclus**	• **X322x series:** 78,20 kg (172,40 lbs) • **X328x series:** 78,70 kg (173,50 lbs) • **K325x series:** 58,30 kg (128,53 lbs) • **K330x series:** 59,00 kg (130,07 lbs)
Niveau sonore[b c]	**Mode prêt**	30 dB(A)
	Mode d'impression	• **X322x series:** 48 dB(A) • **X328x/ K325x series:** 50 dB(A) • **K330x series:** 51 dB(A)
	Mode copie	• **X322x/ K325x series:** 53 dB(A) • **X328x series:** 54 dB(A) • **K330x series:** 55 dB(A)
Température	**Opération**	10 à 30 °C
	Stockage (emballé)	-20 à 40 °C

Caractéristiques techniques

Eléments		Description
Humidité	**Opération**	20 à 80 % HR
	Stockage (emballé)	10 à 90% HR
Alimentation[d]	**Modèles 110 volts**	CA 110 – 127 V
	Modèles 220 volts	CA 220 – 240 V
Consommation d'énergie[e]	**Mode de fonctionnement moyen**	• **X322x series:** Inférieure à 480 W • **X328x series:** Inférieure à 560 W • **K325x series:** Inférieure à 550 W • **K330x series:** Inférieure à 590 W
	Mode prêt	• **X322x series:** Inférieure à 60 W • **X328x series:** Inférieure à 60 W • **K325x series:** Inférieure à 100 W • **K330x series:** Inférieure à 100 W
	Mode économie d'énergie	Inférieure à 1,5 W
	Mode hors tension[f]	Inférieure à 0 W

a. Les dimensions et le poids sont mesurés sans aucun autre accessoire et sans aucune cartouche de toner.
b. Pression sonore, ISO 7779. Configuration testée:installation de base de l'appareil, papier A4, impression simple face.
c. Chine uniquement :Si le bruit de l'équipement est supérieur à 63 dB (A), l'équipement doit être placé en région selon un avis relativement indépendant.
d. Pour plus d'informations sur la tension (V), la fréquence (Hertz) et le courant (A) appropriés pour l'appareil, reportez-vous à l'étiquette de spécifications sur l'appareil.
e. La consommation d'énergie peut être affectée par l'état de la machine, les conditions du paramétrage, l'environnement d'exploitation et l'équipement et la méthode de mesure utilisés par le pays.
f. La consommation d'énergie ne peut être complètement évitée que lorsque le câble d'alimentation n'est pas connecté.

Caractéristiques techniques

Spécifications des supports d’impression

Type	Taille	Dimensions	Grammage du support d’impression / Capacité (recto)[a]	
			Bac 1, 2, 3, 4	Bac polyvalent
Papier ordinaire	Letter	216 x 279 mm	70 à 90 g/m^2 • 520 feuilles de papier 80 g/m^2 pour chaque bac. A3, Ledger et 8K non pris en charge dans le bac 1.	70 à 90 g/m^2 • 100 feuilles de 80 g/m^2
	Ledger	279 x 432 mm		
	Legal	216 x 356 mm		
	Executive	184 x 267 mm		
	Statement	140 x 216 mm		
	A3	297 x 420 mm		
	A4	210 x 297 mm		
	A5	148 x 210 mm		
	B4	257 x 364 mm		
	JIS B5	182 x 257 mm		
	ISO B5	176 x 250 mm		
	US Folio	216 x 330 mm		
	Oficio	216 x 343 mm		
	8K	270 x 390 mm		
	16K	195 x 270 mm		
	A6	105 x 148 mm	Non disponible dans le bac 1, 2, 3, 4	

Caractéristiques techniques

Type	Taille	Dimensions	Grammage du support d'impression / Capacité (recto)[a]	
			Bac 1, 2, 3, 4	Bac polyvalent
Enveloppe	Letter, A4	Reportez-vous à la section Papier ordinaire	Non disponible dans le bac 1, 2, 3, 4	75 à 90 g/m^2 • 10 feuilles
	Enveloppe Monarch	98 x 191 mm		
	Enveloppe No.10	105 x 241 mm		
	Enveloppe No. 9	98 x 225 mm		
	Enveloppe DL	110 x 220 mm		
	Enveloppe C5	162 x 229 mm		
	Enveloppe C6	114 x 162 mm		
	Enveloppe C4	229 x 324 mm		
Papier épais	Reportez-vous à la section Papier ordinaire	Reportez-vous à la section Papier ordinaire	91 à 105 g/m^2 • 400 feuilles pour chaque bac	91 à 105 g/m^2 • 50 feuilles
Papier fin	Reportez-vous à la section Papier ordinaire	Reportez-vous à la section Papier ordinaire	60 à 69 g/m^2 • 520 feuilles	60 à 69 g/m^2 • 100 feuilles
Papier de fort grammage	Reportez-vous à la section Papier ordinaire	Reportez-vous à la section Papier ordinaire	106 à 176 g/m^2 • 250 feuilles	106 à 176 g/m^2 • 20 feuilles
	Carte postale 4x6	101,6 x 152,4 mm	-	
Grammage extra lourd	Reportez-vous à la section Papier ordinaire	Reportez-vous à la section Papier ordinaire	177 à 220 g/m^2 • 200 feuilles	Non disponible dans le bac polyvalent

Caractéristiques techniques

Type	Taille	Dimensions	Grammage du support d'impression / Capacité (recto)[a]	
			Bac 1, 2, 3, 4	Bac polyvalent
Coton **Couleur / Préimprimé**	Reportez-vous à la section Papier ordinaire	Reportez-vous à la section Papier ordinaire	75 à 90 g/m^2 • 400 feuilles	75 à 90 g/m^2 • 50 feuilles
Papier à en-tête / Perforation	Reportez-vous à la section Papier ordinaire	Reportez-vous à la section Papier ordinaire	75 à 90 g/m^2 • 350 feuilles	75 à 90 g/m^2 • 20 feuilles
Recyclé	Reportez-vous à la section Papier ordinaire	Reportez-vous à la section Papier ordinaire	60 à 90 g/m^2 • 400 feuilles	60 à 90 g/m^2 • 100 feuilles
De luxe	Reportez-vous à la section Papier ordinaire	Reportez-vous à la section Papier ordinaire	105 à 120g/m^2 • 350 feuilles	105 à 120g/m^2 • 20 feuilles
Archive	Reportez-vous à la section Papier ordinaire	Reportez-vous à la section Papier ordinaire	-	-
Carton fin	Reportez-vous à la section Papier ordinaire	Reportez-vous à la section Papier ordinaire	106 à 163 g/m^2 • 250 feuilles	106 à 163 g/m^2 • 20 feuilles
Brillant fin	Reportez-vous à la section Papier ordinaire	Reportez-vous à la section Papier ordinaire	106 à 163 g/m^2 • 50 feuilles	106 à 163 g/m^2 • 10 feuilles
Étiquettes[b]	Letter, A4	Reportez-vous à la section Papier ordinaire	Non disponible dans le bac 1, 2, 3, 4	120 à 150 g/m^2 • 20 feuilles

Caractéristiques techniques

Type	Taille	Dimensions	Grammage du support d'impression / Capacité (recto)[a]	
			Bac 1, 2, 3, 4	Bac polyvalent
Bac 1	format minimal (personnalisé)	148 x 210 mm	60 à 220 g/m^2	-
	format maximal (personnalisé)	297 x 364 mm		
Bac 2,3,4	format minimal (personnalisé)	148 x 210 mm		
	format maximal (personnalisé)	297 x 432 mm		
Bac polyvalent	format minimal (personnalisé)	98 x 148 mm	-	60 à 176 g/m^2
	format maximal (personnalisé)	297 x 432 mm		

a. La capacité des bacs peut varier en fonction du grammage et de l'épaisseur des supports, ainsi que de l'environnement d'utilisation.
b. Le satinage des étiquettes utilisées dans cette machine est de 100 à 250 (sheffield).Cela équivaut au niveau numérique de satinage.

Caractéristiques techniques

Configuration requise

Microsoft® Windows®

Système d'exploitation	Configuration (recommandée)		
	Processeur	Mémoire vive (RAM)	Espace disque disponible
Windows® XP Service Pack 3	Intel® Pentium® III 1 GHz (Pentium IV 2 GHz)	512 Mo (1 Go)	1,5 Go
Windows Server® 2003	Intel® Pentium® III 1 GHz (Pentium IV 2 GHz)	512 Mo (1 Go)	1,5 Go
Windows Server® 2008	Intel® Pentium® IV 1 GHz (Pentium IV 2 GHz)	512 Mo (2 Go)	10 Go
Windows Vista®	Intel® Pentium® IV 3 GHz	512 Mo (1 Go)	15 Go
Windows® 7	Processeur Intel® Pentium® IV 1 GHz 32 bits ou 64 bits ou supérieur	1 Go (2 Go)	16 Go
	• Prise en charge des graphiques DirectX® 9 avec 128 Mo de mémoire (pour activer le thème Aero) • Lecteur de DVD-R/W		
Windows Server® 2008 R2	Processeurs Intel® Pentium® IV 1,4 GHz (x64) (2 GHz ou plus rapide)	512 Mo (2 Go)	10 Go
Windows® 8 **Windows® 8.1** **Windows® 10** **Windows Server® 2016**	Processeur Intel® Pentium® IV 1 GHz 32 bits ou 64 bits ou supérieur	2 Go (2 Go)	20 Go
	• Prise en charge des graphiques DirectX® 9 avec 128 Mo de mémoire (pour activer le thème Aero) • Lecteur de DVD-R/W		

Caractéristiques techniques

Système d'exploitation	Configuration (recommandée)		
	Processeur	Mémoire vive (RAM)	Espace disque disponible
Windows Server® 2012 **Windows Server® 2012 R2**	Processeurs Intel® Pentium® IV 1,4 GHz (x64) (2 GHz ou plus rapide)	512 Mo (2 Go)	32 Go

- Pour tous les systèmes d'exploitation Windows, Internet Explorer 6.0 ou supérieur doit être installé sur l'ordinateur.
- Les utilisateurs qui disposent des droits d'administrateur peuvent installer le logiciel.
- **Windows Terminal Services** est compatible avec votre appareil.

Mac

Système d'exploitation	Configuration (recommandée)		
	Processeur	Mémoire vive (RAM)	Espace disque disponible
Mac OS X 10.6	• Processeurs Intel®	1 Go (2 Go)	1 Go
Mac OS X 10.7-10.10	• Processeurs Intel®	2 Go	4 Go

Caractéristiques techniques

Linux

Eléments	Configuration requise
Système d'exploitation	Red Hat Enterprise Linux 5, 6, 7 Fedora 13, 14, 15, 16, 17, 18, 19, 20, 21, 22 OpenSUSE 11.3, 11.4, 12.1, 12.2, 12.3, 13.1, 13.2 Ubuntu 10.04, 10.10, 11.04, 11.10, 12.04, 12.10, 13.04, 13.10, 14.04, 14.10 SUSE Linux Enterprise Desktop 11, 12 Debian 6, 7, 8 Mint 13, 14, 15, 16, 17
Processeur	Pentium IV 2,4 GHz (Intel Core™ 2)
Mémoire vive (RAM)	512 Mo (1 Go)
Espace disque disponible	1 Go (2 Go)

Caractéristiques techniques

Unix

Eléments	Configuration requise
Système d'exploitation	Sun Solaris 9, 10, 11 (x86, SPARC) HP-UX 11.0, 11i v1, 11i v2, 11i v3 (PA-RISC, Itanium) IBM AIX 5.1, 5.2, 5.3, 5.4, 6.1, 7.1 (PowerPC)
Espace disque disponible	Jusqu'à 100 Mo

Informations légales

Cet appareil est conçu pour un environnement de travail normal et certifié avec plusieurs déclarations légales.

Avertissement relatif à la sécurité laser

Cette imprimante est certifiée conforme aux spécifications DHHS 21 CFR, chapitre 1, sous-chapitre J pour les produits laser de classe I (1) aux États-Unis, et certifiée dans les autres pays comme un produit laser de classe I, conformément aux spécifications IEC 60825-1 : 2007.

Les produits laser de classe I ne sont pas considérés comme dangereux.Le système laser et l'imprimante sont conçus de manière à interdire tout accès aux rayonnements laser au-dessus d'un niveau de classe I pendant l'exploitation normale, les interventions de maintenance utilisateur, dans les conditions d'utilisation spécifiées.

Avertissement

N'utilisez jamais l'imprimante après avoir retiré le capot protecteur du module laser/scanner.Le faisceau lumineux, bien qu'invisible, pourrait endommager vos yeux.

Lors de l'utilisation de ce produit, vous devez toujours respecter les recommandations de sécurité de base afin de réduire les risques d'incendie, de choc électrique et de blessures corporelles:

CAUTION - CLASS 3B. INVISIBLE LASER RADIATION WHEN OPEN. AVOID EXPOSURE TO THE BEAM.

ATTENTION - CLASSE 3B. RADIATION LASER INVISIBLE EN CAS D'OUVERTURE. EVITER L'EXPOSITION AU FAISCEAU.

GEFAHREN - KLASSE 3B: UNSICHTBARE LASERSTRAHLUNG WENN GEOFFNET. STRAHLENAUSSETZUNG VERMEIDEN.

ATTENZIONE - CLASSE 3B. RADIAZIONI LASER INVISIBILI CON IL DISPOSITIVO APERTO. EVITARE L'ESPOSIZIONE AL RAGGIO.

PRECAUCIÓN - RADIACIÓN LÁSER INVISIBLE DE CLASE 3B PRESENTE AL ABRIR. EVITE LA EXPOSICIÓN AL HAZ.

PERIGO - CLASSE 3B. RADIAÇÃO LASER INVISÍVEL AO ABRIR. EVITE EXPOSIÇÃO DIRECTA AO FEIXE.

GEVAAR - KLASSE 3B. ONZICHTBARE LASERSTRALING INDIEN GEOPEND. VERMIJD BLOOTSTELLING AAN DE STRAAL.

ADVARSEL - KLASSE 3B. USYNLIG LASERSTRÅLING VED ÅBNING. UNDGÅ UDSÆTTELSE FOR STRÅLING.

ADVARSEL - KLASSE 3B. USYNLIG LASERSTRÅLING NÅR DEKSEL ÅPNES. UNNGÅ EKSPONERING FOR STRÅLEN.

VARNING - KLASS 3B OSYNLIG LASERSTRÅLNING NÄR DENNA DEL ÄR ÖPPNAD. STRÅLEN ÄR FARLIG.

VAROITUS - LUOKAN 3B NÄKYMÄTTÖMÄLLE LASER-SÄTEILYÄ AVATTUNA. VÄLTÄ ALTISTUMISTA SÄTEELLE.

注 意 - CLASS 3B。严禁打开, 以免被不可见激光辐射 泄漏灼伤

주 의 - 열리면 등급 3B 비가시 레이저 방사선이 방출됩니다. 광선에 노출을 피하십시오.

注 意 - CLASS 3B。嚴禁打開, 以免被不可見激光輻射洩漏灼傷

Informations légales

Consignes de sécurité relatives à l’ozone

Le taux d'émission d'ozone de ce produit est inférieur à 0,1 ppm.L'ozone étant plus lourd que l'air, conservez le produit dans un endroit bien ventilé.

Avertissement concernant le perchlorate

Cet avertissement concernant le Perchlorate s’applique uniquement aux piles au lithium à CR (Dioxyde de manganèse) primaire dans le produit vendu ou distribué UNIQUEMENT en Californie.

Matériau à base de perchlorate – une manipulation spéciale peut être applicable.

Voir www.dtsc.ca.gov/hazardouswaste/perchlorate.(États-Unis uniquement)

Économiseur d’énergie

Cette imprimante est dotée d’un dispositif perfectionné d’économie d’énergie réduisant la consommation électrique en période d’inactivité.

Lorsque l’imprimante ne reçoit pas de données pendant un certain temps, la consommation électrique est réduite automatiquement.

ENERGY STAR et la marque ENERGY STAR sont des marques déposées aux États-Unis.

Pour plus d’informations sur le programme ENERGY STAR, reportez-vous au site http://www.energystar.gov

Les modèles certifiés ENERGY STAR comporteront une étiquette ENERGY STAR.Vérifiez si votre ordinateur est certifié ENERGY STAR.

Recyclage

Veuillez recycler ou jeter les emballages de ce produit en respectant l’environnement.

Informations légales

Les bons gestes de mise au rebut de ce produit (déchets d'équipements électriques et électroniques)

(Applicable dans les pays à systèmes de collecte distincts)

Ce symbole sur le produit, ses accessoires ou sa documentation indique que ni le produit, ni ses accessoires électroniques usagés (chargeur, casque audio, câble USB, etc.) ne peuvent être jetés avec les autres déchets ménagers.Pour éviter toute atteinte à l'environnement ou à la santé des personnes due à une mise au rebut non contrôlée, veuillez séparer ces éléments des autres déchets et les recycler afin de promouvoir une réutilisation durable des ressources matérielles.

Les particuliers doivent contacter le revendeur chez qui ils ont acheté le produit ou l'administration appropriée pour s'informer sur le lieu et le moyen de recycler ces éléments tout en préservant l'environnement.

Les utilisateurs professionnels doivent contacter leur fournisseur et vérifier les conditions figurant dans le contrat d'achat.Cet appareil et ses accessoires électroniques ne doivent pas être mélangés avec d'autres déchets commerciaux lors de leur mise au rebut.

(États-Unis uniquement)

Mettez les appareils électroniques au rebut via la filière de recyclage approuvée.Pour trouver le centre de recyclage le plus proche, consultez notre site Internet :www.samsung.com/recyclingdirect Ou appelez le (877) 278 - 0799

Avertissement Proposition 65 de l'État de Californie (États-Unis uniquement)

The California Safe Drinking Water and Toxic Enforcement Act requires the Governor of California to publish a list of chemicals known to the State of California to cause cancer or reproductive toxicity and requires businesses to warn of potential exposure to such chemicals.

WARNING: This product contains chemicals known to the State of California to cause cancer, birth defects or other reproductive harm.
This appliance can cause low-level exposure to the chemicals, which can be minimized by operating the appliance in a well ventilated area.

Informations légales

Émissions radioélectriques

Réglementation FCC

Cet appareil est conforme à l'alinéa 15 de la réglementation FCC.Son exploitation ou utilisation est sujette aux deux conditions suivantes:

- Cet appareil ne doit pas provoquer d'interférences nuisibles.
- Cet appareil doit accepter toute interférence reçue, y compris celles pouvant provoquer un fonctionnement indésirable.

Ce matériel a été testé et satisfait aux limites s'appliquant aux appareils numériques de classe A, en vertu des dispositions de l'alinéa 15 de la réglementation FCC.Ces limites visent à assurer une protection raisonnable contre les interférences nuisibles en zone résidentielle.Cet appareil génère, utilise et peut émettre de hautes fréquences radio et, s'il n'est pas installé et utilisé conformément aux instructions, peut provoquer des interférences dans les communications radio.Il est toutefois possible que son utilisation dans une installation particulière génère des interférences.Le cas échéant, l'utilisateur devra faire le nécessaire pour les éliminer et prendra toutes les dépenses afférentes à sa charge. Si cet appareil provoque des interférences sur la réception radio ou télévision lors de sa mise sous tension et hors tension, essayez de résoudre le problème en adoptant l'une des mesures suivantes:

- Réorientez ou repositionnez l'antenne de réception.
- Éloignez l'équipement du récepteur.
- Branchez l'appareil sur une prise différente de celle du récepteur.
- Consultez votre distributeur ou un technicien radio/télévision qualifié pour obtenir de l'aide.

Tout changement ou modification effectué sans l'accord exprès du fabricant pourrait annuler la capacité de l'utilisateur à utiliser cet équipement.

Réglementations canadiennes relatives aux interférences radio

Cet appareil numérique ne dépasse pas les limites de Classe A pour les émissions de parasites radio par des appareils numériques, telles que définies dans la norme sur les équipements provoquant des interférences intitulée « Digital Apparatus », ICES-003 de l'Industry and Science Canada.

Cet appareil numérique respecte les limites de bruits radioélectriques applicables aux appareils numériques de Classe A prescrites dans la norme sur le matériel brouilleur:"Appareils Numériques", ICES-003 édictée par l'Industrie et Sciences Canada.

Informations légales

États-Unis

Commission Fédérale des Télécommunications (Federal Communications Commission, FCC)

Réglementation FCC alinéa 15 sur les émetteurs intentionnels

Votre imprimante est susceptible de comporter des équipements à radiofréquences basse puissance (pour les communications sans fil) fonctionnant dans la bande des 2,4 GHz/5 GHz et destinés aux réseaux locaux radioélectriques.Cette section est applicable uniquement en présence de ces appareils.Reportez-vous à l'étiquette des spécifications techniques pour vérifier la présence de tels équipements sans fil.

Les périphériques sans fil de votre système sont homologués uniquement pour être utilisés aux États-Unis d'Amérique si un numéro d'ID FCC se trouve sur l'étiquette du système.

La FCC conseille de conserver un écart minimal de 20 cm entre l'équipement sans fil et l'utilisateur (membres non inclus).Cette distance de 20 cm doit être respectée lorsque l'équipement sans fil est sous tension.La puissance d'émission du (ou des) périphérique(s) sans fil éventuellement intégrés à votre imprimante est largement inférieure aux limites d'exposition aux champs RF définies par la FCC.

Cet émetteur ne doit pas être installé ou utilisé conjointement avec tout autre type d'antenne ou d'émetteur.

L'utilisation de cet équipement est soumise aux deux conditions suivantes:(1) il ne doit pas occasionner d'interférences susceptibles de présenter un danger, et (2) il doit pouvoir capter toutes les interférences reçues, même si celles-ci sont de nature à entraîner son dysfonctionnement.

Les appareils sans fil ne peuvent pas être réparés par l'utilisateur.Ne leur apportez aucune sorte de modification.Toute modification apportée à un appareil sans fil annule l'autorisation de l'utiliser.Contactez le fabricant pour toute modification.

Déclaration de la FCC pour l'utilisation du réseau sans fil :

Lors de l'installation et de l'utilisation du transmetteur et de l'antenne, la limite d'exposition aux radiofréquences fixée à 1 mW/cm^2 peut être dépassée à proximité de l'antenne.Par conséquent, l'utilisateur doit en permanence garder une distance minimale de 20 cm entre lui et l'antenne.Cet équipement ne doit pas être installé à proximité d'un autre émetteur ou d'une autre antenne émettrice.

Informations légales

RFID (périphérique d'interface à fréquence radio)

Le fonctionnement de la RFID est soumis aux deux conditions suivantes : (1) cet appareil ne doit pas provoquer d'interférences, et (2) cet appareil doit accepter toutes les interférences, y compris celles qui risquent d'entraîner un fonctionnement indésirable de l'appareil.(États-Unis, France, Taiwan uniquement).

Chine uniquement

回收和再循环

为了保护环境，我公司已经为废弃的产品建立了回收和再循环系统。
我们会为您无偿提供回收同类废旧产品的服务。
当您要废弃您正在使用的产品时，请您及时与授权耗材更换中心取得联系，
我们会及时为您提供服务。

Site web :http://www.samsung.com/cn/support/location/supportServiceLocation.do?page=SERVICE.LOCATION

中国能效标识

型号	能效等级	典型能耗 （kW·h）
MultiXpress X3220NR	1	1.60
MultiXpress X3280NR	1	2.10
MultiXpress K3250NR	2	1.70
MultiXpress K3300NR	2	2.27

依据国家标准 GB 21521-2014

产品中有害物质的名称及含量

部件名称	有害物质					
	铅 (Pb)	汞 (Hg)	镉 (Cd)	六价铬 (Cr^{6+})	多溴联苯 (PBB)	多溴二苯醚 (PBDE)
塑料	O	O	O	O	O	O
金属 (机箱)	X	O	O	O	O	O
印刷电路部件 (PCA)	X	O	O	O	O	O
电缆 / 连接器	X	O	O	O	O	O
电源设备	X	O	O	O	O	O
电源线	X	O	O	O	O	O
机械部件	X	O	O	O	O	O
卡盒部件	X	O	O	O	O	O
定影部件	X	O	O	O	O	O
扫描仪部件 - CCD (如果有)	X	X	O	O	O	O
扫描仪部件 - 其它 (如果有)	X	O	O	O	O	O
印刷电路板部件 (PBA)	X	O	O	O	O	O
墨粉	O	O	O	O	O	O
滚筒	O	O	O	O	O	O

本表格依据 SJ/T 11364 的规定编制。
○ ：表示该有害物质在该部件所有均质材料中的含量均在 GB/T 26572 规定的限量要求以下。
╳ ：表示该有害物质至少在该部件的某一均质材料中的含量超出 GB/T 26572 规定的限量要求。

此为A级产品，在生活环境中，该产品可能会造成无线电干扰。
在这种情况下，可能需要用户对其干扰采取切实可行的措施。

Taïwan uniquement

警告使用者：
此爲甲類資訊技術設備，於居住環境中使用時，可能會造成射頻擾動，在此種情況下，使用者會被要求採取某此適當的對策.

警告

本電池如果更換不正確會有爆炸的危險
請依製造商說明書處理用過之電池

低功率電波輻射性電機管理辦法

第十二條 經型式認證合格之低功率射頻電機，非經許可，公司、商號或使用者均不得擅自變更頻率、加大功率或變更原設計之特性及功能。

第十四條 低功率射頻電機之使用不得影響飛航安全及干擾合法通信；經發現有干擾現象時，應立即停用，並改善至無干擾時方得繼續使用。前項合法通信，指依電信法規定作業之無線電通信。低功率射頻電機須忍受合法通信或工業、科學及醫療用電波輻射性電機設備之干擾。

Russie/Kazakhstan/Biélorussie uniquement

Изготовитель: «Самсунг Электроникс Ко., Лтд.»
(Мэтан-донг) 129, Самсунг-ро, Енгтонг-гу, г. Сувон, Кёнги-до, Республика Корея

Импортер: ООО «Самсунг Электроникс Рус Компани»
Адрес: 125009, г. Москва, ул. Воздвиженка 10

Самсунг Электроникс Ко. Лтд
(Мэтан-донг) 129, Самсунг-ро, Енгтонг-гу, Сувон қ., Кёнги-до, Корея Республикасы

«САМСУНГ ЭЛЕКТРОНИКС КЗ ЭНД ЦЕНТРАЛ ЭЙЖА» ЖШС
Заңды мекен-жайы:Қазақстан Республикасы, Алматы қ., Әл-Фараби даңғылы, 36, 3,4-қабаттар

Allemagne uniquement

Das Gerät ist nicht für die Benutzung am Bildschirmarbeitsplatz gemäß BildscharbV vorgesehen.

Das Gerät kann der Bildschirmarbeitsverordnung unterliegen und in diesem Zusammenhang Abweichungen von an Bildschirmarbeitsplätze zu stellenden Anforderungen (Zeichengröße auf Bildschirmgerät und Tastatur) aufweisen. Es ist daher für Tätigkeiten nicht geeignet, bei denen Beschäftigte das Gerät für einen nicht unwesentlichen Teil ihrer normalen Arbeit mit Bildschirmarbeit benutzen.

Bei Aufstellung des Gerätes darauf achten, dass Blendungen durch in der Anzeige spiegelnde Lichtquellen vermieden werden.

Turquie uniquement

- Bu ürünün ortalama yaşam süresi 7 yıl, garanti suresi 2 yildir.

Thaïlande uniquement

Ce matériel de télécommunications est conforme aux exigences techniques de la NTC.

Canada uniquement

Cet appareil est conforme aux spécifications techniques en vigueur au Canada./ Le present materiel est conforme aux specifications techniques applicables d'Industrie Canada.

Le REN (Ringer Equivalence Number - Indice d'équivalence de la sonnerie) indique le nombre maximum d'appareils pouvant être branchés simultanément sur une interface téléphonique.Une interface peut comporter un nombre quelconque d'appareils, pourvu que la somme des REN des appareils soit inférieure ou égale à cinq./ L'indice d'equivalence de la sonnerie (IES) sert a indiquer le nombre maximal de terminaux qui peuvent etre raccordes a une interface telephonique.La terminaison d'une interface peut consister en une combinaison quelconque de dispositifs, à la seule condition que la somme d'indices d'équivalence de la sonnerie de tous les dispositifs n'excède pas cinq.

Marquage des télécopies

Le Telephone Consumer Protection Act de 1991 rend illégal l'utilisation par quiconque d'un ordinateur ou de tout autre appareil électronique pour envoyer des messages via un télécopieur, sans qu'ils ne stipulent clairement dans la marge haute ou basse de chaque page, ou sur la première page transmise les informations suivantes :

1. La date et l'heure de transmission
2. Le nom de l'entreprise, de l'entité commerciale ou du particulier qui envoie le message.
3. le numéro de téléphone de la machine émettrice, de l'entreprise, de l'entité commerciale ou du particulier.

Informations légales

L'opérateur téléphonique peut modifier ses équipements de communication, leur fonctionnement ou certaines procédures lorsqu'il l'estime nécessaire dans la limite du raisonnable et tant que cela n'est pas en contradiction avec l'alinéa 68 de la réglementation FCC. Si, pour un client, il est logique de penser que de telles modifications risquent d'entraîner l'incompatibilité de certains de ses terminaux avec les équipements de communication de l'opérateur, de rendre nécessaire leur modification ou leur altération, ou d'avoir des conséquences matérielles quelconques sur leur utilisation ou leurs performances, ce client est en droit d'en être informé par écrit de façon adéquate, afin de lui permettre de prendre les mesures visant à une utilisation ininterrompue des terminaux en question

Indice REN

Le Ringer Equivalence Number et le numéro d'enregistrement FCC de cet appareil se trouvent sur l'étiquette placée dessous ou derrière la machine.Dans certains cas, vous pouvez être amené à fournir ces numéros à l'opérateur télécom.

L'indice REN indique la charge électrique placée sur la ligne téléphonique. Il permet de déterminer les éventuelles surcharges.L'installation de plusieurs types d'équipement sur la même ligne téléphonique peut causer des problèmes pour les appels téléphoniques entrants et sortants, en particulier la sonnerie en cas d'appel.Pour un service optimal de l'opérateur télécom, la somme des indices REN de tous ces équipements doit être inférieure à cinq.Dans certains cas, la somme de cinq équipements peut ne pas permettre l'utilisation de la ligne.Si l'un de vos équipements téléphoniques ne fonctionne pas correctement, débranchez-le immédiatement de la ligne téléphonique car il peut endommager le réseau téléphonique.

L'équipement est conforme à la Partie 68 des règles de la FCC et aux exigences adoptées par l'ACTA.La partie arrière de cet équipement présente une étiquette mentionnant, entre autres, l'identifiant du produit au format américain : AAAEQ##TXXXX.En cas de besoin, vous devez indiquer ce numéro à l'opérateur télécom.

Informations légales

La réglementation FCC indique que les changements ou modifications de cet équipement qui n'auraient pas pu être expressément approuvés par le fabricant peuvent priver l'utilisateur du droit de l'utiliser.Si un terminal endommage le réseau téléphonique, l'opérateur télécom doit prévenir le client que le service risque d'être interrompu.Toutefois, lorsqu'il n'est pas possible de donner un préavis, l'opérateur peut interrompre temporairement le service s'il :

a Prévient rapidement le client.

b Donne au client la possibilité de remédier au problème d'équipement.

c Informe le client de son droit à porter plainte auprès de la commission fédérale de la communication conformément aux procédures définies dans la sous-partie E de l'alinéa 68 de la réglementation FCC.

Vous devez aussi savoir que :

- Votre télécopieur Samsung n'est pas conçu pour être connecté à un système PBX (autocommutateur privé) numérique.
- Si vous envisagez d'utiliser un modem d'ordinateur ou de télécopieur sur la même ligne téléphonique que votre télécopieur, tous les appareils peuvent présenter des problèmes de transmission et de réception.À part un téléphone, il est recommandé de ne pas installer d'autre appareil sur la même ligne que le télécopieur.
- Si la foudre affecte souvent une région ou que les surtensions y sont fréquentes, il est recommandé d'installer des parasurtenseurs pour les lignes électrique et téléphonique.Vous pouvez les acheter auprès de votre revendeur ou dans des magasins spécialisés dans la téléphonie ou l'électronique.
- Avant de programmer les numéros d'urgence et/ou de les tester, prévenez le régulateur de ces services en l'appelant sur un numéro autre que les numéros d'urgence.Il vous donnera des instructions sur la façon de tester le numéro d'urgence.
- Cet appareil ne peut pas être utilisé avec les services payants ou sur des lignes partagées.
- Ce téléphone dispose de couplage magnétique avec les appareils de correction auditive.

Vous pouvez connecter cet appareil au réseau téléphonique en toute sécurité à l'aide d'une prise modulaire standard de type USOC RJ-11C.

Remplacement de la prise (Royaume-Uni uniquement)

Important

Les fils électriques de cet appareil sont équipés d'une fiche électrique standard de 13 A (BS 1363) et d'un fusible de 13 A.Lorsque vous changez ou examinez le fusible, vous devez replacer le fusible de 13 A approprié.Vous devez ensuite replacer le capuchon du fusible.Si vous avez perdu le capuchon du fusible, n'utilisez pas la prise avant d'avoir replacé un autre capuchon.

Prenez contact avec le détaillant qui vous a vendu l'appareil.

La fiche électrique la plus utilisée au Royaume-Uni est la prise de 13 A.Cependant, certains bâtiments (particulièrement les plus anciens) ne disposent pas de prises de courant de 13 A.Vous devez alors vous procurer un adaptateur approprié.Ne retirez pas la fiche moulée d'origine.

Si la fiche monocoque est sectionnée, débarrassez-vous en immédiatement. Il n'est pas possible de la réparer et vous risqueriez de recevoir une décharge électrique si vous la branchiez dans une prise.

Avertissement important:

Cet appareil doit être mis à la terre.

Le code de couleurs suivant est appliqué aux fils des branchements électriques:

- **Vert et Jaune:** Terre
- **Bleu:** Neutre
- **Brun:** Phase

Si les fils de votre système électrique ne correspondent pas aux couleurs indiquées sur la fiche, procédez comme suit:

Connectez le fil vert et jaune à la broche portant la lettre « E », le symbole de mise à la terre, la couleur verte ou les couleurs jaune et verte.

Connectez le fil bleu à la broche signalée par la lettre « N » (neutre) ou par la couleur noire.

Connectez le fil marron à la broche signalée par la lettre « L » ou par la couleur rouge.

Un fusible de 13 A doit être présent dans la fiche, dans l'adaptateur ou sur le tableau électrique.

Informations légales

Déclaration de conformité (pays de la CE)

Approbations et certifications

Par la présente, Samsung Electronics déclare que cette [X322x/ X328x series, K325x/ K330x series] est conforme aux principales exigences et autres dispositions connexes de la Directive R&TTE 1999/5/EC.

La déclaration de conformité est consultable à l'adresse **www.samsung.com**, allez dans Assistance > Téléchargements et saisissez le nom de votre imprimante multifonction (MFP) pour rechercher l'EuDoC.

01.01.1995: directive 2006/95/EC du Conseil de l'UE, harmonisation des lois des États membres relatives aux équipements basse tension.

01.01.1996: directive 2004/108/EC du Conseil de l'UE, harmonisation des lois des États membres relatives à la compatibilité électromagnétique.

09.03.1999: directive 1999/5/EC relative à la conformité des équipements radios et des terminaux de télécommunications.Vous pouvez vous procurer le texte complet de la déclaration, décrivant en détail ces différentes directives et les normes correspondantes, auprès de votre distributeur Samsung Electronics Co., Ltd.

Certification EC

Certification conforme à la directive 1999/5/EC relative aux équipements radios et aux terminaux de télécommunications (FAX)

Cet appareil Samsung a été auto-certifié par Samsung pour une connexion à un terminal unique pan-européenne au réseau téléphonique commuté public réseau téléphonique public (RTCP) analogique, conformément à la directive 1999/5/EC.Cet appareil a été conçu pour fonctionner avec les RTCP nationaux et les PBX des pays européens :

si vous rencontrez des problèmes, contactez tout d'abord le laboratoire qualité européen de Samsung Electronics Co., Ltd.

Cet appareil a été testé pour s'assurer de sa conformité avec la norme TBR21.Pour aider à l'utilisation d'un terminal conforme à cette norme, le European Telecommunication Standards Institute (ETSI) a publié un document consultatif (EG 201 121) qui contient des notes et des exigences supplémentaires pour assurer la compatibilité du réseau avec les terminaux utilisant la norme TBR21.L'appareil a été conçu en suivant toutes les notes consultatives pertinentes de ce document et il est parfaitement conforme avec ces dernières.

Informations légales

Approbation européenne relative aux équipements radioélectriques (pour les produits comportant des équipements radio homologués par l'UE)

Cette imprimante est susceptible de comporter des équipements à radiofréquences basse puissance (pour les communications sans fil) fonctionnant dans la bande des 2,4/5 GHz et destinés à un usage personnel ou professionnel.Cette section est applicable uniquement en présence de ces appareils.Reportez-vous à l'étiquette des spécifications techniques pour vérifier la présence de tels équipements sans fil.

CE

Les équipements sans fil dont dispose votre imprimante peuvent être utilisés dans l'Union Européenne et les pays associés si la marque CE accompagnée d'un numéro d'enregistrement délivré par l'organisme compétent et un symbole d'avertissement figurent sur l'étiquette des spécifications techniques.

La puissance d'émission du ou des périphériques sans fil éventuellement intégrés à votre imprimante est largement inférieure aux limites d'exposition aux champs RF définies par la directive R&TTE de la Commission européenne.

États européens ayant obtenu l'approbation pour la technologie sans-fil:

Membres de l'Union européenne

Pays européens ayant émis des restrictions:

EU

En France, cet équipement ne peut être utilisé qu'à l'intérieur.

Pays de l'AELE et de l'EEE

Pas de limitations à l'heure actuelle

Règles de conformité

Conseils relatifs à l'utilisation d'équipements sans fil

Votre imprimante est susceptible de comporter des équipements à radiofréquences basse puissance (pour les communications sans fil) fonctionnant dans la bande des 2,4 GHz et destinés aux réseaux locaux radioélectriques.La section ci-dessous donne un aperçu général des éléments à prendre en considération lors de l'utilisation d'équipements sans fil.

Informations légales

Les limitations supplémentaires, les avertissements et les mesures de précaution spécifiques à certains pays sont indiquées dans les sections de ces pays (ou les sections de leur groupe de pays).Les périphériques sans fil de votre système sont homologués uniquement pour être utilisés dans les pays identifiés par la marque d'homologation pour les fréquences radio sur l'étiquette d'évaluation du système.Si le pays dans lequel vous allez utiliser le périphérique sans fil n'est pas répertorié, contactez l'agence d'homologation des fréquences radio la plus proche pour satisfaire aux normes imposées.Les appareils sans fil font l'objet d'une réglementation stricte, et leur utilisation peut ne pas être autorisée.

La puissance d'émission du ou des périphériques sans fil éventuellement intégrés à votre imprimante est largement inférieure aux limites actuelles d'exposition aux champs RF.Les équipements sans fil (susceptibles de figurer dans votre imprimante) émettant beaucoup moins d'énergie que ce que les normes et les recommandations en matière de sécurité n'exigent, le fabricant estime que ces équipements ne présentent aucun danger pour l'utilisateur.Quel que soit le niveau de puissance, il convient d'éviter au maximum les contacts humains pendant l'utilisation normale de l'appareil.

Il est conseillé de conserver un écart minimal de 20 cm entre l'équipement sans fil et l'utilisateur (membres non inclus).Cette distance de 20 cm doit être respectée lorsque l'équipement sans fil est sous tension et émet.

Cet émetteur ne doit pas être installé ou utilisé conjointement avec tout autre type d'antenne ou d'émetteur.

Dans certains cas, les équipements sans fil font l'objet de restrictions.Des exemples de restrictions fréquentes sont indiqués ci-dessous:

Les communications sans fil par fréquence radio peuvent créer des interférences avec les équipement des avions commerciaux.Actuellement, les règlements en vigueur dans les compagnies aériennes imposent d'éteindre les équipements sans fil pendant les vols.Les périphériques de communication IEEE 802.11 (également connu sous le nom Ethernet sans fil) et Bluetooth sont des exemples de périphériques permettant la communication sans fil.

Dans les environnements où le risque d'interférences avec d'autres équipements ou services est néfaste ou considéré comme néfaste, l'utilisation d'appareils sans fil peut être limitée ou interdite.Parmi ces environnements, on compte notamment les aéroports, les hôpitaux et les lieux dont l'atmosphère est chargée d'oxygène ou de gaz inflammable.Lorsque vous vous trouvez dans un environnement où vous n'êtes pas sûr de pouvoir utiliser un appareil sans fil, demandez aux autorités compétentes l'autorisation d'allumer ou d'utiliser votre appareil sans fil.

Chaque pays a mis en place des restrictions différentes pour l'utilisation d'appareils sans fil.Étant donné que votre système est équipé d'un appareil sans fil, vérifiez avant votre départ auprès de l'autorité d'approbation des fréquences radio la plus proche s'il existe des restrictions d'utilisation pour les appareils sans fil dans le pays de destination.

Si votre système vous a été fourni avec un appareil sans fil intégré, n'utilisez pas cet appareil sans fil tant que tous les capots et protections ne sont pas installés, et que l'appareil n'est pas complètement assemblé.

Informations légales

Les appareils sans fil ne peuvent pas être réparés par l’utilisateur.Ne leur apportez aucune sorte de modification.Toute modification apportée à un appareil sans fil annule l’autorisation de l’utiliser.Contactez le fabricant pour toute modification.

Utilisez uniquement les pilotes autorisés pour le pays dans lequel l’appareil sera utilisé.Pour plus d’informations, reportez-vous au kit de restauration système du fabricant ou contactez le support technique du fabricant.

Copyright

© 2015 Samsung Electronics Co., Ltd. Tous droits réservés.

Le présent Mode d’emploi n’est fourni qu’à titre informatif.Toutes les informations communiquées ci-après sont susceptibles d’être modifiées sans préavis.

Samsung Electronics ne saurait être tenu responsable des dommages, directs ou indirects, consécutifs ou relatifs à l’utilisation de ce mode d’emploi.

- Samsung et le logo Samsung sont des marques commerciales de Samsung Electronics Co., Ltd.
- Microsoft, Windows XP Service Pack 3, Windows Vista, Windows 7, Windows 8 et Windows Server 2008 R2, Windows 10 et Windows Server 2016 sont des marques déposées ou des marques commerciales de Microsoft Corporation.
- Microsoft, Internet Explorer, Excel, Word, PowerPoint et Outlook des marques déposées ou des marques commerciales de Microsoft Corporation aux États-Unis et dans d'autres pays.
- Google, Picasa, Google Cloud Print, Google Docs, Android et Gmail sont des marques déposées ou des marques commerciales de Google Inc.
- iPad, iPhone, iPod touch, Mac et Mac OS sont des marques commerciales d'Apple Inc., déposées aux États-Unis et dans d'autres pays.
- AirPrint et le logo AirPrint logo sont des marques commerciales d'Apple Inc.
- Les autres noms de produit et de marque sont des marques commerciales de leurs propriétaires respectifs (sociétés ou organisations).

Code QR	Le logiciel inclus dans ce produit contient un logiciel open source.Vous pouvez vous procurer le code source complet correspondant pendant une période de trois ans suivant la dernière expédition de ce produit en envoyant un courrier électronique à mailto:oss.request@samsung.com. Il est également possible de se procurer le code source complet correspondant sur un support physique tel qu'un CD-ROM, en contrepartie d'un montant minimal. **L'URL suivante http://opensource.samsung.com/opensource/X3220_K3250_series/seq/0 vous conduit à la page de téléchargement du code source mis à disposition et aux informations de licence open source relatives à ce produit.**Cette offre est valable pour tous les bénéficiaires de cette information.

REV. 1.00

Contact SAMSUNG worldwide

If you have any comments or questions regarding Samsung products, contact the Samsung customer care center.

Country/Region	Customer Care Center	WebSite
ALGERIA	3004 (Toll Free)	www.samsung.com/n_africa/support
ANGOLA	917 267 864	www.samsung.com/support
ARGENTINE	0800-555-SAM(7267)	www.samsung.com/ar
ARMENIA	0-800-05-555	www.samsung.com/support
AUSTRALIA	1300 362 603	www.samsung.com/au/support
AUSTRIA	0800-SAMSUNG (0800-7267864)[Only for Premium HA] 0800-366661[Only for Dealers] 0810-112233	www.samsung.com/at/support
AZERBAIJAN	0-88-555-55-55	www.samsung.com/support
BAHRAIN	8000-GSAM (8000-4726)	www.samsung.com/ae/support (English) www.samsung.com/ae_ar/support (Arabic)

Country/Region	Customer Care Center	WebSite
BANGLADESH	0961-2300300 0800-0300300 (Toll free)	www.samsung.com/in/support
BELARUS	810-800-500-55-500	www.samsung.com/support
BELGIUM	02-201-24-18	www.samsung.com/be/support (Dutch) www.samsung.com/be_fr/support (French)
BOLIVIA	800-10-7260	www.samsung.com/cl/support
BOSNIA	055 233 999	www.samsung.com/support
BOTSWANA	8007260000	www.samsung.com/support
BRAZIL	0800-124-421 (Demais cidades e regiões) 4004-0000 (Capitais e grandes centros)	www.samsung.com/br/support
BULGARIA	0800 111 31 , Безплатна телефонна линия	www.samsung.com/bg/support
BURUNDI	200	www.samsung.com/support

Contact SAMSUNG worldwide

Country/Region	Customer Care Center	WebSite
CAMEROON	7095- 0077	www.samsung.com/africa_fr/support
CANADA	1-800-SAMSUNG (726-7864)	www.samsung.com/ca/support(English) www.samsung.com/ca_fr/support (French)
CHILE	800-SAMSUNG (726-7864) [HHP] 02-24828200	www.samsung.com/cl/support
CHINA	400-810-5858	www.samsung.com/cn/support
COLOMBIA	Bogotá en el 600 12 72Sin costo en todo el pais 01 8000 112 112Y desde tu celular #726	www.samsung.com/co
COSTA RICA	00-800-1-SAMSUNG (726-7864)	www.samsung.com/latin/support (Spanish) www.samsung.com/latin_en/support (English)
CROATIA	072 726 786	www.samsung.com/hr/support

Country/Region	Customer Care Center	WebSite
Cote D' Ivoire	8000 0077	www.samsung.com/africa_fr/support
CYPRUS	8009 4000 only from landline, toll free	www.samsung.com/gr/support
CZECH	800-SAMSUNG (800-726786)	www.samsung.com/cz/support
DENMARK	70 70 19 70	www.samsung.com/dk/support
DOMINICAN REPUBLIC	1-800-751-2676	www.samsung.com/latin/support (Spanish) www.samsung.com/latin_en/support (English)
DRC	499999	www.samsung.com/support
ECUADOR	1-800-SAMSUNG (72-6786)	www.samsung.com/latin/support (Spanish) www.samsung.com/latin_en/support(English)

Contact SAMSUNG worldwide

Country/Region	Customer Care Center	WebSite
EGYPT	08000-7267864 16580	www.samsung.com/eg/support
EIRE	0818 717100	www.samsung.com/ie/support
EL SALVADOR	8000-SAMSUNG (726-7864)	www.samsung.com/latin/support (Spanish) www.samsung.com/latin_en/support (English)
ESTONIA	800-7267	www.samsung.com/ee/support
FINLAND	030-6227 515	www.samsung.com/fi/support
FRANCE	01 48 63 00 00	www.samsung.com/fr/support

Country/Region	Customer Care Center	WebSite
GERMANY	0180 6 SAMSUNG bzw. 0180 6 7267864* (*0,20 €/Anruf aus dem dt. Festnetz, aus dem Mobilfunk max. 0,60 €/Anruf) [HHP] 0180 6 M SAMSUNG bzw. 0180 6 67267864* (*0,20 €/Anruf aus dem dt. Festnetz, aus dem Mobilfunk max. 0,60 €/Anruf)	www.samsung.com/de/support
GEORGIA	0-800-555-555	www.samsung.com/support
GHANA	0800-10077 0302-200077	www.samsung.com/africa_en/support
GREECE	80111-SAMSUNG (80111 726 7864) only from land line (+30) 210 6897691 from mobile and land line	www.samsung.com/gr/support

Contact SAMSUNG worldwide

Country/Region	Customer Care Center	WebSite
GUATEMALA	1-800-299-0033	www.samsung.com/latin/support (Spanish) www.samsung.com/latin_en/support (English)
HONDURAS	800-2791-9111	www.samsung.com/latin/support (Spanish) www.samsung.com/latin_en/support (English)
HONG KONG	3698 4698	www.samsung.com/hk/support (Chinese) www.samsung.com/hk_en/support (English)
HUNGARY	0680SAMSUNG (0680-726-786)0680PREMIUM (0680-773-648)	www.samsung.com/hu/support
INDIA	1800 3000 8282 - Toll Free1800 266 8282 - Toll Free	www.samsung.com/in/support
INDONESIA	021-56997777 08001128888	www.samsung.com/id/support

Country/Region	Customer Care Center	WebSite
IRAN	021-8255 [CE] 021-42132 [HHP]	www.samsung.com/iran/support
ITALIA	800-SAMSUNG (800.7267864)	www.samsung.com/it/support
JAMAICA	1-800-SAMSUNG (726-7864)	www.samsung.com/latin_en/support (English)
JAPAN	0120-363-905	www.samsung.com/jp/support
JORDAN	0800-22273 06 5777444	www.samsung.com/Levant
KAZAKHSTAN	8-10-800-500-55-500 (GSM: 7799, VIP care 7700)	www.samsung.com/kz_ru/support
KENYA	0800 545 545	www.samsung.com/support
KUWAIT	183-CALL (183-2255)	www.samsung.com/ae/support (English) www.samsung.com/ae_ar/support (Arabic)
KYRGYZSTAN	00-800-500-55-500 (GSM: 9977)	www.samsung.com/support

Contact SAMSUNG worldwide

Country/Region	Customer Care Center	WebSite
LATVIA	8000-7267	www.samsung.com/lv/support
LEBANON	961 1484 999	www.samsung.com/Levant
LITHUANIA	8-800-77777	www.samsung.com/lt/support
LUXEMBURG	261 03 710	www.samsung.com/be_fr/support
MACAU	0800 333	www.samsung.com/support
MACEDONIA	023 207 777	
MALAYSIA	1800-88-9999 603-77137477 (Overseas contact)	www.samsung.com/my/support
MAURITIUS	800 2550	www.samsung.com/support
MEXICO	01-800-SAMSUNG (726-7864)	www.samsung.com/mx/support
MOLDOVA	0-800-614-40	www.samsung.com/support
MONGOLIA	+7-495-363-17-00	www.samsung.com/support

Country/Region	Customer Care Center	WebSite
MONTENEGRO	020 405 888	www.samsung.com/support
MOROCCO	080 100 22 55	www.samsung.com/n_africa/support
MOZAMBIQUE	847267864 / 827267864	www.samsung.com/support
MYANMAR	+95-01-2399-888	www.samsung.com/support
NAMIBIA	08 197 267 864	www.samsung.com/support
NIGERIA	0800-726-7864	www.samsung.com/africa_en/support
NETHERLANDS	0900-SAMSUNG (0900-7267864) (€ 0,10/Min)	www.samsung.com/nl/support
NEW ZEALAND	0800 726 786	www.samsung.com/nz/support
NICARAGUA	001-800-5077267	www.samsung.com/latin/support(Spanish) www.samsung.com/latin_en/support (English)

Contact SAMSUNG worldwide

Country/Region	Customer Care Center	WebSite
NORWAY	815 56480	www.samsung.com/no/support
OMAN	800-SAMSUNG (800 - 726 7864)	www.samsung.com/ae/support (English) www.samsung.com/ae_ar/support (Arabic)
PAKISTAN	0800-Samsung (72678)	www.samsung.com/pk/support
PANAMA	800-0101	www.samsung.com/latin/support (Spanish) www.samsung.com/latin_en/support (English)
PARAGUAY	0800-11-SAMS(7267)	www.samsung.com/ar
PERU	0800-777-08	www.samsung.com/pe/support

Country/Region	Customer Care Center	WebSite
PHILIPPINES	1-800-10-726-7864 [PLDT Toll Free] 1-800-8-726-7864 [Globe Landline and Mobile] 02- 422-2111 [Standard Landline]	www.samsung.com/ph/support
POLAND	801-172-678* lub +48 22 607-93-33* Dedykowana infolinia do obsługi zapytań dotyczących telefonów komórkowych: 801-672-678* lub +48 22 607-93-33* * (koszt połączenia według taryfy operatora)	www.samsung.com/pl/support
PORTUGAL	808 20 7267	www.samsung.com/pt/support
PUERTO RICO	1-800-682-3180	www.samsung.com/latin/support (Spanish) www.samsung.com/latin_en/support (English)

Contact SAMSUNG worldwide

Country/Region	Customer Care Center	WebSite
QATAR	800-CALL (800-2255)	www.samsung.com/ae/support (English) www.samsung.com/ae_ar/support (Arabic)
REUNION	0262 50 88 80	www.samsung.com/support
RWANDA	9999	www.samsung.com/support
ROMANIA	*8000 (apel in retea) 08008-726-78-64 (08008-SAMSUNG) Apel GRATUIT	www.samsung.com/ro/support
RUSSIA	8-800-555-55-55 (VIP care 8-800-555-55-88)	www.samsung.com/ru/support
SAUDI ARABIA	800 247 3457 (800 24/7 HELP)	www.samsung.com/sa/home www.samsung.com/sa_en
SENEGAL	800-00-0077	www.samsung.com/africa_fr/support
SERBIA	011 321 6899	www.samsung.com/rs/support

Country/Region	Customer Care Center	WebSite
SINGAPORE	1800-SAMSUNG (726-7864)	www.samsung.com/sg/support
SLOVENIA	080 697 267 (brezplačna številka)	www.samsung.com/si
SLOVAKIA	0800 - SAMSUNG (0800-726 786)	www.samsung.com/sk/support
SOUTH AFRICA	0860 SAMSUNG (726 7864)	www.samsung.com/support
SPAIN	0034902172678[HHP] 0034902167267	www.samsung.com/es/support
SRI LANKA	0117540540 0115900000	www.samsung.com/support
SUDAN	1969	www.samsung.com/support
SWEDEN	0771 726 7864 (0771-SAMSUNG)	www.samsung.com/se/support
SWITZERLAND	0800 726 78 64 (0800-SAMSUNG)	www.samsung.com/ch/support (German) www.samsung.com/ch_fr/support (French)

Contact SAMSUNG worldwide

Country/Region	Customer Care Center	WebSite
SYRIA	18252273	www.samsung.com/Levant
TAJIKISTAN	8-10-800-500-55-500	www.samsung.com/support
TAIWAN	0800-329999	www.samsung.com/tw/support
TANZANIA	0800 755 755 0685 889 900	www.samsung.com/support
THAILAND	0-2689-3232, 1800-29-3232	www.samsung.com/th/support
TRINIDAD & TOBAGO	1-800-SAMSUNG (726-7864)	www.samsung.com/latin/support (Spanish) www.samsung.com/latin_en/support (English)
TURKEY	444 77 11	www.samsung.com/tr/support
TUNISIA	80-1000-12	www.samsung.com/n_africa/support

Country/Region	Customer Care Center	WebSite
U.A.E	800-SAMSUNG (800 -726 7864)	www.samsung.com/ae/support (English) www.samsung.com/ae_ar/support (Arabic)
UK	0330 SAMSUNG (7267864)	www.samsung.com/uk/support
U.S.A **-Consumer Electonics**	1-800-SAMSUNG (726-7864)	www.samsung.com/us/support
U.S.A **-(Mobile Phones)**	1-800-SAMSUNG (726-7864)	www.samsung.com/us/support
UGANDA	0800 300 300	www.samsung.com/support
UKRAINE	0-800-502-000	www.samsung.com/ua/support (Ukrainian) www.samsung.com/ua_ru/support (Russian)
URUGUAY	0800-SAMS(7267)	www.samsung.com/ar

Contact SAMSUNG worldwide

Country/Region	Customer Care Center	WebSite
UZBEKISTAN	00-800-500-55-500 (GSM: 7799)	www.samsung.com/support
VENEZUELA	0-800-SAMSUNG (726-7864)	www.samsung.com/ve/support
VIETNAM	1800 588 889	www.samsung.com/vn/support
ZAMBIA	0211 350370	www.samsung.com/support

Glossaire

Le glossaire suivant vous permet de vous familiariser avec le produit grâce à une définition des termes courants de l'impression ainsi que des termes mentionnés dans le présent guide de l'utilisateur.

802.11

802.11 est un ensemble de normes pour les communications par réseau local sans fil (WLAN), développé par le comité de normes IEEE LAN/MAN (IEEE 802).

802.11b/g/n

802.11b/g/n peut partager le même matériel et utiliser la bande 2.4 GHz.802.11b prend en charge une bande passante jusqu'à 11 Mbit/s, 802.11n prend en charge une bande passante jusqu'à 150 Mbits/s.Les périphériques 802.11b/g/n peuvent parfois souffrir d'interférences provenant de fours à micro-ondes, des téléphones sans-fil et des périphériques Bluetooth.

Point d'accès.

Un point d'accès ou point d'accès sans fil (AP ou WAP) est un périphérique qui relie les périphériques de communication sans fil ensemble sur des réseaux locaux sans fil (WLAN), et fait office d'émetteur et récepteur central des signaux radio du WLAN.

ADF

Un chargeur automatique de documents (ADF) est un module de numérisation pouvant charger automatiquement un document original afin de numériser une pile de documents en une seule tâche.

AppleTalk

Suite de protocoles réseau propriétaires développée par Apple, Inc.Cette suite de protocoles, intégrée aux premiers produits Mac (1984), est désormais tombée en désuétude au profit de la pile de protocoles réseau TCP/IP.

Profondeur de bit

Terme d'infographie désignant le nombre de bits représentant la couleur d'un pixel dans une image matricielle.Une profondeur de bit (ou de couleur) plus élevée permet d'obtenir une gamme de couleurs plus large.Plus le nombre de bits est élevé, plus le nombre de couleurs possibles est grand.Une couleur codée sur 1 bit est communément qualifiée de monochrome ou noir et blanc.

BMP

Format d'images matricielles utilisé par le sous-système graphique de Microsoft Windows (GDI) et, communément, comme format de fichiers image sur cette plate-forme.

Glossaire

BOOTP

Protocole d'amorçage.Protocole réseau permettant d'attribuer automatiquement une adresse IP à un client du réseau.Ceci s'effectue généralement dans le processus bootstrap d'ordinateurs ou de systèmes d'exploitation les exécutant.Les serveurs BOOTP attribuent l'adresse IP à chaque client à partir d'un ensemble d'adresses.Le protocole BOOTP permet aux postes de travail qui ne disposent pas de disque dur d'obtenir une adresse IP avant d'amorcer un système d'exploitation.

CCD

Le capteur à transfert de charge (CCD) est un élément matériel permettant de numériser un document.Un dispositif de verrouillage des capteurs CCD est également utilisé pour maintenir le module CCD afin d'empêcher tout dommage pendant le transport.

Assemblage

Méthode d'impression de documents comportant plusieurs exemplaires en différents jeux de tirages.Lorsque le tri est sélectionné, le périphérique imprime un jeu dans son intégralité avant d'imprimer d'autres exemplaires.

Panneau de commande

Le panneau de commande est une zone plane, généralement verticale, sur laquelle s'affichent les outils de commande et de surveillance.Il se trouve généralement à l'avant de l'appareil.

Couverture

Terme d'impression correspondant à une mesure de l'utilisation du toner.Par exemple, une couverture de 5 % signifie qu'une feuille de papier au format A4 comporte environ 5 % d'image ou de texte.Si le papier ou l'original comporte des images complexes ou une grande quantité de texte, la couverture sera supérieure à 5 % et l'utilisation du toner sera équivalente à cette couverture.

CSV

Valeurs séparées par des virgules (CSV).Format de fichier utilisé pour échanger des données entre des applications différentes.Ce format de fichier, utilisable sous Microsoft Excel, est devenu une norme de facto, même sous les environnements autres que Microsoft.

DSDF

Un chargeur de documents à numérisation recto-verso (DSDF) est un module de numérisation pouvant charger automatiquement un document original puis le retourner, afin de numériser des documents recto-verso.

Par défaut

Valeur ou paramètre appliqué en sortie d'usine ou lorsque l'appareil a été réinitialisé.

DHCP

Un protocole de configuration dynamique de l'hôte (DHCP) est un protocole réseau client-serveur.Un serveur DHCP fournit des paramètres de configuration spécifiques à l'hôte client DHCP demandant, généralement, des informations requises par l'hôte client pour participer à un réseau IP.Le protocole DHCP permet également l'attribution d'adresses IP aux hôtes client.

DIMM

Le module mémoire double en ligne (DIMM) est une carte électronique qui contient de la mémoire.Une carte DIMM stocke toutes les données de l'appareil, par exemple les données d'impression ou les données de télécopie reçues.

DLNA

Le Digital Living Network Alliance (DLNA) est une norme qui permet aux appareils d'un réseau domestique de partager des informations entre eux à travers tout le réseau.

DNS

Le serveur de nom de domaine (DNS) est un système qui stocke des informations associées au nom de domaine dans une base de données répartie sur des réseaux, comme Internet.

Imprimante matricielle

Type d'imprimante dont la tête d'impression balaie la page de part et d'autre, puis transfère l'encre en frappant un ruban encreur ; ce principe de fonctionnement est analogue à celui d'une machine à écrire.

DPI

Unité de mesure de la résolution de numérisation et d'impression.De manière générale, une forte valeur de PPP se traduit par une plus grande résolution, des détails d'image plus fins et un volume de fichier plus élevé.

DRPD

Détection sélective de tonalité d'appel.Le service téléphonique de sonnerie distincte permet à un utilisateur de se servir d'une seule ligne téléphonique pour répondre à différents numéros de téléphone.

Recto verso

Fonctionnalité permettant un retournement automatique d'une feuille de papier afin d'imprimer (ou de numériser) sur les deux faces du papier.Une imprimante équipée d'un module Recto/Verso peut imprimer sur les deux côtés du papier en un seul cycle d'impression.

Glossaire

Capacité de traitement

Quantité de pages n’affectant pas les performances de l’imprimante sur un mois.Généralement, l’imprimante a une durée de vie limitée par exemple au nombre de pages par an.Cette durée de vie correspond à la capacité moyenne d’impression, qui couvre généralement la période de garantie.Par exemple, si la capacité de traitement est 48 000 pages par mois en supposant 20 jours de travail, une imprimante est limitée à 2 400 pages par jour.

ECM

Le mode de correction d’erreur (ECM) est un mode de transmission facultatif intégré aux télécopieurs de classe 1 ou aux modems de télécopie.Ce mode détecte et corrige automatiquement toute erreur de transmission de télécopie provoquée par du bruit sur la ligne téléphonique.

Émulation

Procédé permettant de reproduire le fonctionnement d’un appareil sur un autre.

Un émulateur réplique les fonctions d’un système sur un système différent de telle façon que le second fonctionne exactement comme le premier.L’émulation consiste à reproduire rigoureusement le comportement externe, ce qui la différencie de la simulation, qui renvoie à la simulation du modèle abstrait d’un système en prenant en considération le fonctionnement interne.

Ethernet

Technologie de réseau informatique reposant sur des trames, pour des réseaux locaux (LAN).Il définit le câblage et la transmission de signaux de la couche physique, et les formats de trame et les protocoles pour la couche de contrôle d’accès au support (MAC)/couche liaison de données du modèle OSI.Ethernet est principalement standardisé en IEEE 802.3.C’est devenu la technologie de réseau local la plus répandue depuis les années 1990 jusqu’aujourd’hui.

EtherTalk

Suite de protocoles réseau développée par Apple Computer.Cette suite de protocoles, intégrée aux premiers produits Macintosh (1984), est désormais tombée en désuétude au profit de la pile de protocoles réseau TCP/IP.

FDI

L’interface pour périphérique étranger (FDI) est une carte installée à l’intérieur de l’appareil afin de permettre l’installation d’un périphérique tiers comme un monnayeur ou un lecteur de cartes.Vous pourrez ainsi activer un service d’impression payant sur votre appareil.

FTP

Un protocole de transfert de fichiers (FTP) est un protocole très répandu d'échange de fichiers sur tout réseau prenant en charge les protocoles TCP/IP (Internet ou Intranet).

Unité de chauffe

Pièce de l'imprimante laser qui fixe le toner sur le support d'impression.Cette unité est constituée d'un rouleau thermique et d'un rouleau presseur.Une fois le toner transféré sur le papier, l'unité de chauffe applique la chaleur et la pression requises pour que le toner adhère de manière permanente sur le papier; c'est la raison pour laquelle le papier est chaud en sortant de l'imprimante laser.

Passerelle

Connexion entre des réseaux informatiques ou entre un réseau informatique et une ligne téléphonique.Celle-ci est très répandue, puisqu'il s'agit d'un ordinateur ou d'un réseau qui autorise l'accès à un autre ordinateur ou réseau.

Niveaux de gris

Nuances de gris représentant les parties claires et foncées d'une image lorsque les images couleur sont converties en niveau de gris; les couleurs sont représentées par différents niveaux de gris.

Demi-teinte

Type d'image simulant des niveaux de gris en variant le nombre de points.Les zones très riches en couleur se composent d'un grand nombre de points, tandis que les zones plus claires se composent d'un moins grand nombre de points.

Périphérique de stockage de masse (HDD, disque dur)

Le périphérique de stockage de masse (HDD, disque dur), couramment appelé disque dur, est un périphérique de stockage non volatil qui enregistre des données codées numériquement sur des plateaux en rotation rapide recouverts d'une surface magnétique.

IEEE

L'IEEE (IEEE) est une organisation professionnelle internationale à but non lucratif dédiée à l'avancée des technologies liées à l'électricité.

IEEE 1284

Norme relative au port parallèle1284 mise au point par l'IEEE (Institute of Electrical and Electronics Engineers).Le terme « 1284-B » renvoie à un type de fiche spécifique pour câbles parallèles se connectant au périphérique (par exemple, une imprimante).

Intranet

Réseau privé qui utilise des protocoles Internet, une connectivité réseau et éventuellement le système public de télécommunications pour partager de manière sécurisée une partie des informations ou opérations d'une organisation avec ses employés.Parfois, le terme désigne seulement le service le plus visible, le site Web interne.

Adresse IP

Une adresse de protocole Internet (adresse IP) est un nombre unique permettant d'identifier les périphériques d'un réseau IP afin qu'ils échangent des données.

IPM

Unité de mesure de la vitesse d'une imprimante.Le nombre d'images par minute indique le nombre de feuilles recto que l'imprimante peut terminer en une minute.

IPP

Le protocole d'impression Internet (IPP) est un protocole normalisé permettant l'impression ainsi que la gestion notamment des tâches d'impression, des formats de supports ou encore de la résolution.Le protocole IPP peut être utilisé en local ou via Internet pour des centaines d'imprimantes et prend en charge le contrôle d'accès et l'authentification, ce qui en fait une technologie d'impression plus fiable et plus sécurisée que ses prédécesseurs.

IPX/SPX

IPX/SPX est l'acronyme de Internet protocole d'échange de paquets entre réseaux/protocole d'échange de paquets séquentiels.Ce sont des protocoles réseaux utilisés par les systèmes d'exploitation Novell NetWare.Les protocoles IPX et SPX offrent des services de connexion similaires à TCP/IP. Le protocole IPX est comparable au protocole IP; et SPX, au protocole TCP.IPX/SPX ont été conçus initialement pour les réseaux locaux (LAN). À ce titre, ils sont des protocoles très performants pour cet usage (généralement, les performances dépassent celles des protocoles TCP/IP sur un réseau local).

ISO

L'organisme international de normalisation (ISO) est composé de représentants d'institutions de normalisation nationales.Il définit des normes commerciales et industrielles à l'échelle mondiale.

Glossaire

ITU-T

L'union internationale des télécommunications est un organisme international de normalisation et de régulation des télécommunications et des transmissions hertziennes internationales.Ses missions principales incluent la normalisation et l'attribution de bandes de fréquences hertziennes, et la gestion de l'interconnexion entre les différents pays afin de permettre les appels internationaux.Le -t de ITU-T renvoie à télécommunication.

Mire ITU-T N° 1

Mire de test normalisée, publiée par l'ITU-T, pour les transmissions de télécopies.

JBIG

Norme de compression d'image sans pertes de précision ou de qualité, développée pour la compression des images binaires, notamment des télécopies, mais aussi pour d'autres images.

JPEG

Le groupe mixte d'experts en photographie (JPEG) est un format de compression avec pertes utilisée pour les photographies.Ce format est utilisé pour le stockage et la transmission de photographies sur Internet.

LDAP

Le protocole d'accès à l'annuaire léger (LDAP) est un protocole réseau d'interrogation et de modification des services d'annuaire sur TCP/IP.

voyant

Semi-conducteur qui indique l'état de l'appareil.

Adresse Mac

Le contrôle d'accès au support (MAC) est un identifiant unique associé à une carte réseau.Une adresse MAC est un identifiant unique codé sur 48 bits, généralement représenté par 12 caractères hexadécimaux groupés par paires (par exemple, 00-00-0c-34-11-4e).Cette adresse est généralement programmée dans la mémoire morte de la carte réseau par le constructeur et facilite la détection des machines locales par les routeurs sur des réseaux de grandes dimensions.

MFP

Le périphérique multifonction (MFP) est un équipement bureautique doté des fonctionnalités suivantes : impression, télécopie, scanner, etc.

MH

MH (Modified Huffman) est une méthode de compression pour diminuer la quantité de données à transmettre entre les télécopieurs pour transférer l'image recommandée par l'ITU-T T.4.MH est un schéma de codage de longueur d'exécution basé sur un livre de codes, optimisé pour compresser efficacement l'espace blanc.Dans la mesure où la plupart des télécopies sont constituées d'espaces blancs, ce procédé réduit les temps de transmission de la plupart des télécopies.

MMR

Le Modified Modified READ est un algorithme de compression recommandé par l'ITU-T T.6.

Modem

Appareil permettant de moduler le signal d'une porteuse afin d'encoder des données numériques et de démoduler un tel signal afin de décoder des données transmises.

MR

Le MR (Modified Read) est un algorithme de compression recommandé par l'ITU-T T.4.MR code la première ligne numérisée à l'aide de MH.La ligne suivante est comparée à la première ; ensuite, les différences sont établies puis encodées et transmises.

NetWare

Système d'exploitation réseau développé par Novell, Inc. À l'origine, il utilisait le multitâche coopératif pour exécuter plusieurs services sur un micro-ordinateur et les protocoles réseau reposaient sur la pile XNS de Xerox.Aujourd'hui, NetWare prend en charge aussi bien TCP/IP que IPX/SPX.

OPC

Dispositif créant une image virtuelle pour l'impression à l'aide d'un faisceau laser émis par l'imprimante laser; il est généralement de couleur verte ou rouille et de forme cylindrique.

Avec le temps, une unité d'imagerie comprenant un tambour use la surface de ce dernier lorsqu'elle est utilisée dans l'imprimante et elle doit être remplacée de manière appropriée puisqu'elle est usée suite au contact avec la brosse de développement de la cartouche, le dispositif de nettoyage et le papier.

Originaux

Premier exemplaire d'un document comme une photographie ou du texte, qui est copié, reproduit ou traduit afin de produire d'autres exemplaires, mais qui n'est pas issu d'un autre document.

OSI

L'interconnexion de systèmes ouverts (OSI) est un modèle de transmission des données développé par l'Organisation internationale de normalisation (ISO).Le modèle OSI définit une méthode standard et modulaire de conception des réseaux qui divise l'ensemble des fonctions complexes nécessaires en des couches fonctionnelles, autonomes et administrables.Les couches sont, de haut en bas, les suivantes : application, présentation, session, transport, réseau, liaison de données et physique.

Autocommutateur

Équipement de commutation téléphonique automatique destiné aux entreprises privées.

Pcl

Le langage de commande d'imprimante (PCL) est un langage de description de page (LDP), devenu une norme de l'industrie, développé par HP comme protocole d'impression.Développé à l'origine pour les imprimantes à jet d'encre, PCL a été appliqué aux imprimantes thermiques, matricielles et aux imprimantes laser.

PDF

Le format PDF (PDF) est un format de fichier propriétaire développé par Adobe Systems pour représenter les documents bidimensionnels dans un format indépendant du périphérique ou de la résolution.

PostScript

PS (PostScript) est un langage de description de page et de programmation utilisé principalement dans les domaines de la publication électronique et assistée par ordinateur.Il est exécuté dans un interpréteur pour générer une image.

Pilote d'impression

Programme utilisé pour transmettre des commandes et des données de l'ordinateur vers l'imprimante.

Support d'impression

Support tel qu'une feuille, une enveloppe, une étiquette et un transparent pouvant être utilisé dans une imprimante, un scanner, un télécopieur ou un copieur.

PPM

Unité de mesure permettant de déterminer la cadence d'une imprimante, c'est-à-dire le nombre de pages pouvant être produites par l'imprimante en une minute.

Fichier PRN

Interface du pilote d'un périphérique permettant au logiciel d'interagir avec le pilote du périphérique en utilisant des appels de système d'entrée/sortie standard, simplifiant ainsi de nombreuses tâches.

Protocole

Convention ou norme qui contrôle ou permet la connexion, la communication, et le transfert de données entre deux points terminaux de calcul.

PS

Voir PostScript.

PSTN

Réseau des réseaux téléphoniques à commutation de circuits internationaux généralement acheminé, sur les sites industriels, via le standard téléphonique.

RADIUS

RADIUS (Remote Authentication Dial In User Service) est un protocole d'authentification et de comptabilité pour un utilisateur distant.RADIUS permet une gestion centralisée des données d'authentification comme les noms d'utilisateur et les mots de passe à l'aide d'un concept AAA (authentification, autorisation, et comptabilité) pour gérer l'accès au réseau.

Résolution

Précision d'une image, mesurée en points par pouce.Plus le nombre de ppp est élevé, plus la résolution est élevée.

SMB

Le bloc de message serveur (SMB) est un protocole réseau dédié principalement au partage de fichiers, aux imprimantes, aux ports série et à divers échanges entre les nœuds d'un réseau.Ce protocole permet également un système de communication interprocessus authentifié.

SMTP

Le protocole simple de transfert de courrier (SMTP) est une norme de transmission de messages sur Internet.Le protocole SMTP, reposant sur du texte, est relativement simple. Un ou plusieurs destinataires du message sont définis, puis le texte du message est transféré.Il s'agit d'un protocole client-serveur permettant à un client de transmettre des messages électroniques au serveur.

SSID

L’identifiant d’ensemble de services (SSID) est un nom d’un réseau local sans fil (WLAN).Tous les périphériques sans fil d’un WLAN utilisent le même SSID pour communiquer les uns avec les autres.Les SSID respectent la casse et ont une longueur maximale de 32 caractères.

Masque de sous-réseau

Code utilisé conjointement à l’adresse réseau permettant de déterminer la partie de l’adresse correspondant à l’adresse réseau et la partie de l’adresse correspondant à l’adresse de l’hôte.

TCP/IP

Le protocole de contrôle de transmission (TCP) et le protocole Internet (IP) sont un ensemble de protocoles de communication implémentant la pile de protocoles sur laquelle fonctionnent Internet et la plupart des réseaux commerciaux.

TCR

Le rapport de confirmation de transmission (TCR) est un journal fournissant des informations sur chaque transmission, telles que l’état de la tâche, le résultat de la transmission et le nombre de pages envoyées.L’impression de ce journal peut être paramétrée pour être effectuée après chaque tâche ou bien après chaque échec de transmission.

TIFF

Format d’image matricielle à résolution variable.De manière générale, le format TIFF correspond aux données image provenant d’un scanner.Les images TIFF utilisent des balises et des mots-clés définissant les caractéristiques de l’image incluse au fichier.Ce format flexible et multi-plateforme peut être utilisé pour des images créées sous différentes applications de traitement d’images.

Cartouche de toner

Sorte de bouteille ou de récipient se trouvant dans un appareil comme une imprimante et contenant du toner.Le toner est une poudre utilisée dans les imprimantes laser et les photocopieurs qui forme le texte et les images sur le papier imprimé.Le toner est fondu en utilisant la combinaison chaleur/pression de l’unité de chauffe et se fixe dans les fibres du papier.

TWAIN

Norme de l’industrie relative aux scanners et aux logiciels.En utilisant un scanner compatible TWAIN avec un programme compatible TWAIN, une tâche de numérisation peut être lancée depuis ce programme.Il s'agit d'une capture d’image API pour systèmes d’exploitation Microsoft Windows et Apple Macintosh.

Glossaire

Chemin UNC

La convention de nommage uniforme (UNC) est une méthode standard permettant d'accéder à des ressources partagées sous Windows NT ainsi que sous d'autres produits Microsoft.Le format d'un chemin UNC est:\\<nomduserveur>\<nomdepartage>\<répertoire supplémentaire>

URL

Le localisateur uniforme de ressource (URL) est l'adresse globale des documents et des ressources sur Internet.La première partie de l'adresse indique le protocole utilisé, la seconde partie spécifie l'adresse IP ou le nom de domaine correspondant à l'emplacement de la ressource.

USB

Le bus série universel (USB) est une norme développée par USB Implementers Forum, Inc. pour connecter les ordinateurs et les périphériques.Contrairement au port parallèle, le port USB est conçu pour permettre de connecter un seul ordinateur à plusieurs périphériques.

Filigrane

Image reconnaissable ou motif plus clair sur le papier, visible par transparence.Les filigranes ont été initialement introduits à Bologne, en Italie, en 1282. Ils ont été utilisés par les fabricants de papier afin d'identifier leurs produits, sur les timbres, les billets de banque et autres documents officiels afin d'empêcher la contrefaçon.

WEP

WEP (Wired Equivalent Privacy) est un protocole de sécurité spécifié dans l'IEEE 802.11 pour fournir le même niveau de sécurité que celui d'un réseau local câblé.WEP procure la sécurité en chiffrant les données hertziennes afin de les protéger lorsqu'elles sont transmises d'un point final à un autre.

WIA

Architecture graphique lancée initialement sous Windows Me et Windows XP.Une tâche de numérisation peut être lancée à partir de ces systèmes d'exploitation à l'aide d'un scanner compatible WIA.

WPA

L'accès protégé Wi-Fi (WPA) est une classe de systèmes pour sécuriser les réseaux d'ordinateurs sans fil (Wi-Fi), qui a été créée pour améliorer les fonctionnalités de sécurité de WEP.

WPA-PSK

L'accès protégé Wi-Fi avec clé pré-partagée (WPA Pre-Shared Key) est un mode spécial de WPA pour les petites entreprises ou les utilisateurs personnels.Une clé partagée, ou un mot de passe, est configuré dans le point d'accès sans fil (WAP) et n'importe quels portables ou périphériques de bureau sans fil.WPA-PSK génère une clé unique pour chaque session entre un client sans fil et le WAP associé pour une sécurité plus évoluée.

WPS

Le paramétrage protégé Wi-Fi (WPS) est un standard permettant de créer un réseau local sans fil.Si votre point d’accès sans fil prend en charge le WPS, vous pouvez configurer la connexion du réseau sans fil facilement sans avoir à utiliser un ordinateur.

XPS

La spécification papier XML (XPS) est une spécification de langage de description de page (PDL) et un nouveau format de document, développé par Microsoft, qui présente les avantages du document portable et du document électronique.Il s’agit d’un format de document vectoriel indépendant du périphérique, basé sur XML et sur un nouveau chemin d’impression.

Index

A

accessoires
- commande 340
- installation 358

affichage
- AdresseIP 50
- numéro de télécopie 295

affiche impression 120
agrafage 291
AirPrint 251
AnyWeb Print 318
application
- installation 289

assistant de numérisation 193
authentification
- connexion 281, 311

autorité 315

B

Bac
- chargement de papier dans le bac polyvalent 92
- commande dun bac optionnel 341
- modification du format du bac 86
- réglage de la largeur et de la longueur 86
- réglage du type et du format de papier 101

bac optionnel
- chargement du papier 86
- commande 341

bac polyvalent
- chargement 92
- conseils dutilisation 92
- utilisation de support spécial 96

bourrage
- astuces pour éviter les bourrages papier 383
- dégager le papier 384

bouton darrêt 24
brochures 120

C

Câble USB
- installation du pilote 39
- réinstallation du pilote 44

caractéristiques techniques 454
- support dimpression 456

carnet adresses 298, 312
- groupe 312
- individuel 312
- paramètres 298
- SyncThru Web Service 225

cartouche de toner
- autonomie estimée 344
- instructions de manipulation 343
- nonSamsung et rechargées 343
- remplacement de l'unité d'imagerie 351
- remplacement du récupérateur de toner usagé 355
- stockage 343

certificat 314
chargement
- dans le chargeur de documents 82
- originaux sur la vitre dexposition 81
- papier dans le bac 1 86
- papier dans le bac papier polyvalent 92
- support spécial 96

chargeur de documents 82
clavier
- présentation du clavier 37

comptabilité 315
configuration de lappareil 281
configuration dun carnet dadresses

Index

à partir dun panneau de commande 220
configuration requise
SyncThruTM Web Service 310
connexion 281, 311
câble de limprimante 26
consommables
autonomie estimée de la cartouche de toner 344
stockage 380
suivi de la durée de vie des consommables 361
contrôle daccès utilisateur 315
convention 14
copie
copie de base 144
copie de carte didentité 148
paramètres de programmes 162
présentation de lécran Copie 141
copie rapide 147
copier
contraste 291, 293
Copie manuelle de carte d'identité 150
définition 290, 313
ID copie 291
image 291, 293
rectoverso 290, 292, 296

D

déplacer 381
détail de lappareil 281
disponibles
commande 339
consommables disponibles 339
document original
chargement
dans le chargeur de documents 82
sur la vitre dexposition 81
dossier de documents
présentation de lécran de la boîte à document 266
dossier partagé 263

E

easy document creator 320
écran daffichage 24
écran tactile
résolution des problèmes 433
écraser
image 305
enregistrer
PrinterOn 256
envoi de télécopies
envoi différé 208
envoi dun fax 202
recomposition du dernier numéro 207
état de limprimante
informations générales 328
Etat de limprimante Samsung 328
ethernet 49

F

fax
appel économique 294
carnet adresses 298, 312
imprimer 295
paramètres 292
préfixe de recomposition 293
réception protégée 295
transférer 295
fax sending
resending automatically 206
filigrane

Index

création 124
impression 124
modification 124
supprimer 125
filtrage 314
IPv6 314, 315
MAC 315
fonctions 7
caractéristique du support dimpression 456
pilote dimpression 105

G

gestion
application 316
carnet adresses 298, 312
copier 290
utilisateur 315
glossaire 489
google cloud printing 259
groupe
adresse de groupe 223

I

icônes générales 14
ID copie 148, 150
impression brochure 120
impression cloud samsung 253
impression de surimpression
création 125
impression 126
supprimer 127
impression dun document
Linux 136
Mac 134
UNIX 138
Impression N pages sur
Windows 119
impression N pages sur 1
Mac 134
impression rectoverso
impression 121
Imprimer
mobileprint 247
systèmes d'exploitation mobiles 248
imprimer
changer les réglages dimpression par défaut 130
configuration comme appareil par défaut 132
impression dans un fichier 133
impression de filigranes 123
impression dun document
Windows 106
impression dun document sur un format de papier donné 123
impression recto verso
Mac 135
Windows 121
Linux 136
Mac 134
marge 302, 313
modification de la proportion dimpression 122
orientation du papier 302, 313
plusieurs pages sur une seule feuille
Mac 134
Windows 119
poster 120
rectoverso 302, 313
UNIX 138

Index

utilisation de la surimpression 125
utilisation de lUtilitaire dimpression directe 128
informations légales 464
installation du pilote 56
Unix 62

J

journal 315
JPEG
USB scanning
memory device 188, 222, 227

L

lien 316
Linux
configuration requise 463
imprimer 136
installation du pilote pour une connexion réseau 62
numérisation 195
problèmes Linux courants 450
propriétés de limprimante 137
utilisation de SetIP 52

M

Mac
configuration requise 461
imprimer 134
installation du pilote pour une connexion réseau 61
problèmes courants sous Mac 449
réinstallation du pilote pour une connexion par câble USB 44
utilisation de SetIP 52
Macintosh
numérisation 194
marge
imprimer 302
message derreur 414
microprogramme 316
mode de correction des erreurs 293
modification
adresse de groupe 224
adresse individuelle 223
Mopria 249

N

nettoyage
chargeur de lunité dimagerie 375
extérieur 362
fenêtre du module de numérisation laser 373
intérieur 362
module de numérisation 374
zone de la bouteille de toner usagé 371
zone de lunité dimagerie 366
zone du toner 362
nettoyage dun appareil 362
non compatible
redistribution du toner 345
remplacement du toner 348
Numérisation
numérisation avec l'assistant de numérisation Samsung 193
numérisation
changer des paramètres 186
contraste 296
couleur 297
format 297, 298
image 296
Macintosh 194
Numérisation sous Linux 195
paramètres de programmes 191

Index

pour connexion réseau
vers FTP SMB WEBDAV 174
vers un email 166
qualité 297
serveur de messagerie 313
TWAIN 192
vers dossier partagé 295
vers un email 295
vers un serveur 295
vers usb 295
numérisation sous Linux 195
numériser vers EMail 166
numériser vers serveur 174

O

options du périphérique 358

P

panneau de commande 24
paramètres 304
actuel 312
appareil 313
application 290
Bac 299
carnet adresses 298
copier 313
DNS 50
ethernet 49
fax 292, 313
généraux 282
HTTP 313
imprimante 313
marge 302, 313
mode éco 300
numérisation 313
réseau 46, 49, 234, 303, 313
sécurité 314
réseau 314
serveur 46, 234
SyncThruTM Web Service 313
TCPIPv4 49
WINS 50
paramètres de sécurité 304
écrasement dimage 305
paramètres du bac 299
paramètres généraux 282
paramètres HTTP 313
paramètres IPP 313
paramètres LPRLPD 313
paramètres par défaut
paramétrage de lentête de fax 202
paramètres du bac 101
paramètres Raw TCPIP 313
paramètres réseau 303
paramètres serveur 46, 234
paramètres WSD 313
perforation 291
Périphérique de stockage USB
comment numériser 183
imprimer 271
pièces de rechange 342
pilote PostScript
dépannage 451
préférences de limprimante
Linux 137
présentation
menu 276
présentation de lécran de numérisation 165
présentation de lécran Fax 200
présentation des menus 276

Index

PrinterOn 256
problème
problèmes concernant le système d'exploitation 448
problèmes
écran tactile 433
problèmes dalimentation 431
problèmes dalimentation papier 430, 433
problèmes de copie 444
problèmes de qualité dimpression 438
programme SetIP 51, 75
propriétés de limprimante
ouverture des préférences dimpression 108

R

rapports
informations sur
lappareil 187, 213, 214, 215
rapport de confirmation de courrier électronique 173
rapport de fax 216
réception de télécopies
en mode faxrépondeur 212
modifier le mode de réception 210
réception en rectoverso 211
réception sécurisée 210
recherche
carnet adresses 224
réglage
zone dimpression 285
réglages favoris pour limpression 117
réseau
configuration 47
configuration du réseau sans fil 65
configuration générale 303
Configuration IPv4 51
Configuration IPv6 53
environnement dinstallation 47
installation du pilote
Linux 62
Mac 61
UNIX 62
Windows 57
programme SetIP 51, 52, 75
réseau sans fil
câble réseau 74

S

samsung printer experience 330
sans fil
WPS
déconnexion 67, 68
scanner
chargement des documents 81
vitre 81
sécurité
Informations 15
symboles 15
système 314
sélection de papier par défaut
imprimer 302
serveur dauthentification externe 315
service contact numbers 480
SMB FTP
adresse individuelle 221
stockage
appareil 380
consommables 380
papier 380
support dimpression

Index

carte 100
enveloppe 97
étiquettes 98
instructions 84
onglet papier dans les préférences dimprimante 110
papier à entêtepapier préimprimé 100
réglage du format de papier 101
réglage du type de papier 101
support de sortie papier 456
support spécial 96
SyncThru Web Service
onglet carnet dadresses 312
SyncThruTM Web Service 310
comptabilité 315
configuration 313
configuration requise 310
connexion à 310
contrôle daccès utilisateur 315
copier 313
fax 313
gestion des applications 316
imprimante 313
journal 315
numérisation 313
onglet Informations 312
onglet Maintenance 316
onglet paramètres 313
onglet sécurité 314
paramètres 312
profil utilisateur 315
questce que cest 310
réseau 313
serveur dauthentification externe 315

T

TCPIPv4 49
télécopie
changer le mode de réception 210
envoi 202
envoi dune télécopie différée 208
envoi pour des originaux rectoverso 211
impression dun journal de télécopies envoyées 216
paramètres de programmes 217
préparation à lenvoi de télécopie 197
présentation de lécran Fax 200
réception 210
réception dune télécopie en mémoire 212
réception en mode Tél 210
recomposition du dernier numéro 207
réglage de lentête de télécopie 202
télécopie courrier électronique
adresse individuelle 220
touches
Compteur 34
ECO 34
État de la tâche 35
Interrompre 36
TWAIN numérisation 192

U

UNIX
imprimer 138
installation du pilote pour une connexion réseau 62
Unix
configuration requise 462
usb
présentation de lécran USB 268
utilisateur
gestion 315
profil 315
utilisation

Index

compteur 312
consommables 312
PrinterOn 258
utilisation de laide 118, 135
utilitaire d'impression directe 128

V

vers un périphérique de stockage USB 183, 184, 273
vitre dexposition
chargement des documents 81
voyant
état de lappareil 29, 31
présentation du voyant Statut 29
touche dinterruption 36
vue arrière 23
vue avant 1 21
vue avant 2 22
vue intérieure 22

W

Windows
configuration requise 460
imprimer 104
installation du pilote pour une connexion par câble USB 39
installation du pilote pour une connexion réseau 57
numérisation 164
problèmes Windows courants 448
réinstallation du pilote pour une connexion par câble USB 43
utilisation de SetIP 51, 75